PROJEKTO UŽSAKOVAS (STATYTOJAS)	Palangos savivaldybės administracija
OBJEKTAS	**Senosios vilos „Anapilis“ (UK 1290) Birutės al. 34a, Palangoje, remonto, restauravimo ir pritaikymo kultūros poreikiams projektas, TVARKYBOS DARBŲ PROJEKTAS**
PROJEKTAVIMO DARBŲ STADIJA	Techninis projektas
STATYBOS RŪŠIS	Remontas, restauravimas ir pritaikymas
KATEGORIJA	Ypatingas
DALIS	TVARKYBOS DARBŲ PROJEKTAS
TOMAS	II
BYLA	SN-13-001-TP-TDP

Direktorius	A.V parašas	Tomas Kazlauskas
Projekto vadovas	parašas	Rimas Valeckas KPD atestato Nr. 1929
Architektas	parašas	Igor Pasko KPD atestato Nr. 2123

Vilnius, 2013

Ateities g. 31, LT-06326 Vilnius
Tel. / faks. (8 5) 269 6910, tel. (8 5) 269 6960
El. paštas info@siltasnamas.eu

Duomenys kaupiami ir saugomi Juridinių asmenų registre,
kodas 220618020, PVM mokėtojo kodas LT206180219,
a. s. LT597044060001102896, AB SEB bankas, Vilniaus filialas
Banko kodas 70440

STATINIO PROJEKTO SUDĖTIES ŽINIARAŠTIS

Priešprojektiniai paruošiamieji darbai

Eil. Nr.	Bylos žymuo	Pavadinimas	Pastabos
1.	2.	3.	4.
1.	PP	Senosios vilos „Anapilis“ (UK1290), Birutės al. 34 A, Palanga, remonto, restauravimo ir pritaikymo kultūros poreikiams tvarkybos darbų projektiniai pasiūlymai	
2.		Istorinė pažyma. Parengė Morta Baužienė, 2013 m.	
3.		Polichromijos darbai. Parengė interjero studija „Spalvų dermė“, 2013 m.	
4.		Konstrukcijų tyrimai. Atliko UAB „Senamiesčio projektai“, 2013 m.	
5.		Skaitmeninė topografinė nuotrauka M1:500. Atliko UAB „Inžineriniai tyrinėjimai“, 2013 m.	

Techninis projektas

Eil. Nr.	Bylos žymuo	Pavadinimas	Pastabos
1.	TP-BD	Bendroji dalis Rimas Valeckas, At. Nr. 1929, galioja iki 2016-06-20 d. At. Nr. A 639 galioja iki 2015-10-07 d.	
2.	TP-TDP	Tvarkybos darbų projektas, Igor Pasko At. Nr. 2123, galioja iki 2016-11-02	
3.	TP-A	Architektūros dalis Rimas Valeckas, At. Nr. A 639, galioja iki 2015-12-23.	
4.	TP-K	Konstrukcijų dalis Arvydas Kublickas, At. Nr. 27405, galioja iki 2016-05-31.	
5.	TP-VN-1	Vandentiekio ir nuotekų šalinimo dalis Vilma Žukauskienė, At.Nr. 19932, be galiojimo.	
6.	TP-VN-2	Lauko lietaus nuotekos ir drenažas Vilma Žukauskienė, At.Nr. 19932, be galiojimo.	
7.	TP-SVOK	Šildymo, vėdinimo ir oro kondicionavimo dalis Tadas Milius, At. Nr. 26719, galioja iki 2016-01-25	
8.	TP-D	Dujotiekio dalis (vidaus dujotiekis), Robertas Vilbik At. Nr. 24356 galioja iki 2014-04-28	
9.	TP-E	Elektrotechnikos dalis	

Atestato Nr.	UAB „Šiltas namas“ Ateities g. 21, LT-06326 Vilnius, tel./faks. (8 5) 269 69 10, tel. (8 5) 269 69 60				Senosios vilos „Anapilis“ (UK 1290) Birutės al. 34a, Palangoje, remonto, restauravimo ir pritaikymo kultūros poreikiams projektas **TVARKYBOS DARBŲ PROJEKTAS**	
1512						
	PAREIGOS	V. PAVARDĖ	PARAŠAS	DATA		
1929/A639	PV	R. Valeckas		2013		
27172	PV koor	R. Gaurelis		2013	Statinio projekto sudėties žiniaraštis	Laida O
Stadija/ Etapas: TP	Palangos savivaldybės administracija				SN-13-001-TP-A- SPSŽ	lapas 1 / lapų 2

		Ivan Kirsanov, At.Nr. 24293, be galiojimo.	
10.	TP-ER	Elektroninių ryšių (telekomunikacijų) dalis Olegas Repovas At.Nr. 24783, galioja iki 2014-06-30.	
11.	TP-AS	Apsauginės signalizacijos dalis Olegas Repovas At.Nr. 24783, galioja iki 2014-06-30.	
12.	TP-GS	Gaisrinės signalizacijos dalis Olegas Repovas At.Nr. 24783, galioja iki 2014-06-30.	
13.	TP-ŠG	Šilumos gamybos dalis Aleksandras Javičius, At. Nr. 5440, galioja iki 2013-05-06	
14.	TP-PVA	Procesų valdymo ir automatizacijos dalis Olegas Repovas At.Nr. 24783, galioja iki 2014-06-30.	
15.	TP-SO	Pasirengimo statybai ir statybos darbų organizavimo dalis Robertas Gaurelis, At.Nr. 24495, be galiojimo.	
16.	TP-SSKN	Statybos skaičiuojamosios kainos nustatymo dalis Vincas Būda, At.Nr. 24257, galioja iki 2014-04-28	

TVARKYBOS DARBŲ PROJEKTO TEKSTINIŲ DOKUMENTŲ ŽINIARAŠTIS

Eil. Nr.	Dokumento žymuo	Pavadinimas	Pastabos
1.		Titulinis lapas	1 lapas
2.		Statinio projekto sudėties žiniaraštis	2 lapai
3.	SN-13-001-TP-TDP-PDŽ	Projekto dokumentų sudėties žiniaraštis	3 lapai
4.	SN-13-001-TP-TDP-AR	Aiškinamasis raštas Normatyvinių dokumentų sąrašas Bendrieji statinio rodykliai	12 lapų
5.	SN-13-001-TP-TDP-TS	Tvarkybos darbų, naudojant spec. technologijas, techninės specifikacijos	26 lapai
6.	SN-13-001-TP-TDP-MŽ	Tvarkybos darbų, naudojant spec. technologijas, medžiagų kiekių žiniaraščiai;	3 lapai
7.		Statybos skaičiuojamosios kainos nustatymas	7 lapai

TVARKYBOS DARBŲ PROJEKTO PRIDEDAMŲ DOKUMENTŲ ŽINIARAŠTIS

Eil. Nr.	Dokumento numeris	Dokumento pavadinimas	Pastabos
8.		Projekto rengėjo kvalifikaciją patvirtinančių dokumentų kopijos	3 lapai
9.		Tvarkomųjų paveldosaugos darbų projektavimo sąlygos	1 lapas
10.		"Anapilio" pastato inventorizacijos byla	17 lapų
11.		Nuosavybės registravimo pažymėjimas	1 lapas
12.		Nekilnojamojo turto registro centro duomenų banko išrašas	4 lapai
13.		Topografinė nuotrauka	1 lapas
14.		Nekilnojamojo kultūros paveldo vertybių detalus aprašymas	6 lapai
15.		"Anapilio" pastato architektūriniai tyrimai	19 lapų
16.		"Anapilio" pastato istorinė pažyma	12 lapų
17.		"Anapilio" pastato konstrukcijų tyrimai	48 lapai
18.		"Anapilio" pastato polichromijos tyrimai	19 lapų
19.		Projektavimo užduotis	3 lapai
20.		Kultūros paveldo departamento prie kultūros ministerijos Klaipėdos teritorinio padalinio pritarimas projektinių pasiūlymų sprendiniams	1 lapas
21.		Leidimas atlikti kultūros paveldo objekto tvarkomuosius paveldosaugos darbus	1 lapas

Atestato Nr.	UAB „Šiltas namas“ Ateities g. 21, LT-06326 Vilnius, tel./faks. (8 5) 269 69 10, tel. (8 5) 269 69 60				Senosios vilos „Anapilis“ (UK 1290) Birutės al. 34a, Palangoje, remonto, restauravimo ir pritaikymo kultūros poreikiams projektas, **TVARKYBOS DARBŲ PROJEKTAS**	
1512						
	PAREIGOS	V. PAVARDĖ	PARAŠAS	DATA		
1929	PV	R. Valeckas		2013		
2123	Arch.	I. Pasko		2013	Projekto dokumentų sudėties žiniaraštis	Laida O
Stadija/ Etapas: TP	Palangos savivaldybės administracija				SN-13-001-TP-TDP-PDŽ	lapas 1 / lapų 3

TVARKYBOS DARBŲ PROJEKTO SPRENDINIŲ ŽINIARAŠTIS

Brėž. Nr.	Lapų Nr.	Laida	Brėžinio pavadinimas	Pastabos
TDP-01	1	0	Cokolinio aukšto planas	1 lapas
TDP-02	1	0	Pirmo aukšto planas	1 lapas
TDP-03	1	0	Antro aukšto planas	1 lapas
TDP-04	1	0	Pastogės planas	1 lapas
TDP-05	1	0	Trečio aukšto planas	1 lapas
TDP-06	1	0	Stogo planas	1 lapas
TDP-07	1	0	Vakarinis fasadas	1 lapas
TDP-08	1	0	Rytinis fasadas	1 lapas
TDP-09	1	0	Pietinis fasadas	1 lapas
TDP-10	1	0	Šiaurinis fasadas	1 lapas
TDP-11	1	0	Rytinio ir vakarinio fasadų spalvinis sprendimas	1 lapas
TDP-12	1	0	Šiaurinio ir pietinio fasadų spalvinis sprendimas	1 lapas
TDP-13	1	0	Pjūvis A-A, B-B	1 lapas
TDP-14	1	0	Pjūvis 1-1, 2-2	1 lapas
TDP-15	1	0	Pjūvis 3-3	1 lapas
TDP-16	1	0	Keičiamų durų žiniaraščiai	5 lapai
TDP-17	1	0	Restauruojamų durų žiniaraščiai	2 lapai
TDP-18	1	0	Keičiamų langų žiniaraščiai	6 lapai
TDP-19	1	0	Restauruojamų langų žiniaraščiai	1 lapas
TDP-20	1	0	Restauruojamos durys RD-1	1 lapas
TDP-21	1	0	Restauruojamos durys RD-2	1 lapas
TDP-22	1	0	Restauruojamos durys RD-3	1 lapas
TDP-23	1	0	Restauruojamos durys RD-4	1 lapas
TDP-24	1	0	Restauruojamos durys RD-5	1 lapas
TDP-25	1	0	Restauruojamas langas RL-1	1 lapas
TDP-26	1	0	Restauruojamas langas RL-2	1 lapas
TDP-27	1	0	Restauruojamas langas RL-3	1 lapas
TDP-28	1	0	Naujos durys D-1	1 lapas
TDP-29	1	0	Naujos durys D-2	1 lapas
TDP-30	1	0	Naujos durys D-3	1 lapas
TDP-31	1	0	Naujas langas L-1	1 lapas
TDP-32	1	0	Naujas langas L-2	1 lapas
TDP-33	1	0	Restauruojami laiptai	1 lapas
TDP-34	1	0	Restauruojami laiptų stulpeliai	1 lapas
TDP-35	1	0	Restauruojamos rankenos	1 lapas
TDP-36	1	0	Zenitinis langas virš kupolo. Stogelis virš balkono durų. Medinė balkono ir stogelio paspara	1 lapas
TDP-37	1	0	Restauruojamas ir dalinai atkuriamas perimetrinis bokšto balkonas	1 lapas
TDP-38	1	0	Restauruojamas ir atkuriamas balkonai	1 lapas

TDP-39	1	0	Restauruojamos ir naujai gaminamos langų apsauginės grotelės	1 lapas
TDP-40	1	0	Atkūriami sraigtiniai laiptai	1 lapas
TDP-41	1	0	Pagrindiniai įėjimo laiptai: Gręžtinių pamatų ir rostverko planai	1 lapas
TDP-42	1	0	Pagrindiniai įėjimo laiptai: Laiptų maršo plokštės planas	1 lapas
TDP-43	1	0	Pagrindiniai įėjimo laiptai: Pjūvis L-L	1 lapas
TDP-44	1	0	Gegnės galas	1 lapas
TDP-45	1	0	Frontonų kiaurapjūviu dekoruotos medinės detalės	1 lapas

KULTŪROS PAVELDO TVARKYBOS DARBŲ PROJEKTO AIŠKINAMASIS RAŠTAS

1.Bendrieji duomenys: 174

1.1. Projekto pavadinimas: Senosios vilos „Anapilis“ Birutės al. 34a, Palangoje, remonto, restauravimo ir pritaikymo kultūros poreikiams tvarkybos darbų projektas.

1.2. Statytojas: Palangos savivaldybės administracija.

1.3. Statybos vieta: Birutės al. 34a, Palanga, sklypo kad. nr. 2501/0031:203.

1.4. Projekto rengimo pagrindas:
- specialieji paveldosaugos reikalavimai 2012 02 03, Nr. (12.9) 214-06;
- Senosios vilos „Anapilis“ kultūros paveldo tvarkybos darbų projektiniai pasiūlymai, suderinti Kultūros paveldo departamento prie Kultūros ministerijos Klaipėdos teritoriniame padalinyje;
- projektavimo užduotis.

1.5. Turimos žinios apie objektą:

Senoji vila „Anapilis“, unikalus kodas 1290, valstybės saugomas. Pastatas patenka į Palangos miesto istorinės dalies (UK 12613) teritoriją. Pastatas yra nacionalinės reikšmės.

Palangos miesto istorinės dalies vertingosios savybės:

1.5.1. planavimo sprendiniai – planinė struktūra, stačiakampis gatvių tinklas (iš dalies pakitę); tūrinės-erdvinės struktūros, suformuotos visuomeninės-prekybinės, vasarvietės ir gyvenamosios zonų XIX a. - XX a. I p. užstatymo, fragmentai; miesto istorinės dalies siluetai iš V, nuo tilto į Baltijos jūrą, iš apžvalgos taško Nr. 1 (koordinatės X = 6202490.80, Y = 315292.25) ir iš PR, nuo Klaipėdos-Palangos kelio (koordinatės X = 6200216.46, Y = 318966.87) (iš dalies pakitę); centrinių - Vytauto (senasis Klaipėdos-Liepojos traktas) ir Kretingos - gatvių vyraujantis XIX a. - XX a. pr., Vytauto g. Š dalyje - XX a. I p. tankus perimetrinis ir perimetrinis su tarpais užstatymas 1-2 aukštų mediniais, centre daugiausia mūriniais, prekybinės bei visuomeninės paskirties pastatais (iš dalies pakitęs); PV dalyje - vasarvietės zonos XIX a. - XX a. I p. užstatymas vilomis, daugiausia 2 aukštų medinėmis, laisvai išsidėsčiusiomis didelio ploto sklypuose; vasarvietės teritorijoje išskirtina J. Basanavičiaus g., kuriai būdingas gatvinio pobūdžio apstatymas (miesto dalis nuo Ronžės upelio P kranto iki S. Dariaus ir S. Girėno g., nuo Vytauto g. iki Meilės al.; iš dalies pakitusi); teritorijos Š ir R dalyse, individualių vilų ir gyvenamųjų namų zonoje, - sodybinio perimetrinio užstatymo mediniais ir mūriniais 1-2 aukštų pastatais pobūdis; Birutės g. Š dalies PR pusės, J. Basanavičiaus ir Birutės g. sankryžoje - J. Basanavičiaus g. PV pusės ir Birutės g. V pusės užstatymo išklotinės (iš dalies pakitęs); S. Dariaus ir S. Girėno (iki Birutės al.) gatvių, Birutės, Vydūno, Meilės alėjų trasos (nepakitę); Vytauto, J. Basanavičiaus, M. Valančiaus gatvių, Birutės, Naglio, Meilės alėjų perspektyvos (iš dalies pakitusios);

1.5.2. žemės ir jos paviršiaus elementai – plokščias reljefas;

1.5.3. želdynai ir želdiniai –Birutės al. perimetrinio apželdinimo pobūdis; pušų masyvas teritorijos PV dalyje, vasarvietės zonoje (teritorija tarp Ronžės upelio P kranto, S. Daukanto, J. Šliūpo, S. Dariaus ir S. Girėno gatvių, Meilės al.); liepų eilė palei Vytauto g., ŠV jos pusėje, prie Kurhauzo (būklė gera);

1.5.4. upės, natūralūs vandens telkiniai ir hidrotechniniai įrenginiai – Ronžės upelio vaga ir jos slėnis (būklė gera);

175

1.5.5. Faktai apie svarbias visuomenės, kultūros ir valstybės istorijos asmenybes, įvykius, tautosakos, literatūros ar kitus meno kūrinius, netradicinius ieškojimus, kurie susiję su objektais ar vietovėmis – Palangos teritorijoje žmonės gyveno jau III–I tūkstantmetyje prieš Kr. Pirmą kartą Palanga paminėta 1161 m. birželio 15 d., danams užėmus kuršių Palangos pilį. Livonijos ordino ir Kuršo sutartyje gyvenvietė minima 1253 m. 1300–1413 m. Palangoje ant Birutės kalno veikė stulpinė stebykla Saulės ir Mėnulio judėjimui sekti ir kalendoriui tvarkyti. XIII ir XIV a. buvo žvejų kaimas, bet jau žymus prekybos centras. XV–XVII a. Palanga – svarbiausias Lietuvos uostas. XVI–XVII a. – seniūnijos centras, nuo 1547 m. Palanga minima kaip miestelis, 1529–1562 m. buvo LDK neprivilegijuotųjų miestų sąraše. XVI a. pabaigoje pastatyta bažnyčia. 1600 m. leista rengti vieną savaitinį turgų ir du metinius prekymečius. Vėliau prekybos privilegijos išplėstos. 1701 m. Švedijos kariuomenė išgriovė uostą. 1791 ar 1792 m. Varšuvos Ketverių metų seimas Palangai kaip karališkam miestui suteikė Magdeburgo teises (savivalda įvesta, bet privilegijos nespėta gauti). XIX a. pr. pradėjo garsėti kaip vasarvietė. Nuo 1824 m. Palanga priklausė grafų Tiškevičių šeimai. Spaudos draudimo metais per Palangą buvo gabenama lietuviška spauda. 1933m. Palanga gavo miesto ir kurorto teises, 1953 m. tapo respublikinio pavaldumo miestu.

1.6. Projektavimo darbų pobūdis: Senosios Vilos pastato pritaikymas muziejaus paskirčiai.

1.7. Trumpa istorinių duomenų santrauka:

Anapiliu vadinama vila priklausė Antaninai Sofijai Tiškevičienei. Kadangi Anapilis yra nutolęs nuo gatvių, pasislėpęs tarp medžių, jo net adresas nurodomas nevienodas: Birutės al. 34 A, J. Basanavičiaus g. 39, netgi Birutės al. 39 arba Birutės g. 26 [Lietuvos TSR kultūros paminklų sąrašas, Vilnius, 1973]. Senoje ikonografijoje vila turi savininkės Sofijos vardą. Anapiliu vila tapo po Pirmojo pasaulinio karo, kai buvo parduota Jono ir Juozo Vailokaičių valdomam Lietuvos ūkio bankui. Pastatas buvo išplėstas: šiaurinei jo daliai užstatytas antras aukštas, įrengta daugiau patalpų. 1929 m. Anapilyje buvo 14 poilsiui skirtų kambarių, įrengtos dvi virtuvės. Tikriausiai tada šiaurės vakarų kampe buvusi pusapskritė veranda buvo pratęsta į vakarų šoną ir taip suformuota didelė salė-valgykla.

Vilos architektūroje susipina įvairiausios istorizmo laikotarpiui būdingos tendencijos. Ji yra įspūdingo silueto medinis pastatas su sudėtingų formų bokštu ir aštriabriauniais piramidiniais stogais-bokšteliais pietų ir rytų pusėje. Jų viršūnes puošia muzikos motyvų piešinio vėtrungių imitacija. Ant aukšto plytų mūro cokolio iškeltą pastatą supa atviros terasos, verandos, balkonai. Vila yra apkalta lentelėmis, kurių vertikalus ir horizontalus raštas vietomis paįvairintas fachverko imitacija. Balkonai supa ne tik trečiąjį bokšto aukštą, jie yra ir rytinio bei šiaurinio fasadų antruose aukštuose. Balkonus kelia remtinės gegnės. Virš bokšto trečiojo aukšto langų esantį stogelį laiko ypač sudėtinga gegnių konstrukcija. Bokštą užbaigia aukštas kupolas su smaile viršuje. Vilos išorę puošia kiaurapjūvio medžio aplikacijos. Turtingiausia yra pietinio ir rytinio frontonų aplikacijų ornamentika: nuo susivijusio akanto iki lietuviškos modifikuotos saulutės. Kiaurapjūviu papuošta ir rytinės terasos pastogė bei šiaurės-vakarų kampe esanti veranda. Nors ir apleistas, šis medinės statybos paminklas yra išlikęs nedaug pakitęs.

1.8. Pastato vertingosios savybės (UK 1290):

1.8.1. tūris – sudėtinis, susidedantis iš 2 a. daugiakampio plano formos pagrindinio korpuso, prie jo iš Š, ŠV ir PR prišlietų 1 a. verandų bei dominuojančio aštuonkampio formos bokšto (būklė patenkinama); stogo forma – pagrindinio korpuso sudėtinė: dvišlaitė, trišlaitė, keturšlaitė, verandų – vienšlaitė, dvišlaitė, aštuonkampė piramidinė, bokšto – kupolinė; kiti stogo elementai – Š verandos aštuonkampis bokštelis, dengtas aštuonkampiu piramidiniu stogeliu, užsibaigiančiu kūgio formos bokšteliu; bokšto 4 dvišlaičiai stogeliai, apjungti perimetru bokštą juosiančiu vienšlaičiu stogeliu; piramidinis, dviejų tarpsnių bokštelis virš pagrindinio korpuso;

1.8.2. aukštų išplanavimas – kapitalinių sienų tinklas; stačiakampės durų, langų angos; PR fasado rizalito frontono, PV fasado tariamo rizalito frontono trikampės langų angos; cokolinio aukšto durų ir langų segmentine sąrama angos;

1.8.3. fasadų architektūrinis sprendimas - moderno stilistika; fasadų architektūros tūrinės detalės - PR fasado 2 a. rizalitas, užsibaigiantis nupjautinės piramidės formos bokšteliu (būklė patenkinama); ŠV fasado 2 a. rizalitas (būklė bloga); PV fasado 2 a. tariamas rizalitas, fasado plokštumoje išskirtas apkalimo detalėmis su virš jo iškylančiu nupjautinės piramidės bokšteliu (būklė patenkinama); aštuonkampis I tarpsnio bokštas su pusrutulio formos kupolu, besiremiančiu į būgną (būklė patenkinama); PR fasado atvira karkasinės konstrukcijos medinė veranda - galerija su išryškinta prieangio dalimi (būklė patenkinama); ŠV fasado uždaro tipo 1 a. veranda, besijungianti su Š aštuonkampio plano veranda; ŠR fasado uždara veranda; PR fasado rizalito balkonas ant medinių profiliuotų sijų; PR fasado rizalito balkono kiaurapjūviu dekoruotos medinės tvorelės tipas; aštuoniakampio bokšto balkonai, paremti medinėmis profiliuotomis pasparomis; aštuoniakampio bokšto balkonų kiaurapjūviu dekoruotų medinių tvorelių tipas; ŠR fasado balkonas ant medinių profiliuotų sijų, paremtas medinėmis profiliuotomis pasparomis; ŠR fasado balkono kiaurapjūviu dekoruotos medinės tvorelės tipas; bokšto kupolo medinių, trikampiu frontonu užsibaigiančių liukarnų tipas; bokšto vienšlaitį stogelį remiančių medinių, profiliuotų pasparų tipas; išorės laiptai - PR fasado medinių laiptų su medine kiaurapjūviu dekoruota tvorele tipas (būklė patenkinama); fasadų apdaila ir puošyba – fasadų plokštumas horizontaliai skaidančių medinių lentų juostų, skiriančių skirtingo apkalimo pobūdžio plokštumas tipas; fasadų apkalimo medinėmis lentomis tipai: I a. ir II a. PV fasado, PR ir ŠV fasadų rizalitų, bokšto polanginių dalių – vertikaliai, likusiose fasadų plokštumose – horizontaliai; PV fasado pastogės plokštumos, bokšto I tarpsnio, dalies sienų plokštumų apkalimas, dėstant įstrižai susikertančias lentas, o PV, PR fasadų rizalituose sudarant ir plastiškų formų ornamentus (būklė patenkinama); PR ir PV fasadų rizalitų bokštelių vertikalių plokštumų apdailos mediniais dekoratyviniais kiaurapjūvio elementais tipas (būklė patenkinama); ŠR fasado rizalito frontono medinių kryžmų su mediniais kiaurapjūvio dekoro elementais tipas, trikampių bokšto stogelių medinių kryžmų dekoro tipas, medinės smailės virš ŠR fasado rizalito frontono tipas (būklė patenkinama); PR, Š ir ŠR verandų profiliuotus medinius stulpus viršuje apjungiantis medinis kiaurapjūvis dekoras (būklė patenkinama); ŠR fasado rizalito II a. medinis trikampis sandrikas, remiamas medinių profiliuotų konsolių (būklė patenkinama); dekoratyviniai metalo elementai-viršūnės virš PR ir PV fasadų rizalitų bokštelių (būklė nenustatyta); medinės smailės virš kupolo tipas;

1.8.4. konstrukcijos - pamatas su plytų mūro cokoliu (pamatas netyrinėtas, cokolio būklė patenkinama); PR fasado verandos - galerijos plytų mūro stulpai (būklė patenkinama); sienos - medinės rąstų sienos, verandų - medinės, karkasinės konstrukcijos sienos; perdenginiai - cokolinio a. g/b perdanga (būklė patenkinama); pirmo, antro aukšto, bokšto kambario medinės sijinės perdangos (netyrinėta); stogo konstrukcija - medinės gegninės stogo konstrukcijos tipas; funkcinė įranga - mediniai laiptai su baliustrų turėklu I ir II a. vestibiuliuose ir vedantys į bokštą (būklė gera); stalių ir kiti gaminiai - medinės dvivėrės ir vienvėrės įsprūdinės durys I ir II a. patalpose (būklė gera); medinės

įsprūdinės laiptinės sienelės, tvorelė I a. vestibiulyje (būklė gera); langų medinių konstrukcijų ir skaidymo tipas (būklė patenkinama); metalinės cokolinio a. langų grotos (būklė patenkinama); konstrukcijų dekoras – profiliuotų gegnių galų tipas;

1.8.5. lubų, sienų, kolonų apdaila – bokšto kambario lubų apkalimo medinėmis lentomis, atkartojant bokšto aštuonkampio formą tipas, medinės rozetės, dekoratyvinių medinių lentelių, dengiančių lubų lentų sujungimo vietas, tipas (būklė gera); PR fasado verandos medinių antvožinių lubų tipas (būklė gera);

1.8.6. žemės ir jos paviršiaus elementai – reljefas nelygus, su kalvelėmis P, Š ir V teritorijos dalyse, nežymiai žemėjantis V kryptimi;

1.8.7. želdynai ir želdiniai – medžių masyvas teritorijos Š, P ir Š dalyse, vyrauja pušys;

1.8.8. Pirminė ir istoriškai susiklosčiusi paskirtis – visuomeninė.

1.8.9. Vertingųjų savybių pobūdis - Architektūrinis (lemiantis reikšmingumą, retas)

1.9. Atlikti istoriniai, architektūriniai, polichrominiai ir konstrukciniai tyrimai:

1.9.1. Senosios vilos „Anapilis“ Palangoje Birutės al. 34A istorinė pažyma, Morta Baužienė, 2013 m.
1.9.2. Architektūriniai tyrimai, Rimas Valeckas, 2013 m.
1.9.3. Konstrukcijų tyrimai, Jakovas Mendelevičius, 2013 m.
1.9.4. „Anapilio“ vilos un. k. 1290 žvalgomieji polichrominiai tyrimai, Rūta Valainienė, 2013 m.

2. Senosios vilos „Anapilis“ „atgaivinimo“ sprendiniai, planuojami darbai, jų pasirinkimo koncepcija:

2.1. Statytojo vizija: Sukurti klestintį kraštotyros muziejų šiame krašte. Remontuoti, restauruoti ir eksponuoti išlikusį autentišką Senosios vilos pastatą, pritaikant statinį autentiškai funkcijai – visuomeninei veiklai. Dalis pastato būtų skirta visuomeninei muziejaus veiklai, kita veikla būtų įvairus renginiai, vykstantys daugiafunkcinėje salėje.

2.2. Tvarkybos darbų projekto koncepcija:

- *visas pastato kultūros vertybių registre aprašytas vertingąsias savybes būtina išsaugoti;*
- *išsaugoti esamus ir atkurti neišlikusius stogo elementus – šiaurės verandos aštuonkampį bokštelį, dengtą aštuonkampiu piramidiniu stogeliu, užsibaigiančiu kūgio formos bokšteliu su zenitiniais langais, atkuriant autentišką gontų stogo dangą; išsaugoti bokšto 4 dvišlaičius stogelius, apjungtus perimetru bokštą juosiančiu vienšlaičiu stogeliu, atkuriant neišlikusi kūgio formos bokštelį su zenitiniais langais ir centrinį medinį stiebą virš jo, atkuriant autentišką gontų stogo dangą; išsaugoti piramidinį, dviejų tarpsnių bokštelį virš pagrindinio korpuso, atkuriant autentišką gontų stogo dangą;*
- *protezuoti defektus gegnių sudūrimų vietose, gegnių galus pratekėjimų vietose, laikančio karkaso papuvimus ties frontonais;*
- *esamą kiaurą metalinės skardos stogo dangą keisti gontine danga, išlaikant nuolydį ir kraigo altitudę, atkuriant šlaituose šviesiangius; iš cinkuotos, PVC dengtos skardos įrengti naujus lietlovius ir lietvamzdžius esamų vietose; numatyti apsaugines stogo tvoreles; darbus vykdyti pagal parengtas technines specifikacijas;*
- *atnaujinti stogo cinkuotą skardos dangą verandos karnizinėje dalyje;*
- *atkurti neišlikusį verandos aptvėrimą remiantis fotonuotraukomis;*
- *atkurti neišlikusias verandos droštų lentų grindis;*
- *atkurti dalinai išlikusį perimetrinį bokšto balkoną pagal išlikusius autentiško balkono fragmentus; kitus balkonus restauruoti;*
- *atkurti neišlikusį pietinio fasado balkoną, balkono įstiklintas duris ir medinį stogelį virš balkono durų;*
- *vidinius medinius kampinius laiptus ir laiptų turėklus iš pirmo į antrą aukštus ir iš antro aukšto į pastogę, medines tvoreles ir medines įsprūdinės laiptinės sieneles valyti nuo dažų ir restauruoti;*
- *atkurti neišlikusius pagrindinius medinius lauko įėjimo laiptus;*
- *cokolinio aukšto medines perdangas virš C-3 patalpos keisti į monolitines G/B perdangas; Tarpaukštinius perdenginius stiprinti antdėklais, mažinant jų įlinkį ir svirumą; keisti grindis;*
- *atkurti neišlikusius sraigtinius laiptus iš antro į trečią aukštą;*
- *išsaugoti vertingus pastato elementus (langus, duris, durų rankenėles); jų tvarkybai naudoti restauravimo metodiką ir medžiagas. Išrinkti restauracijai langai ir durys atitinka moderno stilistikai. Kiekvienas langas ir kiekvienos durys turi savitų elementų, kurie atskleidžia visą pastato autentiškų langų ir durų įvairovę;*
- *išmontuoti susidėvėjusias esamas duris ir pagal matavimų brėžinius gaminti analogiškas autentui duris;*

- *išmontuoti susidėvėjusius esamus langus su medinėmis palangėmis ir gaminti naujus klijuotos medienos dvigubo stiklo langus su medinėmis palangėmis; dažyti autentišką pirminį dažymą atitinkančiomis spalvomis; darbus vykdyti pagal parengtas technines specifikacijas;*
- *parinkti autentą ir moderno stilistiką atitinkančias, moderno stilistikai būdingas durų rankenas; langų rėmų varstymo rankenėles; darbus vykdyti pagal parengtas technines specifikacijas;*
- *restauruoti vertingąsias metalines cokolinio aukšto langų grotas;*
- *demontuoti nevertingas vėlyvas mūrines pertvaras, krosnis ir kaminus cokoliniame, pirmame ir antrame aukštuose paryškinant ir eksponuojant saugotiną kapitalinių sienų tinklą;*
- *Išsaugoti ir restauruoti moderno stilistikos fasadų architektūros tūrines detales: rizalitus, bokštą su kupolu, verandą, balkonus, balkonų tvoreles, pasparas, fasadų apdailą su puošyba, apkalimo tipą, kiaurapjūvio dekoro elementus, smailes, stulpus, sandriką, viršūnes virš bokštelių;*
- *restauruoti išsaugant esamas dalinai išlikusias sveikas autentiškas keramines plytas ir įrengus drenažą įrengti esamą keraminių plytų nuogrindą toje pačioje vietoje; įrengti naują alsuojančią nuogrindą prie daugiafunkcinės salės priestato (alsuojančią nuogrindą numatoma įrengti aplink visą pastatą), panaudojant esamas keramines plytas; demontuoti betono ir asfalto užtepą;*
- *išorės sienų autentišką apkalimą valyti nuo dažų ir restauruoti; vertikalų cokolio apkalimą keisti į autentiškų matmenų ir formų apkalimą;*
- *demontuoti vidaus sienų apkalimus ir tinką; nuėmus tinką priimti sprendimą dėl sienų remonto; injektuoti murločio ir švylio elementus ties lietvamzdžiais;*
- *cokolinio aukšto sienas sanuoti iš vidaus, iš išorės dažyti alsuojančiais dažais; pasvirusį verandos galerijos plytų mūro stulpą demontuoti ir atkurti naudojant esamas plytas sutvarkius pamatą;*
- *pleištuoti ir injektuoti sąraminius plyšius;*

Bendrastatybiniai darbai:

- *numatyti evakuacinius laiptus jungiančius cokolinį ir antrą aukštus;*
- *numatyti keltuvą ŽN patekimui į cokolinį, pirmą ir antrą aukštus;*
- *papildomai apšiltinti pastogės perdangą paliekant esamą šlaką ir įrengiant vaikščiojimo takus;*
- *perplanuoti esamus san. mazgus pirmame ir antrame aukštuose pritaikant juos ŽN; I a. pagrindinėje salėje įmontuoti pandusą ŽN prie scenos;*
- *numatyti dvi patalpas administracijos darbuotojams;*
- *numatyti patalpą darbuotojų maistui pašildyti ir paruošti gėrimus;*
- *įrengti du stoglangius: vieną esamoje angoje, kitą esamo patekimo ant stogo vietoje;*
- *siekiant renovuoti pastato šildymo-vėdinimo sistemą parengti atskirą projekto dalį; šildymo-vėdinimo dalies projektavimo ir montavimo darbus derinti papildomai;*
- *siekiant renovuoti pastato apšvietimo sistemą parengti atskirą projekto elektrotechninę dalį, kurioje turi būti numatyta: apšvietimą spręsti moderniomis priemonėmis ir medžiagomis – naudoti šiuolaikinius lakoniškų formų šviestuvus, išpildančius apšvietimui keliamus reikalavimus ir savo forma atitinkančius kultūros paveldo objekto moderno stilistiką; elektrotechninės dalies projektavimo ir montavimo darbus derinti papildomai.*
- *siekiant įrengti pastato priešgaisrinę ir apsauginę sistemas parengti atskiras projekto dalis; priešgaisrinės ir apsauginės signalizacijos dalių projektavimo ir montavimo darbus derinti*

papildomai;

2.3. Teritorijos planavimas: Planuojama teritorija yra mažesnė, negu apibrėžta vertybės teritorija (unikalus kodas 1290), nes tvarkomas pastatas ir pastato nuogrinda bei įėjimo laiptai, pastato sklypas ir kiti pastatai sklype šiame etape netvarkomi.

2.4. Architektūriniai sprendiniai: Kultūros paveldo tvarkomųjų darbų projektas parengtas vadovaujantis kultūros vertybės objektui nustatyta rengimo tvarka (PTR 3.06.01:2007). Nekilnojamojo kultūros paveldo kultūros vertybių registre nustatytos vertybės vertingosios savybės išsaugotos. Naujai formuojamos detalės (turėklai, stoglangiai) iš rudos spalvos (kaip surūdiję; RAL 1019), taip „suskambės" nauji elementai iš sendintos medžiagos.

2.4.1. Vilos pastatas (UK 1290). Statytas iki 1896 m., 3 kartus rekonstruotas nuo XIX a. pab. iki XX a. II p.; šveicariškų vilų ir fachtverkinės architektūros stilius.

1. Langų sudalinimas, įėjimų durys atkuriamos pagal senas fotonuotraukas;
   Mansardoje paslėptas po stogo danga stoglangis atidengiamas ir keičiamas nauju;
   Vertingas metalines cokolinio a. langų grotas valyti nuo dažų ir restauruoti;



Parinkti autentą ir moderno stilistiką atitinkančias, moderno stilistikai būdingas durų rankenas, langų rėmų varstymo rankenėles;



Išmontuoti susidėvėjusius esamus langus su medinėmis palangėmis. Rėmai su stiklais ir palangės išmontuojami. Įvertinus jų būklę, siūlome keisti korozijos pažeistus kampuočius naujais metalinių konstrukcijų rėmais su vienkameriniu stiklo paketu ir medinėmis palangėmis, dažyti autentišką pirminį dažymą atitinkančiomis spalvomis;

Išmontuoti susidėvėjusias esamas duris. Įvertinus jų būklę, siūlome pagal matavimų brėžinius gaminti analogiškas autentui;
Išsaugoti vertingus pastato elementus; jų tvarkybai naudoti restauravimo metodiką ir medžiagas. Išrinkti restauracijai langai ir durys atitinka moderno stilistikai. Kiekvienas langas ir kiekvienos durys turi savitų elementų, kurie atskleidžia visą pastato langų ir durų įvairovę.



L-12



L-17



L-18



RD-1



RD-2





SN-13-001-TP-TDP-AR	Lapas	Lapų	Laida
	7	12	A

RD-3



RD-4

RD-5

2. Bokšto perimetrinis balkonas yra išlikęs tik dalinai, jo būklė yra avarinė. Kiti balkonai yra patenkinamos būklės. Numatoma atkurti perimetrinį bokšto balkoną pagal išlikusius autentiško balkono fragmentus; taip pat numatoma atkurti pietvakarių fasado neišlikusį balkoną pagal senas fotonuotraukas išryškinant PV fasado 2 a. Tariamą rizalitą. Kitus balkonus ir balkonų turėklus restauruoti;

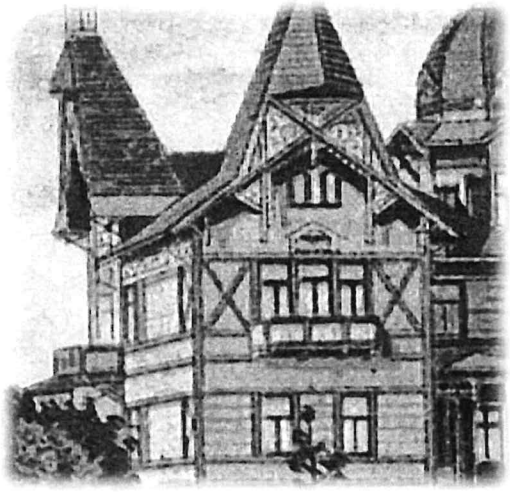

3. Esama pastato stogo konstrukcija metalinė - medinė, neautentiška. Virš esamos gontinės stogo dangos įrengta metalinės skardos danga. Esamą kiaurą metalinės skardos stogo dangą numatoma keisti nauja gontinę danga, išlaikant nuolydį ir kraigo altitudę, atkuriant šlaituose šviesliangius, išsaugoti esamus ir atkurti neišlikusius stogo elementus – šiaurės verandos aštuonkampį bokštelį, dengtą aštuonkampiu piramidiniu stogeliu, užsibaigiančiu kūgio formos bokšteliu su zenitiniais langais, atkuriant autentišką gontų stogo dangą; išsaugoti bokšto 4 dvišlaičius stogelius, apjungtus perimetru bokštą juosiančiu vienšlaičiu stogeliu, atkuriant neišlikusi kūgio formos bokštelį su zenitiniais langais ir centrinį stiebą virš jo, atkuriant autentišką gontų stogo dangą; išsaugoti piramidinį, dviejų tarpsnių bokštelį virš pagrindinio korpuso, atkuriant autentišką gontų stogo dangą, papildomai apšiltinti pastogės perdangą paliekant esamą šlaką ir įrengiant vaikščiojimo takus, protezuoti defektus gegnių sudūrimų vietose, gegnių galus pratekėjimų vietose, laikančio karkaso papuvimus ties frontonais, iš cinkuotos PVC dengtos skardos numatoma įrengti naujus lietlovius ir lietvamzdžius esamų vietose.

4. Pagrindinė autentiška veranda buvo remontuota sovietmečiu, keičiant kolonų apatines dalis. Stogo cinkuota skardos danga yra laidi vandeniui karnizinėje dalyje ir turi būti keičiama. Numatoma atnaujinti stogo cinkuotą skardos dangą verandos karnizinėje dalyje, atkurti neišlikusį verandos aptvėrimą remiantis fotonuotraukomis, atkurti neišlikusias verandos drožtų lentų grindis.

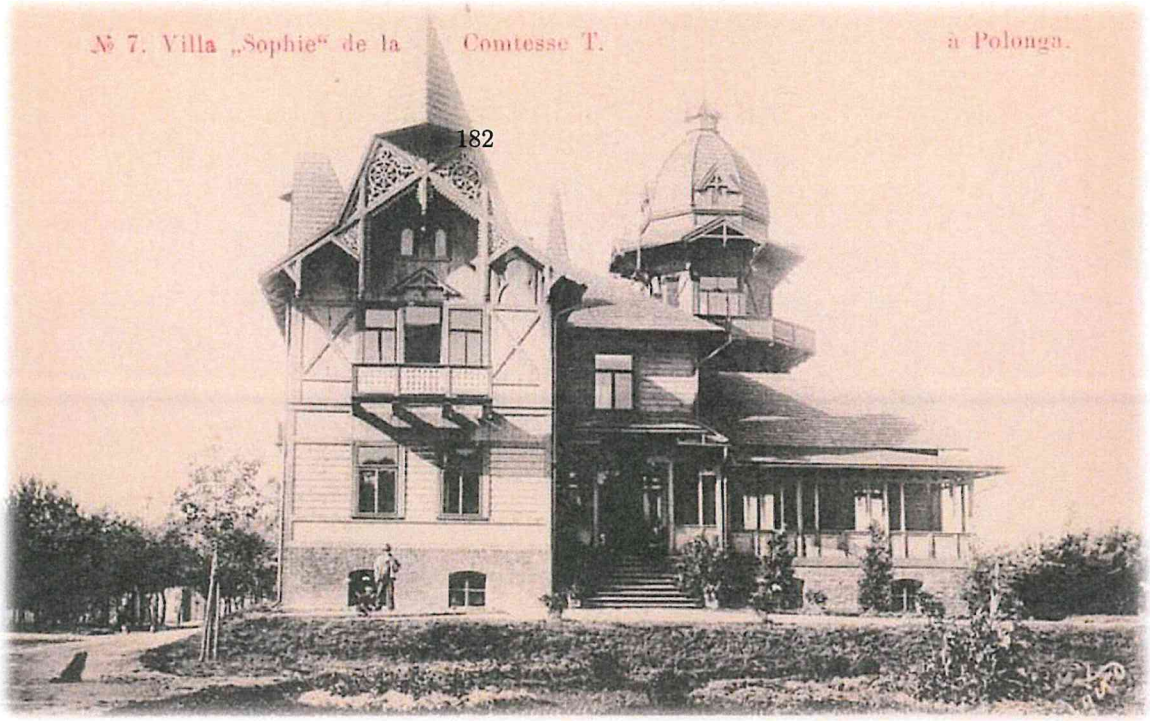

5. Visos pastato vertingosios savybės išsaugomos jas restauruojant. Pastato funkcinė įranga - mediniai laiptai su baliustrų turėklu I ir II a. vestibiuliuose ir vedantys į bokštą restauruojami; stalių ir kiti gaminiai - medinės dvivėrės ir vienvėrės įsprūdinės durys I ir II a. patalpose restauruojamos; medinės įsprūdinės laiptinės sienelės, tvorelė I a. vestibiulyje restauruojami (tvorelė naudojama drabužinei); konstrukcijų dekoras – profiliuotų gegnių galų tipas išsaugomas, gegnių galai restauruojami; bokšto kambario lubų apkalimo medinėmis lentomis, atkartojant bokšto aštuonkampio formą tipas saugomas ir restauruojamas, medinės rozetės, dekoratyvinių medinių lentelių, dengiančių lubų lentų sujungimo vietas, tipas saugomas ir restauruojamas; PR fasado verandos medinių antvožinių lubų tipas saugomas ir restauruojamas.

6. Numatoma atkurti visus neišlikusius fasadų puošybos elementus. Pastato fasadų brėžiniuose matomos visos vietos, kuriose bus atkuriami neišlikę mediniai kiaurapjūvio, apkalimo, elementai (visos vertingosios savybės).

6. Esamų perdenginių konstrukcija dalinai pakeista XX-o amžiaus I-oje pusėje pastatą pritaikant sanatorijos klubui. XIX a. antros pusės priestato perdenginyje ir rūsio perdenginyje numatoma įrengti keltuvą neįgaliesiems ir muziejaus eksponatams ir evakuacinius laiptus kurie jungtų cokolinį, pirmą ir antrą aukštus. Bokšte numatoma atkurti neišlikusius sraigtinius laiptus iš antro į trečią aukštą, kertant užtaisytą angą perdenginyje tarp antro ir trečio aukštų. Nevertingas cokolinio aukšto medines perdangas keisti į monolitines G/B perdangas; Tarpaukštinius perdenginius stiprinti antdėklais, mažinant jų įlinkį ir svirumą; keisti grindis; atkurti neišlikusius pagrindinius betoninius lauko įėjimo laiptus; restauruoti vidinius medinius kampinius laiptus;

7. Pastato pamatai esami, geros būklės. Cokolio dalyje įrengiamas sanuojantis tinkas. Numatoma įrengti aplink pastatą alsuojančią nuogrindą, dengiant ją restauruojama esamų keraminių plytų nuogrindos danga, demontuoti betono ir asfalto užtepą. Aplink pastatą vietose, kur nėra nuogrindos, įrengti keraminių plytų nuogrindą. Žemės judinimo vietose – archeologiniai tyrimai.

8. Autentiška sienų konstrukcija yra svilinė, susidedanti iš murločio, švylio karkaso ir užpildo. Frontoninės dalys, išskyrus palangines, yra karkasinės su lentų apkalų. Sovietmečio sienų (salės) konstrukciją karkasinė su 5-10 cm akmens vatos užpildu. Planuojama demontuoti nevertingas

mūrines pertvaras cokoliniame, pirmame ir antrame aukštuose, pleištuoti ir injektuoti sąraminius plyšius, cokolinio aukšto sienas sanuoti iš vidaus, iš išorės dažyti alsuojančiais dažais, pasvirusį verandos galerijos plytų mūro stulpą demontuoti ir atkurti panaudojant esamas plytas sutvarkius pamatą, demontuoti vidaus sienų apkalimus ir tinką, nuėmus tinką priimti sprendimą dėl sienų remonto, injektuoti murločio ir švylio elementus ties lietvamzdžiais, išorės sienų autentišką apkalimą valyti nuo dažų ir restauruoti, vertikalų cokolio apkalimą keisti į autentiškų matmenų ir formų apkalimą; Išsaugoti moderno stilistikos fasadų architektūros tūrines detales: rizalitus, bokštą su kupolu, verandą, balkonus, balkonų tvoreles, pasparas, fasadų apdailą su puošyba, apkalimo tipą, kiaurapjūvio dekoro elementus, smailes, stulpus, sandriką, viršūnes virš bokštelių;

9. Numatoma perplanuoti esamus san. mazgus pirmame ir antrame aukštuose pritaikant juos ŽN; I a. pagrindinėje salėje įmontuoti pandusą ŽN į sceną, suformuoti dvi patalpas administracijos darbuotojams ir patalpą darbuotojų maistui pašildyti ir paruošti gėrimus.

10. Siekiant renovuoti pastato šildymo-vėdinimo sistemą parengti atskirą projekto dalį; šildymo-vėdinimo dalies projektavimo ir montavimo darbus derinti papildomai;

11. Siekiant renovuoti pastato apšvietimo sistemą parengti atskirą projekto elektrotechninę dalį, kurioje turi būti numatyta: apšvietimą spręsti moderniomis priemonėmis ir medžiagomis – naudoti šiuolaikinius lakoniškų formų šviestuvus, išpildančius apšvietimui keliamus reikalavimus ir savo forma atitinkančius kultūros paveldo objekto moderno stilistiką; elektrotechninės dalies projektavimo ir montavimo darbus derinti papildomai.

11. Siekiant įrengti pastato priešgaisrinę ir apsauginę sistemas parengti atskiras projekto dalis; priešgaisrinės ir apsauginės signalizacijos dalių projektavimo ir montavimo darbus derinti papildomai;

12. Pastato funkcija – visuomeninė, skirta muziejui ir daugiafunkcinei salei lankyti. Planinė struktūra pritaikyta šiandienos poreikiams, sukuriant autentišką vasaros vilos atmosferą. Pastato fasadams naudojamos medžiagos: fasadai dengti medinių lentelių danga. autentiškos detalės restauruojamos, atkuriamos. Stoglangiai, stogo turėklai, – rudos spalvos (surūdiję).

3. Planuojamos veiklos poveikis Vilos pastatui:
Kultūros paveldo tvarkomųjų darbų numatoma veikla turės teigiamą poveikį šio paveldo objekto išsaugojimui, nes numatoma atskleisti ir išryškinti svarbiausias vertingąsias savybes – pastato išplanavimą, tūrinę - erdvinę struktūrą ir kompoziciją, atkurti neišlikusias vertingas detales ir autentišką visuomeninę funkciją bei sukurti dar vieną turistinį traukos objektą šalia judriausios Palangos miesto gatvės.

4. Nurodymai dėl tvarkybos darbų vykdymo ir tolesnių tyrimo darbų:
Kadangi prieš rengiant tvarkybos darbų projektą nebuvo galimybės detaliai įvertinti visų pastato konstrukcijų techninę būklę (atidengti visų pamatų konstrukciją visu pastato perimetru, sienų konstrukciją per visą sienų plotą bei perdangų konstrukcijas visose vietose (virš cokolinio aukšto numatytų keisti perdangos konstrukcijų; virš pirmo ir antro aukštų numatytų stiprinti perdangų konstrukcijų), pradėjus darbus, atidengus ir atvalius pamatų, sienų bei perdangų konstrukcijas, tvarkybos darbų metodai ir priemonės gali būti tikslinami, suderinus metodus ir priemones su specialiąją priežiūrą vykdančių specialistu.
Prieš vykdant žemės kasimo darbus būtina atlikti archeologinius tyrimus.

Igor Pasko, architektas,
II kategorijos tvarkomųjų paveldosaugos darbų
projektų rengimo specialistas (Atestato KPD nr. 2123)

NORMATYVINIŲ DOKUMENTŲ SĄRAŠAS, KURIAIS VADOVAUJANTIS PARENGTAS PAVELDO TVARKYBOS DARBŲ PROJEKTAS

184

1. **Lietuvos Respublikos statybos įstatymas** (Žin.,199, Nr. 32-788;2001, Nr. 101-3597);
2. **Lietuvos Respublikos saugomų teritorijų įstatymas** (Žin., 1993, Nr. 63-1188; 2001, Nr. 108-3902);
3. **Lietuvos Respublikos nekilnojamojo kultūros paveldo apsaugos įstatymas** (Žin., 1995, Nr. 3-37; 2004, Nr. 153-5571);
4. **Lietuvos Respublikos teritorijų planavimo įstatymas** (Žin., 1995, Nr. 107-2391; 2004, Nr. 21-617);
5. **Lietuvos Respublikos žemės įstatymas** (Žin.,2004, Nr. 28-868);

6. PTR 1.01.01:2005 „Paveldo tvarkybos reglamentų rengimo tvarka“;
7. PTR 2.01.01:2010„Kontakto zonos „mūras/gruntas“ sutvarkymas. Pamatų tvirtinimas“;
8. PTR 2.01.02:2010„Giluminio vandens lygio reguliavimas“;
9. PTR 2.02.01:2007„Akmens mūro ir natūralaus akmens, plytų mūro tvarkyba“;
10. PTR 2.02.02:2006 „Plytų mūras. Bendrieji reikalavimai“;
11. PTR 2.03.01:2010 „Betono, molio, medinių konstrukcijų tvarkyba“;
12. PTR 2.03.02:2010„Akmens mūro ir natūralaus akmens, plytų mūro sutvirtinimas cheminėmis priemonėmis“;
13. PTR 2.04.01:2010 „Medžio ir stalių gaminių tvarkyba“;
14. PTR 2.04.02:2010 „Medžio apdaila ir stalių gaminių sutvirtinimas cheminėmis priemonėmis“;
15. PTR 2.05.02:2010 „Metalo gaminių ir metalo konstrukcijų sutvirtinimas cheminėmis priemonėmis“;
16. PTR 2.06.01:2010 „Fasadų dekoratyvinių dangų, dekoratyvinio tinko, tinkuotų, dažytų paviršių tvarkyba“;
17. PTR 2.06.02:2010 „Interjerų dekoratyvinių dangų, dekoratyvinio tinko, tinkuotų, dažytų paviršių tvarkyba“;
18. PTR 2.11.01:2006 „Stogų dangos. Bendrieji reikalavimai“;
19. PTR 2.11.01:2010 „Čerpių, skalūno, metalo, medžio, nendrių, šiaudų ir bituminių dangų tvarkyba“;
20. PTR 3.02.01:2005„Tvarkomųjų paveldosaugos darbų projektavimo sąlygų (laikinieji apsaugos reglamentai) išdavimo taisyklės“;
21. PTR 3.06.01:2007 „Kultūros paveldo tvarkybos darbų projektų rengimo taisyklės“;
22. PTR 4.01.02:2007 „Žemės tvarkomųjų paveldosaugos darbų medžiagų, mechanizmų ir darbo sąnaudų normatyvai“;

23. STR 1.01.06:2010 „Ypatingi statiniai“, patvirtintą Respublikos aplinkos ministro 2002 m. balandžio 16 d. įsakymu Nr. 184.
24. STR 1.01.08:2002 „Statinio statybos rūšys“, patvirtintą Lietuvos Respublikos aplinkos ministro 2002 m. gruodžio 5 d. įsakymu Nr. 622 (Žin., 2002, Nr.119-5372);
25. STR 1.04.01:2002 „Esamų statinių tyrimai“;
26. STR 1.05.06:2010 „Statinio projektavimas“;

27. STR 1.05.08:2003 „Statinio projekto architektūrinės ir konstrukcinės dalių brėžinių braižymo taisyklės ir grafiniai žymėjimai“, patvirtintą Lietuvos Respublikos aplinkos ministro 2003 m. lapkričio 19 d. įsakymu Nr. 568 (Žin., 2003, Nr. 122-5541);
28. STR 1.07.01:2010 „Statybą leidžiantys dokumentai“, patvirtintą Lietuvos Respublikos aplinkos ministro 2010 m. Rugsėjo 28 d. įsakymu Nr. D1-826 (Žin., 2010, Nr. 116--5944);
29. STR 1.08.02:2002 „Statybos darbai“, patvirtintą Lietuvos Respublikos aplinkos ministro 2002 m. balandžio 30 d. įsakymu Nr. 211 (Žin., 2002, Nr. 54-2150);
30. STR 2.03.01:2001 „Statiniai ir teritorijos. Reikalavimai žmonių su negalia reikmėms“, patvirtintą Lietuvos Respublikos aplinkos ministro 2001 m. birželio 14 d. įsakymu Nr. 317 (Žin., 2001, Nr. 53-1898);
31. STR 2.05.07:2005 „Medinių konstrukcijų projektavimas“;
32. STR 2.06.01:1999 „Miestų, miestelių ir kaimų susisiekimo sistemos“;
33. Lietuvos standartas LST 1516 „Statinio projektas. Bendrieji įforminimo reikalavimai“;

Kiekviena šių leidinių publikacija turi būti paskutinės redakcijos, priedai turi būti įsigalioję šio projekto išleidimo dieną, jei nėra nurodyta kitaip.
Norminiai dokumentai, kurie yra šių dokumentų nuorodose, nėra surašyti.

TVARKYBOS DARBŲ, NAUDOJANT SPEC. TECHNOLOGIJAS, TECHNINĖS SPECIFIKACIJOS

1. *Bendrieji nurodymai*

Rengiant Nekilnojamojo kultūros paveldo Senosios vilos „Anapilis“ pastato, unikalus kodas 1290, Birutės al. 34A, Palangoje, paveldo tvarkybos darbų projektą, vadovautasi paveldo tvarkybos reglamentu PTR 3.06.01:2007 „Kultūros paveldo tvarkybos darbų projekto rengimo taisyklės“, STR 1.01.01:2005 „Kultūros paveldo statinio tvarkomųjų statybos darbų reglamentai“, STR 1.05.05:2010 „Statinio projektavimas“, atkreipiant ypatingą dėmesį į šio pastato autentiškų elementų išsaugojimą, restauravimą. Pastatas projektuotas ir statytas iki 1896 m.

2. *Tvarkybos darbų projekto koncepcija:*

- *visas pastato kultūros vertybių registre aprašytas vertingąsias savybes būtina išsaugoti;*
- *išsaugoti esamus ir atkurti neišlikusius stogo elementus – šiaurės verandos aštuonkampį bokštelį, dengtą aštuonkampiu piramidiniu stogeliu, užsibaigiančiu kūgio formos bokšteliu su zenitiniais langais, atkuriant autentišką gontų stogo dangą; išsaugoti bokšto 4 dvišlaičius stogelius, apjungtus perimetru bokštą juosiančiu vienšlaičiu stogeliu, atkuriant neišlikusi kūgio formos bokštelį su zenitiniais langais ir centrinį medinį stiebą virš jo, atkuriant autentišką gontų stogo dangą; išsaugoti piramidinį, dviejų tarpsnių bokštelį virš pagrindinio korpuso, atkuriant autentišką gontų stogo dangą;*
- *protezuoti defektus gegnių sudūrimų vietose, gegnių galus pratekėjimų vietose, laikančio karkaso papuvimus ties frontonais;*
- *esamą kiaurą metalinės skardos stogo dangą keisti gontine danga, išlaikant nuolydį ir kraigo altitudę, atkuriant šlaituose švieslangius; iš cinkuotos, PVC dengtos skardos įrengti naujus lietlovius ir lietvamzdžius esamų vietose; numatyti apsaugines stogo tvoreles; darbus vykdyti pagal parengtas technines specifikacijas;*
- *atnaujinti stogo cinkuotą skardos dangą verandos karnizinėje dalyje;*
- *atkurti neišlikusį verandos aptvėrimą remiantis fotonuotraukomis;*
- *atkurti neišlikusias verandos drožtų lentų grindis;*
- *atkurti dalinai išlikusį perimetrinį bokšto balkoną pagal išlikusius autentiško balkono fragmentus; kitus balkonus restauruoti;*
- *atkurti neišlikusį pietinio fasado balkoną, balkono įstiklintas duris ir medinį stogelį virš balkono durų;*
- *vidinius medinius kampinius laiptus ir laiptų turėklus iš pirmo į antrą aukštus ir iš antro aukšto į pastogę, medines tvoreles ir medines įsprūdinės laiptinės sieneles valyti nuo dažų ir restauruoti;*
- *atkurti neišlikusius pagrindinius medinius lauko įėjimo laiptus;*
- *cokolinio aukšto medines perdangas virš C-3 patalpos keisti į monolitines G/B perdangas; Tarpaukštinius perdenginius stiprinti antdėklais, mažinant jų įlinkį ir svirumą; keisti grindis;*
- *atkurti neišlikusius sraigtinius laiptus iš antro į trečią aukštą;*

- *išsaugoti vertingus pastato elementus (langus, duris; langų ir durų rankenėles); jų tvarkybai naudoti restauravimo metodiką ir medžiagas. Išrinkti restauracijai langai ir durys atitinka moderno stilistikai. Kiekvienas langas ir kiekvienos durys turi savitų elementų, kurie atskleidžia visą pastato autentiškų langų ir durų įvairovę;*
- *išmontuoti susidėvėjusias esamas duris ir pagal matavimų brėžinius gaminti analogiškas autentui duris;*
- *išmontuoti susidėvėjusius esamus langus su medinėmis palangėmis ir gaminti naujus klijuotos medienos dvigubo stiklo langus su medinėmis palangėmis; dažyti autentišką pirminį dažymą atitinkančiomis spalvomis; darbus vykdyti pagal parengtas technines specifikacijas;*
- *parinkti autentą ir moderno stilistiką atitinkančias, moderno stilistikai būdingas durų rankenas; langų rėmų varstymo rankenėles; darbus vykdyti pagal parengtas technines specifikacijas;*
- *restauruoti vertingąsias metalines cokolinio aukšto langų grotas;*
- *demontuoti nevertingas vėlyvas mūrines pertvaras, krosnis ir kaminus cokoliniame, pirmame ir antrame aukštuose paryškinant ir eksponuojant saugotiną kapitalinių sienų tinklą;*
- *Išsaugoti ir restauruoti moderno stilistikos fasadų architektūros tūrines detales: rizalitus, bokštą su kupolu, verandą, balkonus, balkonų tvoreles, pasparas, fasadų apdailą su puošyba, apkalimo tipą, kiaurapjūvio dekoro elementus, smailes, stulpus, sandriką, viršūnes virš bokštelių;*
- *restauruoti išsaugant esamas dalinai išlikusias sveikas autentiškas keramines plytas ir įrengus drenažą įrengti esamą keraminių plytų nuogrindą toje pačioje vietoje; įrengti naują alsuojančią nuogrindą prie daugiafunkcinės salės priestato (alsuojančią nuogrindą numatoma įrengti aplink visą pastatą), panaudojant esamas keramines plytas; demontuoti betono ir asfalto užtepą;*
- *išorės sienų autentišką apkalimą valyti nuo dažų ir restauruoti; vertikalų cokolio apkalimą keisti į autentiškų matmenų ir formų apkalimą;*
- *demontuoti vidaus sienų apkalimus ir tinką; nuėmus tinką priimti sprendimą dėl sienų remonto; injektuoti murločio ir švylio elementus ties lietvamzdžiais;*
- *cokolinio aukšto sienas sanuoti iš vidaus, iš išorės dažyti alsuojančiais dažais; pasvirusį verandos galerijos plytų mūro stulpą demontuoti ir atkurti naudojant esamas plytas sutvarkius pamatą;*
- *pleištuoti ir injektuoti sąraminius plyšius;*

3. ***Bendrastatybiniai darbai:***
   - *numatyti evakuacinius laiptus jungiančius cokolinį ir antrą aukštus;*
   -
   - *numatyti keltuvą ŽN patekimui į cokolinį, pirmą ir antrą aukštus;*
   - *papildomai apšiltinti pastogės perdangą paliekant esamą šlaką ir įrengiant vaikščiojimo takus;*
   - *perplanuoti esamus san. mazgus pirmame ir antrame aukštuose pritaikant juos ŽN; I a. pagrindinėje salėje įmontuoti pandusą ŽN prie scenos;*
   - *numatyti dvi patalpas administracijos darbuotojams;*
   - *numatyti patalpą darbuotojų maistui pašildyti ir paruošti gėrimus;*
   - *įrengti du stoglangius: vieną esamoje angoje, kitą esamo patekimo ant stogo vietoje;*
   - *siekiant renovuoti pastato šildymo-vėdinimo sistemą parengti atskirą projekto dalį; šildymo-*

vėdinimo dalies projektavimo ir montavimo darbus derinti papildomai;

- *siekiant renovuoti pastato apšvietimo sistemą parengti atskirą projekto elektrotechninę dalį, kurioje turi būti numatyta: apšvietimą spręsti moderniomis priemonėmis ir medžiagomis – naudoti šiuolaikinius lakoniškų formų šviestuvus, išpildančius apšvietimui keliamus reikalavimus ir savo forma atitinkančius kultūros paveldo objekto moderno stilistiką; elektrotechninės dalies projektavimo ir montavimo darbus derinti papildomai.*
- *siekiant įrengti pastato priešgaisrinę ir apsauginę sistemas parengti atskiras projekto dalis; priešgaisrinės ir apsauginės signalizacijos dalių projektavimo ir montavimo darbus derinti papildomai;*

Rengiant TDP sprendinius, siekta maksimaliai išsaugoti autentiškus patenkinamos ir geros būklės stalių gaminius, langų ir durų autentišką furnitūrą, kitą autentišką materiją. Visi tvarkybos darbų sprendiniai pateikti ir jų įgyvendinimui keliami technologiniai reikalavimai išdėstyti šiose techninėse specifikacijose.

Vykdant objekte ardymo, tvarkybos ir montavimo darbus vadovautis Lietuvos Respublikos įstatymais, statybos techniniais reglamentais, normomis ir taisyklėmis, bei kitais normatyviniais dokumentais.

Statybos darbai vykdomi vadovaujantis patvirtintu techniniu projektu (TP).

4. Statybos vietos paruošiamieji darbai objekte

Visos darbų zonos turi būti aptvertos ir įrengti įspėjimo ženklai, informuojantys apie tai, jog netoliese yra pavojaus zona.

Tuo atveju, kai rangovas, atlikdamas darbus, susiduria su projekto brėžiniuose nenurodytais įrenginiais arba komunikacijomis, jis privalo nedelsiant informuoti statybos techninę priežiūrą dėl minėtų įrenginių dispozicijos ir jų nurodytais būdais apsaugoti, išlaikyti arba pašalinti minėtus įrenginius arba komunikacijas. Tik tada leidžiama tęsti darbus toje zonoje.

Kadangi tvarkybos darbai bus vykdomi objekte, kuriam suteiktas ypatingo statinio statusas, statybos darbų vadovas turi užtikrinti visapusišką pastato vertingųjų elementų, kiemo dangų ir želdinių apsaugą nuo sužalojimų, sunaikinimo ar nežymių pakenkimų.

5. Bendri nurodymai darbų vykdymui ir medžiagoms:

1. Darbus gali vykdyti atestuotos firmos ir apmokyti specialistai.
2. Darbai vykdomi, suderinus su statytoju darbų eigą ir tvarką, nenutraukiant pastato eksploatacijos, turint leidimą darbų vykdymui. Už darbų saugą atsako rangovas.
3. Darbų priežiūrą vykdo statytojo techninis prižiūrėtojas.
4. Rangos konkurso pasiūlymams turi būti pateikiami dokumentai, patvirtinantys gaminių, medžiagų ir įrengimų technines charakteristikas, atitinkančias techninių specifikacijų reikalavimus. Statybos metu nerekomenduojama keisti medžiagas, gaminius ar įrengimus kitais, negu pateikta rangos konkurso pasiūlymuose. Darant pakeitimus gaunamas raštiškas statytojo, techninio prižiūrėtojo ir konsultanto sutikimas.
5. Visos atvežamos į statybą medžiagos, gaminiai bei įrengimai turi turėti pasus ir būti firminiame įpakavime. Medžiagos, gaminiai bei įrengimai turi būti sertifikuoti Lietuvos Respublikoje. Jei tokių nėra - importinėms turi būti užsienio šalių sertifikatai, vietinėms - įmonės paruošti standartai.
6. Darbai vykdomi, vadovaujantis gamintojų nustatytomis instrukcijomis darbui su šiomis medžiagomis, gaminiais bei įrengimais.
7. Bet kurios priemonės įgyvendinimo darbai turi būti atlikti iki galo, renovuota pastato dalis turi būti tinkama tolimesnei eksploatacijai. Po renovacijos neturi pablogėti kitų pastato dalių ir teritorijos elementų eksploatacinės savybės, jie turi būti palikti tokioje pat būklėje, kokioje buvo iki darbų pradžios.

TS01 ARDYMO DARBAI

189

1.1. Bendrieji nurodymai

Ardymo darbų, atliekamų kultūros paveldo objekte, apimtys turi būti nurodytos generalinio projektuotojo techninio projekto atskirų dalių (SA, VN, ŠVOK, E, ASS, GSS) "Įrengimų, medžiagų ir darbų kiekių žiniaraštyje". Griovimo darbai turi būti vykdomi atsargiai, kad nebūtų padaryta žala gretimoms neardomoms konstrukcijoms.

Durys ir langai, kurie yra projekte pažymėti kaip restauruojami, išmontavimo restauracijai metu, jų transportavimo bei sandėliavimo metu neturi būti sugadinti ar sulaužyti. Turi būti saugoma visa išmontuota restauravimui skirta autentiška furnitūra. Turi būti saugomi ir analogų gamybai skirtų originalių gaminių fragmentai ar elementai.

Statybos vietoje statybinės atliekos rūšiuojamos į tinkamas naudoti ir būtinas perdirbti. Statybinės atliekos turi būti išvežtos į sąvartyną, antrinių žaliavų supirktuves arba į utilizavimo įmonę. Priduodant objektą eksploatuoti būtina turėti dokumentus, patvirtinančius statybinių atliekų priėmimą į statybinių medžiagų sąvartyną, utilizavimo įmonę ar antrinių žaliavų supirktuvę.

1.2. Langų, palangių ir durų išmontavimas

Darbai vykdomi, vadovaujantis TDP brėžiniuose pateiktais nurodymais. Rytinio fasado išklotinėje (I a. prie durų RD-4 (2 vnt.); II a. prie balkono durų RL-1 (2 vnt.); II a. RL-3; III a. RL-2) pažymėti langai su medinėmis palangėmis ir furnitūra neišimami, paliekami pilnai restauracijai (6 vnt.). Restauracijai netinkami susidėvėję langų blokai su medinėmis palangėmis atsargiai išmontuojami. Tuo tikslu pirmiausia išimami langų rėmai, viršulangiai. Staktos įpjaunamos keliose vietose ir atsargiai, atskirais gabalais išimamos iš lango angos.

Cokolinio a. vienveres duris RD-1, I a. autentiškas klasicistinės stilistikos centrinio įėjimo (rytiniame fasade) dvivėres duris RD-4 ir vienveres duris RD-3, II a. vienveres duris RD-2 ir dviveres balkono duris RL-1, III a. šiaurinio fasado išklotinėje vienveres balkono duris RD-5 su viršulangiais ir staktomis išmontuoti restauracijai (6 vnt.), saugant duris nuo pažeidimų.

Išmontuojant būtina dirbti atsargiai, nesulaužyti, nesuskaldyti medinių staktų ir varčių. Autentišką furnitūrą ir kampuočius būtina suskaičiuoti, sustatyti aktą ir perduoti restauracijai. Už autentiškų gaminių išsaugojimą atsakingas statybos darbų vadovas.

Nerestauruojamas vidines duris išmontuoti, parenkant ir išsaugant geriausiai išlikusias duris analogų gamybai.

1.3. Stogo dangų, apskardinimų ir medinių stogo konstrukcijų išmontavimas

Ardoma vėlyva metalinių lakštų stogo danga ir po ja išlikusių autentiškų medinių konstrukcijų puvinio pažeistos dalys, jei būtų nustatyta, kad tokių yra. Stogo altitudė, planas nekeičiamas.

Atidengta gontų danga ir medinės stogo konstrukcijos apžiūrimos, įvertinama jų faktinė fizinė būklė, defektuojamos sukvietus komisiją ir sustačius būklės įvertinimo aktą. Geros būklės stogo dangą ir konstrukcijas ardymo darbų metu atsargiai nuimti, saugoti nuo sugadinimo, tyčinio sužalojimo ir atmosferos neigiamo poveikio. Blogos būklės gontų stogo dangą ir medines konstrukcijas rekomenduojama keisti analogiškomis (arba injektuoti).

Rangovas privalo užtikrinti patalpų apsaugą nuo neigiamo kritulių poveikio nuėmus stogo dangą. Iš statybos aikštelės turi būti operatyviai išvežamos išmontuotos konstrukcijos ir statybinės atliekos bei šiukšlės, įrengiama laikina apsauga nuo kritulių.

Išorinių skardinių palangių, lietvamzdžių ir lietlovių susidėvėję skardiniai elementai išmontuojami,. Lietvamzdžių, įlajų geriausiai išlikę gaminiai išsaugomi, paliekami kopijų gamybai. Kiti erodavę skardos elementai išvežami į metalo supirktuvę.

1.4. Šviestuvų ir elektros instaliacijos išmontavimas

Liuminescencinės ir kaitrinės lempos, tarybiniai šviestuvai ir instaliacija išmontuojama pagal elektrotechninėje dalyje pateiktus brėžinius (visame pastate). Vykdant išmontavimo darbus būtina saugoti autentišką mūrą ir medinį karkasą, negalima kirsti mūro ir medžio, jei projektuojamų kiaurymių diametras

ir vieta nepažymėta TP E dalies brėžiniuose.

1.5. Langų išorinių grotelių išmontavimas 190

Išlikusios metalinės autentiškos cokolinio aukšto langų grotelės (13 vnt.) yra patenkinamos fizinės būklės, vietomis trūksta metalinių elementų.Jos yra įtrauktos į vertingųjų savybių sąrašą. Jas būtina išmontuoti, nuvežti į restauravimo įmonę restauracijai ir kad turėti pavyzdį kopijų gamybai.

1.6. Apskardinimų išmontavimas

Išorinių skardinių palangių, parapetų, lietvamzdžių ir lietlovių susidėvėję skardiniai elementai išmontuojami. Lietvamzdžių, įlajų geriausiai išlikę gaminiai išsaugomi, paliekami kopijų gamybai. Kiti erodavę skardos elementai išvežami į metalo supirktuvę. Būtina kviesti paveldo specialistų ir ekspertų komisiją prieš išardant esamą lietaus surinkimo ir nuvedimo sistemą.

1.7. Keraminių plytų nuogrindos išmontavimas

Esama keraminių plytų nuogrinda atsargiai išimama ir saugojama kol bus įrengtą alsuojančios nuogrindos konstrukciją. Vėlyvi betoninės nuogrindos elementai išardomi ir operatyviai išvežami iš statybvietės.

1.8. Saugumo technikos reikalavimai

Visi numatyti ardymo darbai turi būti vykdomi pastovioje darbų vadovo, specialiosios projekto vykdymo priežiūros (KPD atestuoto specialisto) bei techninės priežiūros specialisto kontrolėje. Draudžiama ardyti konstrukcinius statinio elementus keliuose lygiuose. Iki darbų pradžios sustatomas aktas statinio apžiūrai, nurodant ypač svarbius ir atidžiai saugomus ruožus.

TS02 MEDŽIO GAMINIAI

2.1. Bendrieji nurodymai

Vadovaujantis STR 2.05.07:2005 „Medinių konstrukcijų projektavimas“ medinėms konstrukcijoms gaminti daugiausia naudojama spygliuočių mediena. Kietųjų lapuočių medieną būtina naudoti kaiščiams, pagalvėms ir kitoms svarbioms detalėms gaminti. Durų ir langų gamybai, restauravimui naudoti klijuoto spygliuočio tašą.

Vientisosios ir klijuotosios statybinės medienos stiprumo klasės ir jų savybių charakteristikų reikšmės turi atitikti standartų LST EN 338 ir LST EN 1194 reikalavimus.

Naudojama I medienos eksploatavimo klasė – kai būdingas drėgmės kiekis spygliuočių medienoje ne didesnis kaip 12 % esant aplinkos temperatūrai 20 °C ir santykinei oro drėgmei viršijant 65 % tik keletą savaičių per metus.

Mediena privalo būti antiseptikuota. Medieną padengti antiseptiku prisilaikant jį gaminančios firmos reikalavimams. Visa atvira mediena privalo būti antiseptikuota. Leistinos medienos nuokrypos: iki 100 mm pločio + 2 mm, platesnių kaip 100 mm + 3 mm.

Medinių elementų galai besiliečiantys su su mūro arba betoniniais paviršiais, turi būti aptepti silikoninėmis mastikomis. Medinės konstrukcijos, kurios liečiasi su mūro arba betoniniais paviršiais turi būti apvyniojamos vienu sluoksniu ruberoido.

Apie įvairius su medienos gaminių restauracija ir gamyba susijusius darbus, tokius kaip durų gamyba ir restauravimas; langų gamyba ir restauravimas, žr. parengtas technines specifikacijas.

2.2. Durų restauracija

Restauravimo darbai taikomi dviverėms fasadinėms įėjimo durims, 2 balkonų durims ir 3 vidaus durims. Pagal autentiškus pavyzdžius ir apmatavimo brėžinius gaminamos naujos 3 įėjimų durys, 3 balkono durys ir 26 vidaus durys. Visos durys turi turėti užraktų sistemą, rankenas, kurių dalis yra

autentiški išsaugoti ir restauruoti gaminiai, kita dalis – nauji gaminiai, kurie yra autentiškų kopijos arba naujai parinkti gaminiai, kurių tipas ir stilius derinami papildomai.

Turi būti užtikrintas tinkamas restauruotų ir naujai gaminamų durų gaminių hermetiškumas ir nurodytas ugniai atsparumo ir garso izoliacijos laipsnis.

2.2.1. Restauruojamos durys

Remiantistechninio projekto metu atliktais polichrominiais tyrimais nustatytos durų ir langų autentiškos spalvos. Tvarkybos darbų atlikimo metu reikalinga patikslinti polichrominiuose tyrimuose gautus duomenis; esant naujų duomenų jie papildomi, kviečiant tyrimų autorę ir priimant sprendimą dėl tolimesnės restauravimo darbų eigos. Restauravimo darbų rekomendacijas žiūr. toliau tekste.

Durys RD-1 cokoliniame aukšte (1 vnt.). Durys vienvėrės, medinės. Varčių būklė patenkinama, staktos slenkstis suiręs. Esant galimybei, durys restauracijai išmontuojamos su stakta. Restauraciją vykdyti rankiniu būdu atsargiai pašalinant aliejinių dažų sluoksnius nuo medinių paviršių. Darbų eigoje nuvalytos medienos būklė tikslinama. Restauruojamos durys dvipusės, su apvadais, iš abiejų pusių turinčios po 4 horizontalius stačiakampio formos įsprūdus. Komplektuojamos su restauruojamais RAL 8028 spalvos metaliniais vyriais (2 vnt.), 2 rankenomis ir spyna. Dengiamos RAL 8028 spalvos neblizgiais, atmosferos poveikiams atspariais dažais. Durų restauravimo metodiką - darbų rekomendacijas žiūr. toliau tekste.

Durys RD-2 antrame aukšte (1 vnt.). Durys vienvėrės, medinės. Varčių būklė patenkinama, staktos slenkstis suiręs. Esant galimybei, durys restauracijai išmontuojamos su stakta. Restauraciją vykdyti rankiniu būdu atsargiai pašalinant aliejinių dažų sluoksnius nuo medinių paviršių. Darbų eigoje nuvalytos medienos būklė tikslinama. Restauruojamos durys dvipusės, su apvadais, iš abiejų pusių turinčios po 2 vertikalius ir 2 horizontalius stačiakampio formos įsprūdus. Komplektuojamos su restauruojamais RAL 8028 spalvos metaliniais vyriais (2 vnt.), 2 rankenomis ir spyna. Dengiamos RAL 8028 spalvos neblizgiais, atmosferos poveikiams atspariais dažais. Durų restauravimo metodiką - darbų rekomendacijas žiūr. toliau tekste. Išlikusius vyrius restauruoti, dingusius vyrių tvirtinimo varžtus gaminti naujus pagal autentą. Nuimti, saugoti ir restauruoti durų rankeną. Furnitūros tvarkybą žiūr. 3.1; 3.2.

Durys RD-3 antrame aukšte (1 vnt.). Durys vienvėrės, medinės su viršulangiu. Varčių būklė patenkinama, staktos slenkstis suiręs. Esant galimybei, durys restauracijai išmontuojamos su stakta. Restauraciją vykdyti rankiniu būdu atsargiai pašalinant aliejinių dažų sluoksnius nuo medinių paviršių. Darbų eigoje nuvalytos medienos būklė tikslinama. Restauruojamos durys dvipusės, su apvadais, iš abiejų pusių turinčios po 4 vertikalius stačiakampio formos įsprūdus. Komplektuojamos su restauruojamais RAL 8028 spalvos metaliniais vyriais (2 vnt.), 2 rankenomis ir spyna. Dengiamos RAL 8028 spalvos neblizgiais, atmosferos poveikiams atspariais dažais. Durų restauravimo metodiką - darbų rekomendacijas žiūr. toliau tekste.

Durys RD-4 šiauriniame ir pietiniame fasade (1 vnt.). Durys dvivėrės. Durys medinės.Varčių būklė patenkinama; staktų slenksčiai suirę. Esant galimybei, duris restauracijai išmontuoti su staktomis. Restauraciją vykdyti rankiniu būdu atsargiai pašalinant aliejinių dažų sluoksnius nuo medinių paviršių. Darbų eigoje nuvalytos medienos būklę tikslinti. Išlikusius vyrius restauruoti, dingusius vyrių tvirtinimo varžtus gaminti naujus pagal autentą. Nuimti, saugoti ir restauruoti dviejų tipų rankenas. Furnitūros tvarkybą žiūr.3.1; 3.2. Restauruojamos durys dvipusės, su apvadais, iš abiejų pusių turinčios po 2 vertikalius stačiakampio formos įsprūdus. Komplektuojamos su restauruojamais RAL 8028 spalvos metaliniais vyriais (4 vnt.), 1 rankena ir spyna. Dengiamos RAL 8028 spalvos neblizgiais, atmosferos poveikiams atspariais dažais. Restauruojami langai varstomi, su apvadais, dvigubi. Kiekvienas komplektuojamas su restauruojamais RAL 8028 spalvos metaliniais vyriais (6 vnt.) ir 2 rankenom su uždarymo mechanizmais. Dengiamas RAL 8028 spalvos neblizgiais, atmosferos poveikiams atspariais dažais. Stiklinamas paprastu selektyviniu 6 mm storio stiklu.

Durys RD-5 šiauriniame ir pietiniame fasade (1 vnt.). Durys dvivėrės. Kiekviena varčia turi po du skirtingų matmenų stačiakampio formos įsprūdus. Durys medinės. Varčių būklė patenkinama; staktų slenksčiai suirę. Esant galimybei, duris restauracijai išmontuoti su staktomis. Restauraciją vykdyti rankiniu būdu atsargiai pašalinant aliejinių dažų sluoksnius nuo medinių paviršių. Darbų eigoje nuvalytos medienos būklę tikslinti. Išlikusius vyrius restauruoti, dingusius vyrių tvirtinimo varžtus gaminti naujus pagal autentą. Nuimti, saugoti ir restauruoti dviejų tipų rankenas. Furnitūros tvarkybą žiūr. 3.1; 3.2.

Restauruotoms durims parinkti autentą atitinkančio metalo lakoniškų formų rankenas su apyraktėmis, spyną. Parinktą furnitūrą derinti su specialiąją paveldosauginę priežiūrą vykdančiu specialistu. Restauruojamos durys dvipusės, su apvadais, įstiklintos. Komplektuojamos su restauruojamais RAL 8028 spalvos metaliniais vyriais (2 vnt.), 2 rankenomis ir spyna. Dengiamos RAL 8028 spalvos neblizgiais, atmosferos poveikiams atspariais dažais. Restauruojami langai varstomi ir nevarstomi, be apvadų, viengubi. Komplektuojami su restauruojamais RAL 8028 spalvos metaliniais vyriais (4 vnt.) ir 2 rankenom su uždarymo mechanizmais. Dengiamas RAL 8028 spalvos neblizgiais, atmosferos poveikiams atspariais dažais. Stiklinamas paprastu selektyviniu 6 mm storio stiklu. Visi projekto pakeitimai ar priimti sprendimai dėl furnitūros ar dažymo fiksuojami darbų žurnale.

Balkono durys RL-1. Restauruojamos durys dvipusės, su apvadais, iš abiejų pusių turinčios po 2 vertikalius įsprūdus. Komplektuojamos su restauruojamais RAL 8028 spalvos metaliniais vyriais (4 vnt.), metaliniais kampuočiais (52 vnt.), 1 rankena ir spyna. Dengiamos RAL 8028 spalvos neblizgiais, atmosferos poveikiams atspariais dažais.

2.2.2. Durų restauravimo metodika

Darbus gali vykdyti profesionalūs medžio restauratoriai. Negalima nušveisti arba nupjauti rėmo profilio kantelių, pakeisti palangės profilio, suploninti rėmų tašo ir pan. Visi stori profilius slepiantys uždažymai turi būti nuimti, užkarpos ir profilių briaunos nuvalytos, ryškios, aštrios. Neleidžiama keisti suirusių elementų naujais atsitiktinio profilio elementais (serijinės gamybos).

Nuvalius restauruojamų durų paviršių nuo dažų sluoksnio būtina įvertinti defektuotų medinių elementų techninę būklę, sukvietus komisiją papildomai svarstyti, kaip gaminį restauruoti toliau. Esant reikalui, išpjaunamos suirusios dalys, implantuojami nauji medienos elementų fragmentai. Esant būtinybei, specialiąją paveldosauginę priežiūrą vykdančiam specialistui raštu leidus (darant įrašą Darbų žurnale), keičiami atskiri durų elementai naujai pagamintais pagal autentišką pavyzdį. Prieš dažant, durų paviršius glaistomas, šlifuojamas, gruntuojamas pagal rangovo pasirinktą restauravimo darbams tinkamą metodiką ir pasirinkus restauracijoje naudojamas medžiagas. Galutinis paviršiaus apdailos sprendimas priimamas, patikslinus PT duomenis restauravimo darbų eigoje bei juos suderinus su naujai gaminamų durų blokų apdailos sprendimu. Pagal polichrominius tyrimus parenkama durų spalva RAL 8028.

Prieš dažant, privalu atlikti mažo fragmento gruntavimo ir dažymo bandymą ir jį pateikti papildomam derinimui. Tik gavus leidimą, galima dažyti visas duris viena, projekte nurodyta spalva.

Ant restauruotų durų varčios iš abiejų pusių tvirtinamos pagal autentą pagamintos metalinės rankenos (viso - 12 vnt.), kurių brėžiniai gamybai pateikiami pagal autento apmatavimus.

2.3. Durų gamyba pagal autentą

Viso pastato langai ir durys yra blogos būklės. Vietoje susidėvėjusių vidaus ir išorės durų (22 vnt. Neįskaitant išrinktų restauracijai langų ir durų; kiekvienas restauruojamas langas ir kiekvienos restauruojamos durys turi savitų elementų, kurie atskleidžia visą pastato autentiškų langų ir durų įvairovę) ir naujų patalpų durys gaminamos naujos pagal autentą, pagal autentiškų durų matavimo brėžinius (žiūr. brėž. TDP-28 - TDP-32), išlaikant medžiagiškumą, panaudojant analogiškus mazgus ir profilius. Visų durų apdaila atliekama pagal polichrominiuose tyrimuose gautus pirminį dažymą atitinkančius duomenis. Prieš dažant duris, privalu atlikti mažo fragmento gruntavimo ir dažymo bandymą ir jį pateikti papildomam derinimui. Tik gavus leidimą, dažyti visus gaminius autentą atitinkančiais dažais ir spalva.

Būtina atkreipti dėmesį, kad durų blokai yra skirtingų išmatavimų. Prieš pradedant durų gamybą būtina patikslinti angų išmatavimus, išlaikyti brėžiniuose nurodytas atidarymo kryptis, įsprūdų ir stiklų skaidymą. Esant būtinybei, durų projekto pakeitimus privalu derinti su specialiąją projekto priežiūrą vedančiu specialistu. Durims parinkti matinio balto metalo klasicistines, lakoniškų formų rankenas su apyraktėmis. Parinktą furnitūrą derinti su specialiąją paveldosauginę priežiūrą vykdančiu specialistu. Visi projekto pakeitimai ar priimti sprendimai dėl furnitūros ar dažymo fiksuojami darbų žurnale.

2.3.1. Medžiagos

Medinės durys iš gamintojo turi būti pristatytos surinktos į blokus: stakta su varčia pakabinta ant vyrių, su

visiškai baigta paviršiaus apdaila arba paviršiumi, paruoštu paskutiniam dengiamam sluoksniui, mechaninis jų atsparumas turi atitikti VST 24033-80 reikalavimus.

Durų konstrukcija medinė skydinė: stakta iš spygliuočių medienos masyvo; varčios skydo atsparumas lenkimui > 35 MPa; atsparios drėgmei; varčios karkasas pilnai užpildytas mediena (varčios storis ~ 45 mm); vyriai simetriški, pritvirtinti 2-jose vietose. Virš durų įrengiami nevarstomi viršulangiai. Apvadai mediniai (plotis 28 ÷110 mm, storis ~ 30 mm). Paviršiai lygūs, dengiami aliejiniais dažais.

2.4. Langų restauravimas

Pilnai restauracijai atrinkti rytinio fasado išklotinėje esantys langai **RL-1** (2 vnt.), **RL-2**, **RL-3**, ir prie durų **RD-4** (2 vnt.) su medinėmis palangėmis ir furnitūra (6 vnt.). Jie pažymėti planuose ir fasado brėžinyje. Restauruojamos langų staktos, neišmontuojant iš angos. Išoriniai ir vidiniai rėmai ir medinės palangės restauracijai išmontuojami.

RL-1. Restauruojami langai varstomi, su apvadais, dvigubi. Kiekvienas komplektuojamas su RAL 8028 spalvos metaliniais vyriais (6 vnt.) ir 2 rankenom su uždarymo mechanizmais. Dengiamas RAL 8028 spalvos neblizgiais, atmosferos poveikiams atspariais dažais.

Restauruojamos balkono durys aprašytos prie restauruojamų durų (žiūr. 2.2.1.).

RL-2. Restauruojamas langas varstomas, su apvadais ir palange, viengubas. Komplektuojamas su restauruojamais RAL 8028 spalvos metaliniais vyriais (2 vnt.), metaliniais kampuočiais (8 vnt.) ir 1 rankena su uždarymo mechanizmu. Dengiamas RAL 8028 spalvos neblizgiais, atmosferos poveikiams atspariais dažais.

RL-3. Restauruojamas langas varstomas, su apvadais, dvigubas. Komplektuojamas su restauruojamais RAL 8028 spalvos metaliniais vyriais (2 vnt.), metaliniais kampuočiais (24 vnt.) ir 2 rankenomis su uždarymo mechanizmais. Dengiamas RAL 8028 spalvos neblizgiais, atmosferos poveikiams atspariais dažais.

Prieš išvežant rėmus ir palanges restauracijai į gamybos cechą, iš langų būtina atsargiai išmontuoti autentišką furnitūrą, ją suskaičiuoti, surašyti aktą ir perduoti ją saugoti arba valyti. Restauruojamų langų trūkstamus furnitūros elementus surinkti ir sukomplektuoti iš kitų (išmontuojamų) langų.

Langų restauravimas vykdomas rankiniu būdu, karšto oro srove suminkštinant ir aštriomis glaistyklėmis nubraukiant dažus nuo medienos paviršiaus, jo nepažeidžiant. Nuvalyti langų elementai peržiūrimi, įvertinama jų būklė, pažeistos dalys restauruojamos, taikant specialią metodiką ir medžiagas (medžio fragmentų implantavimas, glaistymas, mazgų perrinkimas, klijavimas ir kt.).

Darbus gali vykdyti profesionalūs medžio restauratoriai. Negalima nušveisti arba nupjauti rėmo profilio kantelių, pakeisti palangės profilio, suploninti rėmų tašo ir pan. Visi stori profilius slepiantys uždažymai turi būti nuimti, užkarpos ir profilių briaunos nuvalytos, ryškios, aštrios. Esant labai ženkliems atskirų elementų pažeidimams, suirusias dalis išimti ir implantuoti iš kitų išmontuotų pakankamos kokybės langų rėmų arba gaminti analogiškus naujus pagal matavimų brėžinius.

Neleidžiama keisti suirusių elementų naujais atsitiktinio profilio elementais (serijinės gamybos).

Po medinių elementų restauracijos langai dažomi RAL 8028 spalva, remiantis polichrominiais tyrimais, atliktais 2013 m. Dažai naudojami visiems langams dažyti vienos rūšies ir atspalvio (perkami iš vieno gamintojo), kad spalvos intensyvumu nesiskirtų restauruoti ir naujai pagaminti langai ir palangės. Sumontuojama nuvalyta ir restauruota autentiška langų furnitūra: viršulangių varstymo mechanizmai, rankenėlės, vyriai, fiksatoriai, rėmų atmušos.

Jei sumontuoti restauruoti rėmai nėra pakankamai sandarūs, būtina numatyti ir sumontuoti sandarinimo tarpines visu išorinių ir vidinių rėmų perimetru.

2.5. Naujų langų gamyba ir montavimas

Tvarkybos darbų projekte paruošti langų skaidymo ir įstatymo į angą principiniai brėžiniai ir langų gaminių žiniaraštis - specifikacijos. Langų ir palangių gamybai naudoti klijuotos pušies tašą be dygio. Ruošinius impregnuoti mirkant, gruntuoti. Remiantis pastato fotofiksacija koreguojamas iškeltų aukščiau viso pastato langų linijos langų pozicijos aukštis, langų matmenys nekeičiami.

Langų staktų išoriniai matmenys nekeičiami; langai gaminami nauji ir montuojami į esamas autentiškų matmenų angas. Rėmų skaidymas išlaikomas autentiškas. Langų skerspjūvių, profilių ir mazgų rekomenduojamus brėžinius žiūr. brėž. TDP-28 – TDP-32. Langų kiekių žiniaraščiai pateikiami projekto SA ir TDP dalyse generalinio projektuotojo kartu su langų blokų matmenimis.

2.5.1. Darbų vykdymas

Langus montuojanti įmonė turi turėti patvirtintas langų montavimo taisykles.

Leistini nuokrypiai

194

Matuojamieji gaminio parametrai	Vardinių matmenų intervalai	Gaminių vardinių matmenų nuokrypiai
1. Vidiniai staktų ir rėmų (varčių) matmenys	Iki 630 Nuo 630 iki 1600	+ 1,0 + 1,5
2. Išoriniai rėmų (varčių) matmenys	Nuo 1600 Iki 630 Nuo 630 iki1600	+ 2,0 - 1,0 - 1,5
3. Išorinių staktų matmenys	Nuo 1600 Iki 1000 Nuo 1000	- 2,0 2,0 30
4. Langų plokštumas ir tiesumas	iki 2000 Nuo 2000 iki 1000 Nuo 1000 iki 1600	5,0 1,5 2,5
5. Langų elementų įstrižainių skirtumas	Nuo 1600 iki 1000 Nuo 1000 iki 1600 Nuo 1600	3,5 2,0 3,0 4,0

Nuokrypio pavadinimas	Leistinas nuokrypis, mm
Langų, durų ir vartų blokų nuokrypis nuo vertikalės	3
Apvadų nukrypimai nuo vertikalės	3
Gaminių persikreipimas (kreivumas) bet kuria kryptimi	2
Palangių lentų nuokrypis nuo horizontalės	3
Apvadų pločio nuokrypis nuo projekto	± 3
Horizontalių elementų nesutapimas langų rėmuose arba duryse	2

2.5.2. Teisės aktai

1. LST 12207: 2004. Langai ir durys. Oro skverbtis. Klasifikavimas.
2. RSN 143-92. Pastatų atitvarų šiluminė technika.
3. RSN 144-92. Statybinių medžiagų, dirbinių ir konstrukcijų gamybos pasų įforminimo taisyklės.
4. STR 2.05.01:2005. Pastatų atitvarų šiluminė technika. (Techninių reikalavimų reglamentas). Aplinkos ministerija. Vilnius. 2005.
5. PTR 4.01.06:2007 "Medžio konstrukcijų ir gaminių tvarkomųjų paveldosaugos darbų medžiagų, mechanizmų ir darbo sąnaudų normatyvai";
6. PTR 2.04.01:2010 „Medžio ir stalių gaminių tvarkyba“;
7. PTR 2.04.02:2010 „Medžio apdaila ir stalių gaminių sutvirtinimas cheminėmis priemonėmis“;
8. PTR 2.05.01:2010 „Metalo gaminių ir metalo konstrukcijų tvarkyba“

Pateikti langų blokai turi būti su visiškai baigta apdaila. Išorinę ir vidinę langų staktų ir rėmų pusę bei palanges dažyti baltai.

Pagrindinis reikalavimas naujai statomiems langams, kad būtų išlaikytas autentą atitinkantis lango skaidymas horizontalia kryptimi viename lygyje su restauruojamų autentiškų langų skaidymu; kad būtų išlaikytas dabar esamų palangių storis; ilgis ir plotis sienos plokštumos atžvilgiu; kad langai būtų sumontuoti į išorinę staktos liniją ir tvarkingai priglustų prie išorinio angokraščio užkarpos.

Sumontuotų naujų langų pagilėję glefai turi būti užtaisyti, tinką privedant taip, kad nebūtų ryškių nuolydžio lūžių; kad tinkas neužliptų ant rėmo ir neuždengtų staktos arba atvirkščiai – kad stakta liktų

nepritinkuota. Jokių staktos apkalimo papildomų medinių detalių neturėtų būti.

Gaminių apdailinis paviršius neturi būti pažeistas statybos metu. Mediniai langų ir durų blokai bei palangės statybos metu turi būti aptraukti apsauginę polietilenine plėvele.

Prieš langų įstatymą angų ir užkaitų paviršiai išvalomi nuo nešvarumų. Gaminiai turi būti pastatomi į vietą taip, kad jų vertikalios ir horizontalios plokštumos griežtai sutaptų su vertikale ir horizontale. Varstant rėmai turi lengvai atsidaryti, užsidaryti, išlaikyti pusiausvyrą bet kurioje padėtyje.

Gaminiai turi būti patikimai įtvirtinti. Tvirtinimo žingsnis – 500...600mm. Langų blokai tvirtinami angose specialiais ankeriais ir įsisriegiančiais varžtais. Medinių langų staktos, besiliečiančios su mūriniais ir betoniniais paviršiais, turi būti antiseptikuotos ir nuo mūro pusės apsaugotos hidroizoliaciniais intarpais.

Plyšiai tarp staktų ir sienų turi būti hermetizuoti makroflekso tipo polimerine medžiaga taip, kad už tinkuotos mūro užkarpos sandarintojo nesimatytų. Langų staktos neturi būti glaudžiamos prie užkaito plokštumos – paliekamas 3-6 mm tarpas, kuris užtaisomas nekietėjančiu hermetiku (darbų technologija – pagal parinkto hermetiko naudojimo instrukciją).

TS 03 METALO GAMINIAI

3.1. Furnitūros restauracija.

Restauruojamos visos išlikę autentiškos langų metalinės rankenėlės (po restauracijos montuojamos į restauruotus ir naujai gaminamus langus), langų rėmų lankstai, durų varčios rankenos su plokštelėmis ir vidaus durų varčios rankenos su metalinėmis plokštelėmis. Restauravimo darbų metu būtina patikslinti langų rankenėlių ir durų rankenų viršutinio apdailinio sluoksnio medžiagą. Dėl uždažymo ir oksidacijos apdailos tipo vizualiai be papildomų tyrimų nustatyti neįmanoma.

Metalo paviršiai valomi nuo aliejinių dažų sluoksnio rankiniu būdu, šlifuojami ir poliruojami. Esant mechaniniams pažeidimams ar deformacijoms, atliekamas furnitūros smulkus remontas. Furnitūros tvirtinimo elementai, esant patenkinamai būklei, nekeičiami, trūkstami parenkami nauji autentiškiems gaminiams artimų formų, analogiškos apdailos.

Restauruojami išlikę autentiški lauko durų metaliniai vyriai ir pagal juos gaminami analogiški neišlikę vyriai. Pirmiausia rankiniu būdu nuvalomas nuo daugybinių uždažymų išlikusiųjų autentiškų vyrių paviršius; jis šlifuojamas, poliruojamas. Įvertinama vyrių būklė, galimos deformacijos. Esant būtinybėi vyrius remontuoti arba gaminti naujus priimamas metalo specialistų – restauratorių sprendimas raštu dėl tvarkybos darbų eigos.

3.2. Metalo gaminių atkūrimas.

3.2.1. Durų rankenos ir vyriai. Restauruojamoms lauko ir vidaus durims ir tvoros vartams būtina pagal išlikusių autentiškų durų ir vartų rankenų ir vyrių pavyzdžius gaminti autentiškų durų ir vartų rankenų ir vyrių kopijas. Rankenos tvirtinamos ant išorinių ir vidinių durų ir vartų varčių iš abiejų pusių.

Pagamintų rankenų ir vyrių kopijos turi būti kokybiškos, forma turi atitikti autentą, paviršius – nesioksiduoti, nekeisti spalvos, būti atsparus drėgmei, trinčiai, korozijai.

3.3. Langų grotų restauravimas ir gamyba.

Cokolinio aukšto langų lauko metalines lango grotas nuimti nuo langų ir saugoti, kol bus gaminami nauji langai. Esamos autentiškos grotos yra geros fizinės būklės, jas būtina restauruoti.

Gaminti analogiškas grotas, kurias sumontuoti į projekcinių langų angas vakariniame fasade.

Numatyti stipresnį tvirtinimą mūre, kurio nesimatytu pakeičiant šiuo metu esančias papildomas metalines plokšteles.

TS04 PALANGIŲ IR PARAPETŲ SKARDINIMAS

Restauruojamų ir keičiamų langų palangių apskardimas iš lauko pusės keičiamas, naudojant plastizolu dengtą RAL 8003 spalvos skardą. Išlaikomas esamas palangės skardos nuolydis.

Palangės už sienos plokštumos išsikišę 30-50 mm. Briauna dvigubo lenkimo, su specialiu lenkimu lašėjimo linijai suformuoti.

Labai svarbu tvirtinant palanges, skardą įleisti į lango staktoje esančią įpjovą, siūlę gerai užsandarinti silikonu, kad krituliai nepatektų tarp staktos ir skardos. Siūlės sandarumas užtikrins geras vidaus angokraščių ir lango apatinės dalies eksploatacines sąlygas – medis bus sausas, nedrėks. Tvirtinant palanges, būtina saugoti autentišką sieną.

TS05 LIETAUS NUVEDIMO SISTEMOS RESTAURAVIMAS

Lietaus nuvedimo sistemai naudojama rudos spalvos RAL 8003 skarda. Šiame projekte lietaus nuvedimo nuo stogo sistema atstatoma pagal esamas autentiškas detales tiksliai jų esamose vietose, išlaikant autentiškus skerspjūvius. Lietloviai ir lietvamzdžiai apvalaus profilio, autentiškų išmatavimų.

Visa lietaus nuvedimo sistema, sistemos ruošiniai ir specialūs tvirtinimai pagaminti iš aukštos kokybės skardos dengtos puralu (spalva ruda).

Išoriniam vandens nuvedimui įrengiami 100 mm skersmens lietvamzdžiai iš puralu dengtos cinkuotos skardos.

Pastato išilgine kryptimi prie karnizo kas 600 mm tvirtinami juostinio plieno arba pagal gamintojo technologijas pagaminti laikikliai su 2 laikančiais nerudijančio plieno elementais. Jų pagalba tvirtinamas latakas su išilginiu nuolydžiu -0,01. Vertikalūs lietvamzdžiai prie pastato sienos tvirtinami apkabomis kas 2 m.

Vertikalūs lietvamzdžiai nuo sienos turi būti atitraukti 90-100 mm. Lietvamzdžiai vienas į kitą sandūrose turi įeiti ne mažiau kaip 70 mm. Jų hermetizavimas atliekamas pagal gamintojo technines sąlygas ir techninius nurodymus. Vandens latakams būtina įrengti paslankius kompensatorius. Hermetinės mastikos turi gerai lipti prie sandūrų paviršių, o sukietėjusios turi gerai deformuotis, nesenti. Turi būti naudojamos mastikos sintetinių kaučiukų pagrindu.

Visos sudetinės vandens nuvedimo sistemos dalys turi būti vieno gamintojo.

TS06 STOGO KONSTRUKCIJŲ IR DANGOS RESTAURAVIMAS

6.1. Stogo medinių konstrukcijų tvarkyba.

Esant būtinybei keisti suirusias medinių rąstų lubas, panaikinti jų irimo priežastį. Jeigu priežastis yra stogo nepatenkinama būklė, ją būtina remontuoti, nupjautą suirusią dalį šalinant ir protezuojant naujai išpjautos medienos fragmentais, atitinkančiais autento išmatavimus.

Jei dalis stogo konstrukcijos elemento yra sveika, reikalaujama sveikąją dalį išsaugoti. Nupjautą suirusią dalį šalinant ir protezuojant naujai išpjautos medienos fragmentais, atitinkančiais autento išmatavimus.

Keičiant puvinio, drėgmės, vabzdžių – medienos graužikų pažeistus murlotus, gegnes, statramsčius, naujus gaminius pjauti autentiškiems analogiškų išmatavimų; juos montuoti autentiškų vietoje, nekeičiant išdėstymo ritmo ir vietos.

Stogo dengimui naudojami grebėstai ir lentos ištisiniam pakalimui pjaunami iš spygliuočių medienos; jų apsaugai nuo gaisro, kenkėjų ir aplinkos poveikio keliami analogiški reikalavimai, kaip ir laikančioms konstrukcijoms.

Vadovaujantis STR 2.05.07:2005 „Medinių konstrukcijų projektavimas“ medinėms konstrukcijoms gaminti daugiausia naudojama spygliuočių mediena. Kietųjų lapuočių medieną būtina naudoti kaiščiams, pagalvėms ir kitoms svarbioms detalėms.

Mediena turi būti rūšiuota pagal stiprumą, remiantis reikalavimais, garantuojančiais, kad medienos savybės tinka naudoti ir yra patikimos.

Vientisosios statybinės medienos stiprumo klasės ir jų savybių charakteristikų reikšmės turi atitikti standartų LST EN 338 ir LST EN 1194 reikalavimus.

Naudojama I medienos eksploatavimo klasė – kai būdingas drėgmės kiekis spygliuočių medienoje ne didesnis kaip 12 % esant aplinkos temperatūrai 20 °C ir santykinei oro drėgmei viršijant 65 % tik keletą savaičių per metus.

Mediena privalo būti antiseptikuota. Medieną padengti antiseptiku prisilaikant jį gaminančios firmos reikalavimams. Visa atvira mediena privalo būti antiseptikuota. Leistinos medienos nuokrypos: iki 100 mm pločio + 2 mm, platesnių kaip 100 mm ±3 mm.

Prieš keičiant stogo dangą defektuotos medinės laikančios stogo konstrukcijos keičiamos naujomis analogiškų matmenų. Esami ir pakeisti stogo konstrukcijų mediniai elementai impregnuojami antiseptinėmis ir antipireninėmis medžiagomis.

Įrengiant stogą, prieš grebėstvimą klojama antikondensacinė plėvelė: vandens stulpo aukštis (mm H2O) >1000; atsparumas plėšimui vinimis N>70; degumas DIN 4102-B2; temperatūrinis panaudojimo diapazonas -730 iki +1000C.

Visi mediniai (konstrukciniai) stogo elementai dažomi priešgaisriniais antiseptiniais dažais. Dažymo technologija – pagal dažų naudojimo instrukciją. Medinių elementų galai, besiliečiantys su betoniniais ir mūro paviršiais, turi būti aptepti silikoninėmis mastikomis. Medinės konstrukcijos, kurios liečiasi su mūro arba betoniniais paviršiais, turi būti apvyniojamos vienu sluoksniu ruberoido.

Keičiant stogo medines konstrukcijas išlaikomas autentiškos stogo atskirų dalių kraigų altitudės ir autentiški stogo atskirų dalių nuolydžiai.



Verandos stogo gegnių galų fotofiksacija

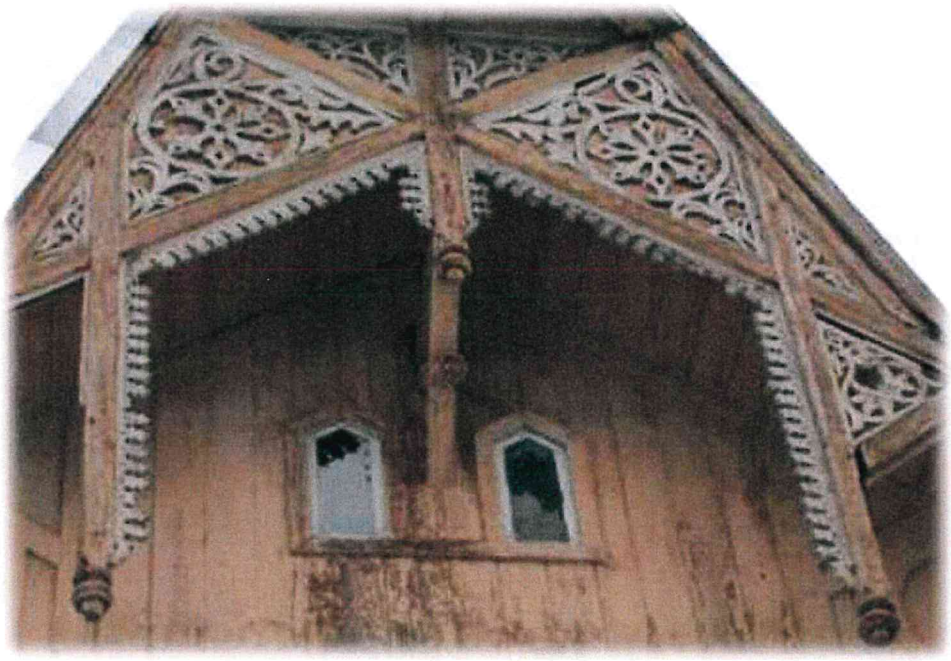

Kiaurapjūvio dekoruotų stogo elementų fotofiksacija

Verandos ir pagrindinio įėjimo stogelio konstrukcijos fotofiksacija

198

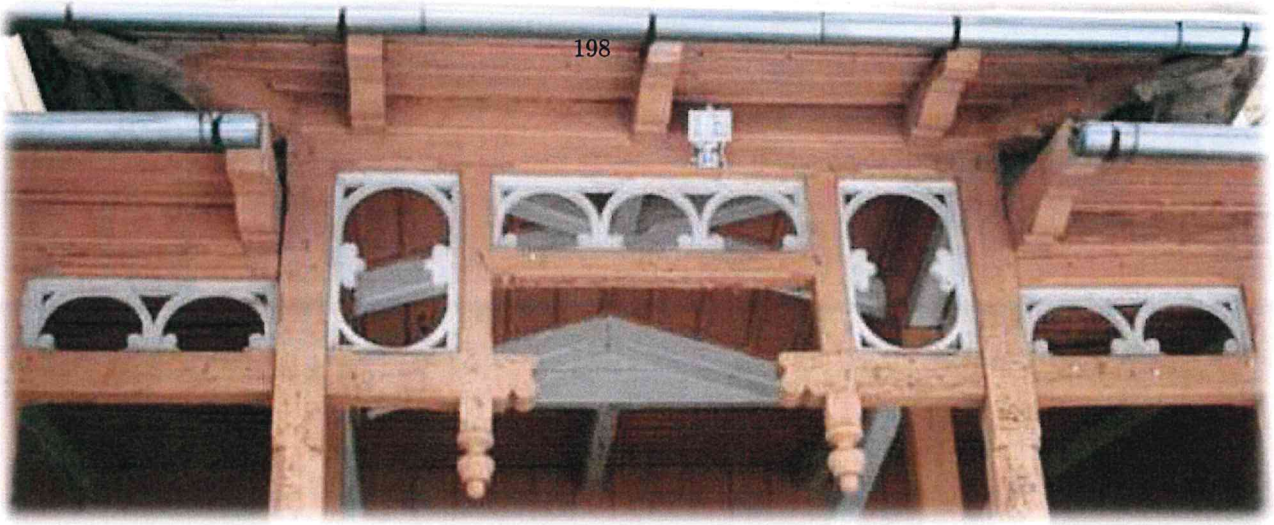



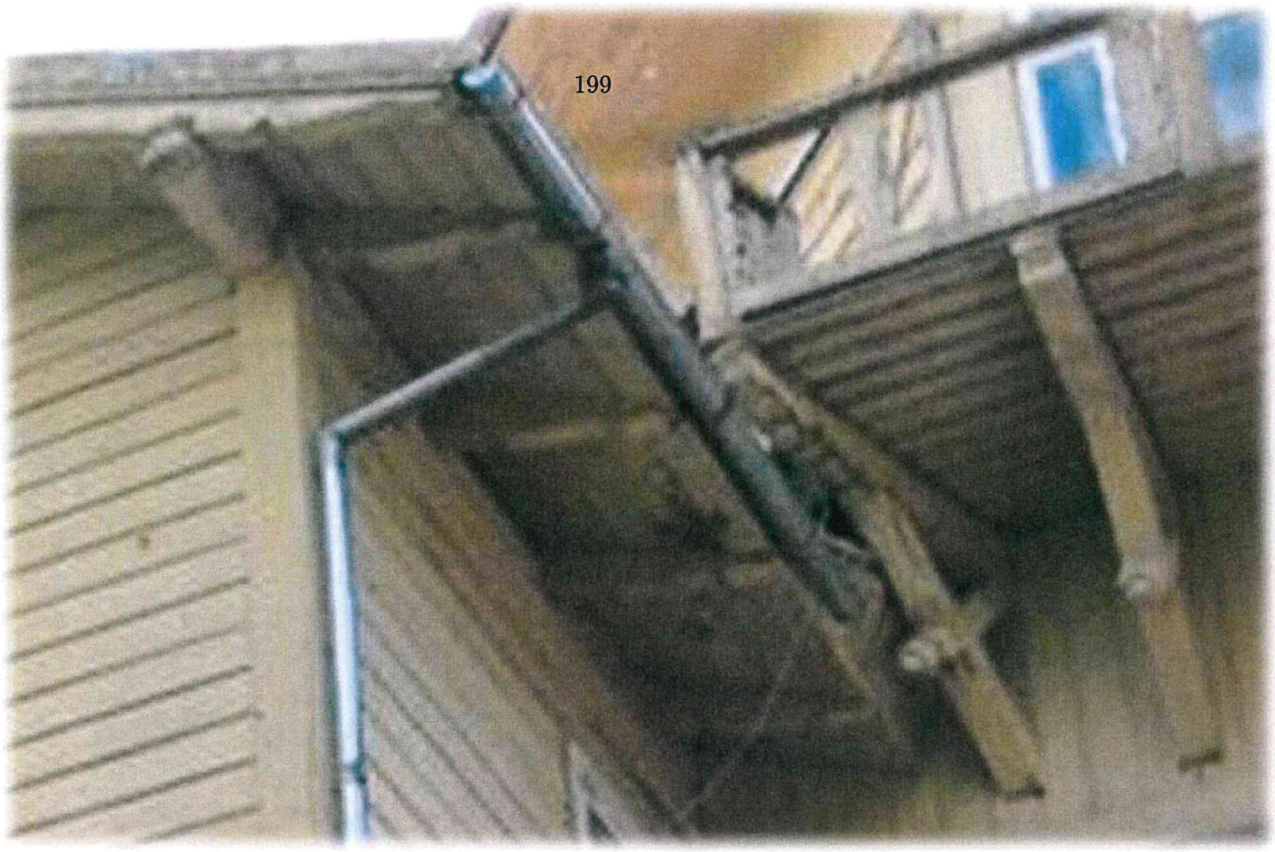

Stogo gegnių galų fotofiksacija

6.2. Stogo dangos keitimas.

Atidengiama esama autentiška šlaitinių stogų ir bokšto stogo susidėvėjusi gontų danga. Visa gontų danga atsargiai nuimama, saugoma ir naudojama restauravimui. Vietomis susidėvėjusi arba neišlikusi autentiška stogo danga keičiama nauja gontų danga. Išlaikomi autentiški atskirų stogo dalių nuolydžiai, atskirų stogo dalių kraigų altitudės, lietaus nuvedimo nuo stogų principiniai sprendiniai. Gontų charakteristikos parenkamos specialiosios priežiūros metu.



Visi stogo dangos elementai ir jų tvirtinimo detalės turėtų būti to paties gamintojo ir montuojami pagal gamintojo techninius reikalavimus ir rekomendacijas. Gontų dangos stogas daromas

daugiasluoksnis – trijų sluoksnių. Padidinti dangos ilgaamžiškumui dangos elementus prieš klojimą būtina dažyti specialiais dažais arba antiseptikais. Paklotos dangos dažymas neduoda reikiamo efekto. Pastogė nešildoma, ventiliuojama. Taip užtikrinamas stogo ilgaamžiškumui ypatingą reikšmę turintis geras vėdinimas.

Daugiafunkcinės salės stogas dengiamas 0,5 mm storio, 1100 mm darbinio pločio profiliuotos skardos lakštais. Jie klojami ant 50x50 mm skerspjūvio medinių grebėstų ir 50x120 mm skerspjūvio lentų, išdėstytų 300 - 350 mm žingsniu. Lakštų tvirtinimas pradedamas nuo šlaito krašto (rekomenduojama dešinio). Lakštai tvirtinami prie stogo konstrukcijos 6-7 sraigtais 1 kv. m. Prie pagrindo lakštai tvirtinami sukant į kas antrą bangą skersai ir išilgai, profilio bangos apačioje. Lakštas su lakštu suveržiami profilio dangos viršuje. Lakštai jungiami per skersines bangas, viršutinis lakštas turi uždengti apatinį 200 mm. Sandūra atliekama toje vietoje kur yra grebėstas. Stogo susikirtimo vietos turi būti sustiprintos papildomais hidroizoliacinės dangos sluoksniais. Stogo sandūros prie sienų ir kitų vertikalių paviršių turi būti apskardintos. Skarda turi būti užleista ant vertikalaus paviršiaus mažiausiai 150 mm. Prie vertikalaus paviršiaus tvirtinamos skardos kraštas turi būti patikimai užsandarintas, kad į stogo konstrukciją nepatektų vanduo.

6.3. Kokybės kontrolė.

Rangovas privalo nurodyti medžiagų kilmę ir privalo pateikti reikalingus kokybės atitikties dokumentus. Visa skarda turi būti nauja, nenaudota ir neturinti broko, tokio kaip taškinė korozija, apdegos, rūdys, pažeidimai ar kiti defektai.

Stogų dengimo darbų kokybė kontroliuojama remiantis statybos normomis ir taisyklėmis.

Medžiagos, kuriomis dengiami stogai, turi atitikti valstybinius standartus, jų gamybos techninių sąlygų reikalavimus.

Koaksialiniai dujinės katilinės vamzdžiai virš stogo turi būti apdailinti senovinio vaizdo kaminų imitacijos skydais, numatant laisvą dūmų išmetimą ir oro paėmimą.

TS07 GERBŪVIO SUTVARKYMO IR NUOGRINDOS RESTAURAVIMO DARBAI

7.1. Žemės darbai

7.1.1. Bendrieji žemės darbų vykdymo reikalavimai

Vykdant žemės darbus statyboje vadovautis STR 1.07.02:2005 Žemės darbai, STR 1.08.02:2002, Statybos darbai, STR 1.05.06:2010 Statinio projektavimas. Žemės darbų judinimo vietose būtina atlikti archeologinius tyrimus. Vykdant tvarkybos darbus vertingosios savybės *Žemės ir jos paviršiaus elementai* ir *Želdynai ir želdiniai* išsaugomos.

7.1.2. Gruntinių vandenų pažeminimas

Kad paviršiaus vanduo nepritekėtų į tranšėjas ir duobes, numatoma įrengti „alsuojančią“ nuogrindą atstatant autentišką keraminių plytų dangą. Esamos autentiškos keraminės plytos atsargiai išimamos, sandėliuojamos. Įrengus alsuojančią nuogrindą aplink visą pastatą atstatoma keraminių plytų nuogrinda, naudojant visas autentiškas keramines plytas. Trūkstamos keraminės plytos atvežamos naujos. Jos turi atitikti autentiškų keraminių plytų matmenis. Gruntinio vandens pažeminimas arba iškastų duobių apsauga nuo paviršiaus vandens turi užtikrinti šių duobių stabilumą ir neleisti pagrindo gruntui dugne išmirkti, šlaitams nuslinkti.

7.1.3. Žemės darbų vykdymo kontrolė

Žemės darbų vykdymo kontrolė atliekama ir dengtų darbų aktai žemės darbams surašomi pagal „Leistini statybos ir montavimo darbų nuokrypiai“ nurodymus.

7.1.4. Grunto iškasimas

Iškasų dydis turi būti toks, kad sustačius klojinius ar sumontavus pamatus, atstumas iki dugno krašto apačioje būtų ne mažiau kaip 0,6 m. Didžiausias leistinas iškasos šlaito nuolydis nustatomas pagal saugumo technikos reikalavimus ir rangovo pateiktus skaičiavimus, suderintus su statybos techninės priežiūros inžinieriumi. Užterštas gruntas pašalinamas gamtosaugai nepavojingu būdu, pagal galiojančias gamtosaugines taisykles. Prieš pradedant šalinti

užterštas atliekas ar užterštą neleistinos koncentracijos teršalais gruntą, būtina suderinti su atitinkamomis žinybomis pašalinimo arba nukenksminimo planą.

7.1.5. Vejos įrengimas 201

Surestauravus pastatą sunykęs žemės paviršius nuimamas ir išvežamas. Tręšiama laukų žemė sumaišoma santykiu 2:1 su durpėmis ir paskleidžiama ~ 10 cm storio sluoksniu apie sumontuotą svirną ir aplink tvartą. Paviršius sutankinamas voluojant, prieš tai surinkus nuogrindai. Pavasarį arba rudenį sėjamas vejos žolių mišinys, į kurį gali būti įmaišoma ir lauko gėlių (ramunių, vėdrynų, aguonėlių) sėklų. Prieš sėjimą žemės paviršius supurenamas. Pasėjus, žemė suvoluojama ir palaistoma.

Vejos žolių mišinio sudėtis:

- Raudonasis eraičinas (FestucaRubra L) – ~ 30%
- Smilga baltoji (Argostis Alba) – 10%
- Miglė paprastoji (PoaPratesis) – 60%.

7.2. Teptinės mineralinės izoliacijos įrengimas

1. Bendroji dalis.

1.1. Kortelė taikoma vykdant mineralinių paviršių (mūro, betono, gelžbetonio ir pan.) hidroizoliacinius darbus mineraliniais šlamais.

1.2. Mineraliniai šlamai turi šiuos privalumus ir trūkumus.

1.2.1. Privalumai:

- jie yra stiprūs, turi gerą sukibimą su mineraliniais pagrindais;
- atsparūs sulfatams, ilgaamžiški;
- vandeniui nepralaidūs, laidūs garams;
- gerai dengia drėgnus paviršius;
- paprasti darbe ir eksploatacijoje;
- gali būti dengiami kaip iš lauko pusės - t. y., prispaudžiami, taip pat iš vidaus - t. y., atplyšimui;
- gali tarnauti sausu pagrindu (tarpsluoksniu) dengimo sluoksniams (bituminiams, bitum. lateksiniams ir pan.).

1.2.2. Trūkumai:

- mažas deformatyvumas, t.y. jeigu laukiamos pamatų deformacijos ir pleišėtumas yra didesnis (negu 0,6 mm/m) - siūlomi papildomi tamprios hidroizoliacijos sluoksniai (pvz. bituminė – lateksinė hidroizoliacija);
- santykinai ilgas stingimo procesas (~ 3 val.), dėl ko šlamai negali būti naudojami statybos metu, besiskverbiančio vandens sustabdymui;
- santykinai mažas vandens įgeriamumas, dėl ko vykdant darbus drėgnose, blogai vėdinamose patalpose, su sienų temperatūra žemesne „rasos taško„ , gali kauptis gausus kondensatas;
- darbai turi būti vykdomi esant teigiamai oro ir mūro temperatūrai. Stingimo laikotarpis (~ 3 val.), t > 5°C.

2. Taikymas.

2.1. Pagrindinės mineralinių šlamų pritaikymo sritys yra šios:

- siūlių hermetizavimas;
- tepiama hidroizoliacija iš lauko (prispaudimas) ir vidaus (atplėšimas) pusių;
- bituminės, lateksinės ir pan. dangos paruošiamasis sluoksnis;
- mūro sanavimo sistemos šlapios mūro dalies paruošiamasis sluoksnis.

2.2. Teptinė mineralinė hidroizoliacija įrengiama pagal projektą, vykdant techninę bei pooperacinę technologinę priežiūrą. Visus pakeitimus projektinėje dokumentacijoje atlieka PV.

3. Technologijos aprašymas.

3.1. Susipažinimas su projektine dokumentacija.

3.2. Tranšėjos rankinis kasimas, kur reikia, su archeologo priežiūra.

3.3. Pamatų mūro plovimas ir remontas. Aštrių kampų pašalinimas, kavernų užtaisymas cementiniu arba sudėtiniu skiediniu (S>2,5).

3.4. Sienų apdorojimas druskų surišėju (esant chloridams ir nitratams) ir antiseptikavimas (esant biopažeidoms), jeigu tai nurodyta projekte.

3.5. Mineralinės hidroizoliacijos maišymas pagal gamintojo instrukciją mažų apsukų elektriniu maišytuvu.

3.6. Paviršių dengimas 2÷3 sluoksniais su išeiga ~ 2,5 kg/m^2 (apsauga nuo drėgmės iš išorės), 4÷5 kg/m^2 (apsauga nuo drėgmės iš vidaus) arba kaip nurodyta medžiagos instrukcijoje.

3.7. Darbus vykdyti, esant mūro paviršiaus temperatūrai + 5°C, aplinkos temperatūrai + 5°C.

3.8. Paviršių saugoti nuo greito džiūvimo (saulės ir vėjo).

3.9. Sluoksniai dengiami su 8÷24 val. technologine pertrauka.

4. Darbo apsauga.

Vykdant teptinės mineralinės izoliacijos įrengimo darbus vadovautis gamintojų instrukcijomis, galiojančiais statybos reglamentais, įrengimų eksploatacijos instrukcijomis ir šios kortelės reikalavimais.

VERTIKALIOS HIDROIZOLIACIJOS DETALĖ /PASTATAS BE RŪSIO/

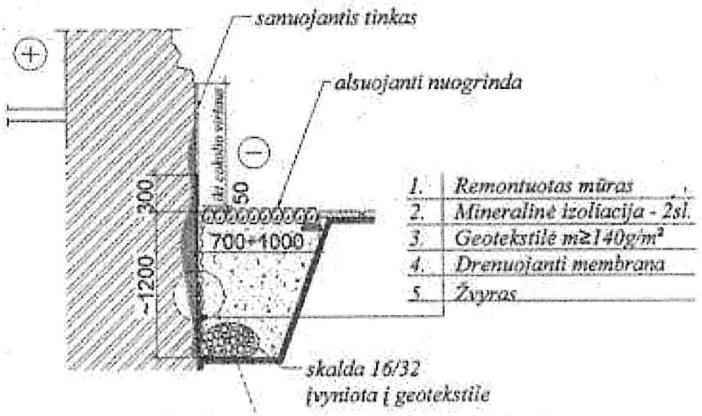

VERTIKALIOS HIDROIZOLIACIJOS DETALĖ /PASTATAS SU RŪSIU/

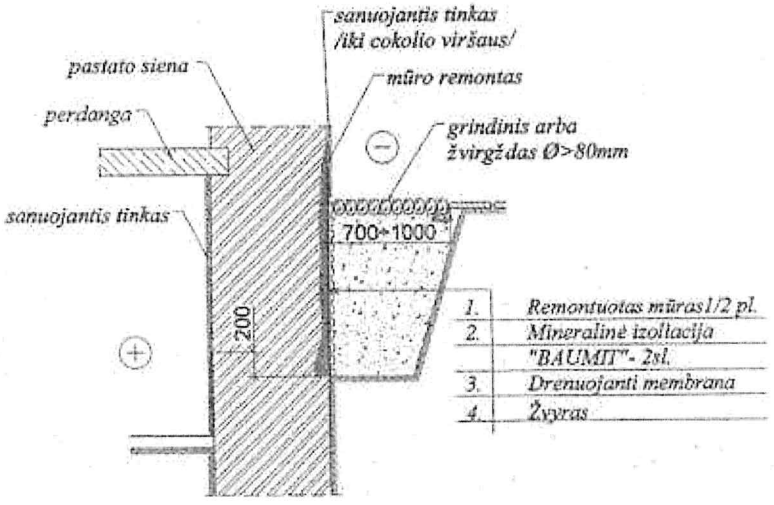

8.1. Bendroji dalis

Techninė specifikacija "Mūro darbai" naudojama įrengiant vidines mūrines atitvaras (vertikalaus keltuvo sienas) ir restauruojant lauko atitvaras.

Sienų mūrijimas vykdomas iš keraminių ir silikatinių plytų, naudojant cemento - kalkių skiedinį ir specialius cinkuotus metalinius ryšius mūro surišimui sluoksniuotose sienose. Statybai turi būti naudojamos naujos, anksčiau nenaudotos plytos, švarios, neįmirkusios. ***Keraminės plytos naudojamos viso pastato cokolio restauravimui išskyrus daugiafunkcinės salės cokolį. Šiam cokoliui naudojamos silikatinės pilnavidurės plytos.***

Į statybos aikštelę medžiagos turi būti atvežamos su atitikties sertifikatais, kuriuose turi būti pagrindiniai duomenys apie gamintoją ir gaminį, o privalomai sertifikuojamos medžiagos ir gaminiai turi turėti sertifikatus.

Statybiniai skiediniai turi atitikti LST 1346:1995 reikalavimus.

Naudojami priedai (plastifikuojantieji, stabilizuojantieji, didinantys nepralaidumą vandeniui, atsparumą šalčiui ir pan.) turi būti aprobuoti techninės priežiūros inžinieriaus.

8.2. Medžiagos

8.2.1. Plytos mūro darbams

Sienos mūrijamos iš keraminių pilnavidurių, keraminių skylėtų ir silikatinių pilnavidurių plytų, naudojant cemento-kalkių arba kitokį mūro darbams skirtą skiedinį. Statybai turi būti naudojamas naujos, ankščiau nenaudotos plytos.

Į statybos aikštelę plytos turi būti atvežamos su pasais, kuriuose nurodomi pagrindiniai duomenys apie gamintoją ir gaminį.

8.2.2. Gali būti naudojami šie gaminiai:

1. Keraminės pilnavidurės plytos; Plytos matmenys 250 x 120 x 88 mm. Markė 150.
2. Skylėtos keraminės plytos; Plytos matmenys 250 x120 x 88 mm arba 250 x 120 x 65 mm;M 100.

Plytų matmenų leistini nuokrypiai, formos ir paviršiaus defektai, techniniai reikalavimai, savybės, priėmimas, tikrinimo būdai, gabenimas ir laikymas turi atitikti LST 1272-92.

3. Silikatinės pilnavidurės plytos. Plytų matmenys 250 x 120 x 88 mm. Plytų leistini nuokrypiai, formos ir paviršiaus defektai, techniniai reikalavimai, savybės, priėmimas, tikrinimo būdai, gabenimas ir laikymas turi atitikti TS 6132448-01-95.

8.2.3. Skiediniai.

Ką tik pagaminto mišinio vandens laikomumas turi būti ne mažesnis kaip 95 %, jei mišinys gaminamas vasarą, ir ne mažesnis kaip 90 %, jeigu gaminamas žiemą.

Kai vandens laikomumo bandymas atliekamas prekinio mišinio naudojimo vietoje, tai minėtas rodiklis turi būti ne mažesnis negu 75 % nustatyto gamintojo laboratorijoje.

8.2.4. Stipris gniuždant. Cemento skiedinių sudėtis

		Sudėtis				
Sąlyginė skiedinio markė	Skiedinio stiprio gniuždant markė pagal LST1346:1995	Sudėtis tūrio dalimis (cementas: smėlis)	Portlandcementas M400		Smėlis 0/2 frakcijos	
			kg	l	kg	l
M100	S10	1:4,2	270	246	1510	1035
M200	S20	1:2,5	440	400	1420	973

8.2.5. Cemento - kalkių skiedinių sudėtis

Sąlyginė skiedinio markė	Skiedinio stiprio gniuždant markė pagal LST 1346:1995	Sudėtis tūrio dalimis (cementas: kalkių tešla: smėlis)	204 Portlandcementas M400		Kalkių tešla		Smėlis 0/2 frakcijos	
			kg	l	kg	l	kg	l
M50	S5	1:1,2:7,2	150	136	230	165	1440	985
M75	S7,5	1:0,7:5,6	190	173	160	130	1420	975
M100	S10	1:0,5:4,5	240	218	140	100	1390	966

Skiedinio stiprio gniuždant markė pagal LST 1346:1995 reiškia skiedinio stiprį gniuždant, išreikštą MPa arba N/mm^2.

Skiedinių stiprumas nustatomas bandant 7,07 x7,07 x7,07 cm kūbus po 28 dienų kietėjimo LST 1346:1995 nurodytomis sąlygomis.

Mūrijant normaliose sąlygose skiedinio stiprumas turi būti M 50 markės. Jei mūro darbai atliekami žiemą, skiedinio stiprumas turi būti viena ar dviem markėmis aukštesnis, negu mūrijant normaliomis sąlygomis, t.y. M 75.

Skiedinys turi būti ruošiamas porcijomis, kurios būtų sunaudojamos iki prasidedant jo stingimui.

8.2.6. Konsistencija

Konsistencija turi būti nustatoma standartiniu kūgiu. Skiedinių konsistencija turi būti tokia:

Skiedinio paskirtis	Kūgio įsmigimo gylis, cm
Surenkamoms stambioms konstrukcijoms (pamatų blokams, perdangų plokštėms ir t.t.) montuoti, siūlėms užtaisyti	5-7
Skiediniai naudojami mūro darbams: - mūrui iš pilnavidurių plytų ir betoninių blokelių - mūrui iš skylėtų plytų	 9-13 7-8
Skiedinio siurbliais paduodami skiediniai	14

8.2.7. Atsparumas šalčiui

Skiedinių atsparumas šalčiui turi atitikti konstrukcijų ir medžiagų su kuriomis jis naudojamas atsparumui šalčiui:

Kalkių ir cemento skiedinių mūro darbams:
- nešildomų patalpų vidaus mūrui F 35
- šildomų patalpų vidaus mūrui F 10

Cementinio skiedinio:
- perdangų ir kitų konstrukcijų montavimus F 50
- vidaus darbams šildomose patalpose F 10

Atsparumas šalčiui nustatomas LST 1346:1995 nurodytu metodu.

8.2.8. Vidaus mūro sienų tipai.

Vidaus sienos turi būti įrengiamos iš 120 mm storio keraminių plytų M100 ant cemento ir kalkių skiedinio S5. Mūrą armuoti – į kas antrą plytų eilę dėti armatūrinius tinklus.

Pertvaros turi būti įrengiamos iš 120 mm storio silikatinių pilnavidurių plytų M100 ant cemento ir

kalkių skiedinio S5;

8.3. Mūro darbų vykdymas.

205

8.3.1. Bendroji dalis.

Nominalus mūro siūlių dydis turi būti: horizontalių – 12mm, vertikalių – 10mm.

Mūrinio aukščių skirtumas atskiruose darbų baruose bei išorinių ir vidinių sienų susikirtimuose neturi viršyti vieno aukšto aukščio. Nearmuotų mūro pertvarų leistinas mūrijimo aukštis, kai pertvara 12cm storio, neturi viršyti 1,8m. Jei pertvaros aukštis didesnis, daroma technologinė pertvara.

Mūrijant daugiaeile perrišimo sistema, po sijų atramomis, ilginiais, perdangų plokštėmis bei kitomis surenkamomis konstrukcijomis turi būti trumpainių eilė. Mūrijant vienaeile perrišimo sistema, surenkamąsias konstrukcijas leidžiama remti į ilgainių eilės plytas. Trumpainių eilė mūrinyje turi būti iš sveikų plytų.

8.3.2. Mūro sienų leistini nuokrypiai:

- mūro kampų ir paviršių leistini nuokrypiai nuo vertikalės: vieno aukšto 10 mm;
- leistini angų pločio nuokrypiai 15 mm;
- vertikalių sienos paviršių nelygumai pridėtos 2 metrų ilgio liniuotės ruože: tinkuojamo paviršiaus 10 mm;
- leistini mūro eilių nuokrypiai nuo horizontalės 10 m ilgio ruože 15 mm;
- atraminių paviršių nuokrypiai nuo projektinių 10 mm;
- mūro siūlių pločio nuokrypiai: horizontalių - 3 mm, - 2 mm; vertikalių - 2 mm;
- tarpuangių pločio nuokrypiai 15 mm;
- konstrukcijos ašių nuokrypiai nuo projektinių 10 mm;
- mūro storio nuokrypis nuo projektinio - 15 mm;
- langų angų kraštų nuokrypiai nuo vertikalės 20 mm;
- ventiliacijos kanalų matmenų nuokrypiai - 5 mm;

Nearmuotų mūro pertvarų leistinas mūrijimo aukštis kai pertvara 12 cm storio iki 1,8 m ir kai pertvaros storis 9 cm - iki 1,5 m. Mūrijant daugiaeile perrišimo sistema, po sijų atramomis, ilginiais, perdangų plokštėmis bei kitomis surenkamomis konstrukcijomis turi būti trumpainių eilė. Mūrijant vienaeile perrišimo sistema, surenkamąsias konstrukcijas leidžiama remti į ilgainių eilės plytas. Trumpainių eilė mūrinyje turi būti iš sveikų plytų.

TS 13 DAŽYMO DARBAI BETONINIŲ, TINKUOTŲ, MEDINIŲ, METALINIŲ IR STIKLO PAVIRŠIŲ DAŽYMAS

Paviršiai turi būti vientisi, švarūs, sausi ir lygūs. Tinkuotų paviršių drėgnumas < 8 %, betoninių ir gelžbetoninių < 4-6 %, medinių < 12 %. Dažomos patalpos temperatūra > 8 ^{0}C, santykinis oro drėgnumas < 70 %. Išoriniai paviršiai nedažomi, kai temperatūra aukštesnė negu 27 ^{0}C , paviršių liečia tiesioginiai saulės spinduliai, taip pat kai lyja, fasadas šlapias po lietaus, pučia vėjas, kurio greitis didesnis nei 10 m/s, paviršiai apledėję ar apšalę. Išorinių ir vidinių paviršių spalvos turi būti parenkamos remiantis polichrominiais tyrimais, atliktais 2013 m. ir pastato spalvinių sprendimų brėžiniais (žiūr. brėž. TDP-11, TDP-12).

13.1. Paviršių paruošimo nuoseklumas ir technologinės operacijos pateikiamos lentelėse.

A lentelė. *Darbų atlikimo eiliškumas, ruošiant ir dažant vidaus patalpų paviršius vandeniniais dažais.*

Technologinė operacija	Dažymo rūšys	
	Vandeninis	Silikatinis

	Pagerintas	Aukštos kokybės	
Valymas	+ 206	+	+
Šlapinimas vandeniu	-	-	-
Išlyginimas	+	+	+
Plyšių rievėjimas	+	+	+
Pirminis gruntavimas	+	+	+
Dalinis glaistymas	+	+	-
Užglaistytų vietų šlifavimas	+	+	-
Pirminis ištisinis glaistymas	-	+	-
Svidinimas	-	+	-
Antrasis gruntavimas	-	+	-
Svidinimas	-	+	-
Antrasis gruntavimas	+	+	-
Trečiasis gruntavimas (su dažų pasluoksniu)	-	+	-
Dažymas	+	+	+
Tapnojimas	-	+	-

B lentelė.*Darbų atlikimo eiliškumas, ruošiant ir dažant vidaus patalpų paviršius aliejiniais, emaliniais ir sintetiniais dažais*

Technologinė operacija	Paviršių rūšys		
	Medžio	Tinko ir betono	Metalo
Valymas	+	+	+
Išlyginimas	-	-	-
Šakų ir smaigalių tarpelių išpjovimas su plyšių rievėjimu	+	+	-
Plyšių raižymas	-	+	-
Nugruntavimas	+	+	+
Dalinis glaistymas su užglaistytų vietų gruntavimu	+	+	+
Užglaistytų vietų svidinimas	+	+	+
Ištisinis glaistymas	+	+	-
Svidinimas	+	+	-
Gruntavimas	+	+	-
Fleicavimas	+	+	-
Svidinimas	+	+	-
Pirmasis dažymas	+		+
Fleicavimas	+	+	-
Svidinimas	+	+	-
Antrasis dažymas	+	+	+
Fleicavimas arba tapnojimas	+	+	-

C lentelė. *Darbų atlikimo eiliškumas ruošiant ir dažant išorės paviršius*

Technologinė operacija	Aliejiniai, sintetiniai ir emaliniai dažai
Valymas	+
Plyšių raižymas	+
Glaistymas	+
Svidinimas	+
Glaistymas	+

Svidinimas	+
Šlapinimas vandeniu	-
Nugruntavimas 207	+
Pirmasis dažymas	+
Antrasis dažymas	+

Tinkuotų ir betoninių paviršių plyšiai išrievėjami ir užtaisomi skiediniu, paviršiai lyginami, svidinami. Po to paviršiai gruntuojami, glaistomi ir svidinami (šlifuojami).

Nuo naujų galvanizuotų metalinių paviršių, kurie bus dažomi, turi būti kruopščiai tirpikliu pašalintos tepalų dėmės. Dulkės nuo paviršių nusiurbiamos.

Paruošti paviršiai prieš dažant turi būti gruntuojami pagal gamintojo instrukcijoje nurodytą technologiją.

Grunto dangos turi gerai įsigerti į paviršių, sujungimus, kampus ir kitas vietas, kur galimas drėgmės susikaupimas. Kiekvieno sluoksnio danga turi visiškai išdžiūti, tik po to dedamas kitas sluoksnis. Dengiamasis sluoksnis nedaromas, kol užsakovo atstovas nepriims anksčiau atliktų darbų.

Jeigu kitaip nenurodyta, turi būti dažoma 2 sluoksniais ant paruošiamojo grunto sluoksnio.

13.2. Dažymo būdai

Dažymo būdas turi būti parenkamas pagal darbų vietą ir gamintojų nurodymus. Teptuku dažoma taip, kad paviršiaus dengiamajame sluoksnyje nesimatytų teptuko žymių. Voleliu dažoma tik lygiuose apribotuose plotuose patalpų viduje. Purkšti galima, jei gretimi paviršiai gerai uždengti. Dažoma pagal architekto nurodytą spalvų skalę.

13.3. Medžiagos.

Bet kurios sandaros gruntinis, išlyginamasis bei apdailinis dažų sluoksniai turi būti iš vieno gamintojo. Medžiagos turi būti tiekiamos į statybos aikštelę paruoštos naudojimui. Jos pristatomos užantspauduotuose konteineriuose su tokia informacija:

- gamintojo rekvizitai;
- medžiagos pavadinimas ir savybės;
- pritaikymo sritis arba sritys;
- reikalavimai paviršiams, skiediklio tipui, dažymo būdui;
- spalvos numeris ir pagaminimo data.

13.4. Dažymo rūšys

1 tipas. Tinkuotų ir betoninių vidaus paviršių dažymas vandeniniais matiniais dažais. Jie turi būti atsparūs plovimui (atlaikyti ne mažiau kaip 2000 brūkštelėjimų), valymo priemonių chemikalų poveikiui. Savybių turi nekeisti 10 metų.

Nuo tinkuotų ir betoninių paviršių nuvalomos dulkės. Švarūs ir lygūs paviršiai nugruntuojami, o išdžiuvę dalinai užglaistomi. Išdžiuvusios užglaistytos vietos nušlifuojamos. Visos plokštumos ištisai nuglaistomos vienu sluoksniu, o išdžiuvusios vėl nušlifuojamos. Nušlifuoti paviršiai glaistomi antrą kartą, išdžiovinami ir šlifuojami. Taip paruošti paviršiai gruntuojami. Gruntui išdžiuvus, gruntuojami dar kartą su dažų pasluoksniu. Gruntui išdžiuvus, paviršiai du kartus dažomi vandeniniais matiniais dažais ir tapnojami(žr. A lentelę).

2 tipas. Tinkuotų ir betoninių vidaus paviršių dažymas sintetiniais matiniais arba pusiau matiniais dažais. Jie turi būti atsparūs drėgmei, vandeniui ir trynimui(atlaikyti ne mažiau kaip 2000 brūkštelėjimų), valymo priemonėms. Savybių turi nekeisti 10 metų.

Nuo tinkuotų ir betoninių paviršių nuvalomos dulkės. Švarūs ir lygūs paviršiai nugruntuojami, o išdžiuvę dalinai užglaistomi, nugruntuojamos užglaistytos vietos. Gruntui išdžiuvus, užglaistytos vietos nušlifuojamos ir visos plokštumos ištisai nuglaistomos vienu sluoksniu, o išdžiuvusios vėl nušlifuojamos. Nušlifuoti paviršiai gruntuojami ir fleicuojami, o išdžiuvę, vėl šlifuojami. Taip paruošti paviršiai dažomi vieną kartą sintetiniais matiniais arba pusiau matiniais dažais ir fleicuojami. Išdžiuvę, šlifuo-

jami ir antrą kartą dažomi bei tapnojami (žr.B lentelę).

3 tipas. Tinkuotų ir betoninių paviršių dažymas silikatiniais vandeniniais dažais. Nuo tinkuotų ir betoninių paviršių nuvalomos dulkės. Švarūs ir lygūs paviršiai nugruntuojami, o išdžiuvę du kartus nudažomi silikatiniais vandeniniais matiniais dažais (žr. A lentelę). Turi atlaikyti ne mažiau kaip 2000 brūkštelėjimų valant.

4 tipas. Medinių vidaus paviršių dažymas akrilo dažais, atspariais plovimui ir trynimui (turi atlaikyti ne mažiau kaip 4000 brūkštelėjimų valant). Savybių turi nekeisti 15 - 20 metų. Dažai turi apsaugoti medį nuo puvimo.

Nuo medinių paviršių nuvalomos dulkės. Švarūs ir lygūs paviršiai nugruntuojami, o išdžiuvę dalinai užglaistomi, užglaistytos vietos nugruntuojamos. Gruntui išdžiuvus, užglaistytos vietos nušlifuojamos ir visos plokštumos ištisai nuglaistomos vienu sluoksniu, o išdžiuvusios, vėl nušlifuojamos. Nušlifuoti paviršiai gruntuojami ir fleicuojami, o išdžiuvę vėl šlifuojami. Taip paruošti paviršiai dažomi vieną kartą aliejiniais arba emaliniais dažais ir fleicuojami, o išdžiuvę, šlifuojami ir antrą kartą dažomi bei fleicuojami (žr. B lentelę).

5 tipas. Metalinių vidaus paviršių dažymas sintetiniais akrilo dažais. Jie turi būti atsparūs dėvėjimui ir dilimui (turi atlaikyti ne mažiau kaip 4000 brūkštelėjimų valant), visiems įprastiniams valikliams. Dažymas turi apsaugoti metalą nuo korozijos. Savybių turi nekeisti 15 - 20 metų.

Metaliniai paviršiai turi būti švarūs ir nesurūdiję. Nuo naujų galvanizuotų paviršių turi būti kruopščiai tirpikliu pašalintos tepalų dėmės. Dulkės nuo paviršių nusiurbiamos. Nuvalyti paviršiai nugruntuojami, o išdžiuvę, dalinai užglaistomi, užglaistytos vietos nugruntuojamos. Gruntui išdžiuvus, užglaistytos vietos nušlifuojamos ir visos plokštumos 2 kartus nudažomos sintetiniais emaliniais matiniais dažais (žr. B lentelę).

6 tipas. Medinių išorės paviršių dažymas aliejiniais dažais, atspariais atmosferos poveikiams. Savybių turi nekeisti 15 - 20 metų. Darbų eiliškumas analogiškas 4 tipui.

7 tipas. Metalinių išorės paviršių dažymas sintetiniais akrilo blizgančiais dažais, atspariais atmosferos poveikiams. Atsparūs dėvėjimui ir dilimui. Darbų eiliškumas analogiškas 5 tipui.

8 tipas. Metalinių paviršių dažymas atspariais agresyviai aplinkai perchlorviniliniais dažais. Dažai turi būti atsparūs vandeniui, rūgštims ir šarmams iki 25 koncentracijos. Dažoma ant nuvalyto ir nuriebinto paviršiaus pirmiausia nugruntuojant perchlorvinilinio grunto penkiais sluoksniais, bendru 130 μm storiu pagal gamintojo rekomendacijas.

9 tipas. Stiklo , stiklo blokelių patalpų viduje dažymas plovimui atspariais (atlaikyti ne mažiau kaip 2000 brūkštelėjimų) vidaus paviršiams skirtais akrilo dažais, prieš tai nutepus stiklui skirtu akrilo gruntu.

13.5. Darbų priežiūra

Rangovas neatleidžiamas nuo atsakomybės už tinkamą darbų vykdymą. Visi vandeniniais dažais dažyti paviršiai turi atitikti bandomojo dažymo pavyzdžius ar patvirtintus etalonus.

Reikalavimai dangos sluoksniams

Techniniai reikalavimai	Ribiniai nuokrypiai, mm	Kontrolė
Dažų dangos sluoksnių leidžiamas storis: - glaisto – 0,5 mm - dažų sluoksnio – 25 μm	1,5	5 matavimai 50 – 70 m^2 paviršiaus arba mažesnis paviršius su matomais defektais

Kiekvieno sluoksnio paviršiai turi būti lygūs, be nuotekų. Dažų sluoksnis turi būti tvirtai ir tolygiai sukibęs su dengiamuoju paviršiumi. Dažytų paviršių kokybė turi būti vertinama tik dažams visiškai išdžiuvus.

13.6. Reikalavimai baigtam paviršiui

Techniniai reikalavimai	Leistini nuokrypiai, mm	Kontrolės būdai

Paviršiai padengti vandeniniais dažais turi būti vieno tono, be juostų, dėmių, nuotekų, purslų ir ištrintų vietų 209		
Vietiniai ištaisymai 3 m atstumu nuo paviršiaus neturi būti matomi	-	Vizualinė apžiūra
Paviršiai padengti nevandeniniais dažais turi būti vieno tono matinio arba blizgančio paviršiaus		
Negali būti išsisluoksniavimo pūslių, raukšlių, dažų kruopelių, nelygumų, teptuko ar volelio žymių, neturi prasišviesti apatiniai dažų sluoksniai		
Pridėjus prie išdžiūvusio dažyto paviršiaus tamponą ir juo pabraukus ant jo neturi likti dažų žymių	-	Vizualinė apžiūra
Dviejų skirtingų spalvų paviršių sandūros linijos kreivumas atskiruose ruožuose	2	Matuojant liniuote
Dažytų paviršių skiriamųjų juostelių (apvadų) linijų kreivumas ar gretimo kitos spalvos paviršiaus uždažymas (1 m ilgio ruože)	1	Matuojant liniuote

13.7. Langų grotų dažymas.

Cokolinio aukšto langų lauko metalines langų grotas nuimti nuo langų ir saugoti, kol bus gaminami nauji langai (taip pat grotas patalpoje C-7) . Esamos autentiškos grotos yra geros fizinės būklės. Esant poreikiui, grotų paviršių valyti karšto oro srove ir glaistyklių pagalba nuo dažų sluoksnių sankaupos, paviršių šlifuoti, dengti antikoroziniu gruntu, dažyti juodais matiniais dažais (žiūr. brėž. TDP-34).

TS 18 KITI DARBAI

13.1. Vidinių laiptų pakopų ir turėklų restauracija

Visos klasicistinio stiliaus vidinių laiptų pakopos neišimamos, paliekamos pilnai restauracijai (34 vnt.). Klasicistinio stiliaus turėklų stulpai ir porankiai neišimami, paliekami pilnai restauracijai (48 vnt.). Trečiame aukšte išimami vėlyvi tarybiniai turėklų stulpai(2 vnt.), autentiškas porankis(1 vnt.) ir tarybinės pakopos(5 vnt.), taip pat išimama antro aukšto vidaus laiptų pirma įpjauta laiptų pakopa(1 vnt.). Vietoje šios pakopos įrengiama nauja, gaminama pagal autentą (1 vnt.), demontuotas autentiškas porankis (1 vnt.) tvirtinamas trečiame aukšte prie sienos, pratęsiant kampinių laiptų porankį (žiūr. brėž. TDP-28, TDP-29)

Visos įsprūdinės laiptinės sienelės paliekamos pilnai restauracijai (6 vnt.). Medinė įsprūdinė tvorelė 1 aukšto vestibiulyje paliekama pilnai restauracijai (1 vnt.).



210







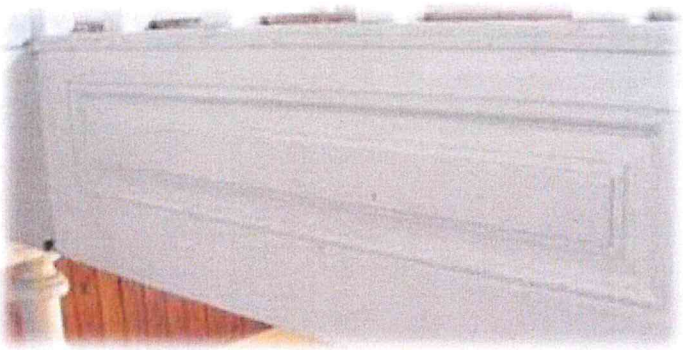

Laiptų restauravimas vykdomas rankiniu būdu, karšto oro srove suminkštinant ir aštriomis glaistyklėmis nubraukiant dažus nuo medienos paviršiaus, jo nepažeidžiant. Nuvalyti laiptų elementai peržiūrimi, įvertinama jų būklė, pažeistos dalys restauruojamos, taikant specialią metodiką ir medžiagas (medžio fragmentų implantavimas, glaistymas, mazgų perrinkimas, klijavimas ir kt.).

Darbus gali vykdyti profesionalūs medžio restauratoriai. Negalima nušveisti arba nupjauti laiptelio profilio kantelių, pakeisti laiptelio profilio, suploninti rėmų tašo ir pan. Visi stori profilius slepiantys uždažymai turi būti nuimti, užkarpos ir profilių briaunos nuvalytos, ryškios, aštrios. Esant labai ženkliems atskirų elementų pažeidimams, suirusias dalis išimti ir implantuoti iš kitų išmontuotų pakankamos kokybės laiptų elementų (autentiškų) arba gaminti analogiškus naujus pagal matavimų brėžinius.

Neleidžiama keisti suirusių elementų naujais atsitiktinio profilio elementais (serijinės gamybos).

Po medinių elementų restauracijos laiptai dažomi balta spalva, remiantis polichrominiais tyrimais, atliktais 2013 m. Dažai naudojami visiems langams dažyti vienos rūšies ir atspalvio (perkami iš vieno gamintojo).

13.2. Sraigtinių laiptų atkūrimas

Nauji sraigtiniai laiptai projektuojami iš plieninio vamzdinio stiebo. Iš plieninio lakšto suformuotų privirintų prie stiebo pakopų elementų. Pakopų elementai uždengiami mediniais antpakopiais iš obliuotos medienos, atkartojant apmatavimo brėžiniuose užfiksuotus kampinių laiptų elementų profilius, laiptų stulpų matavimus ir tais matavimais remiantis parengti laiptų elementų principiniai brėžiniai. Mediniai laiptai gaminami pagal gamintojo technologinius mazgus, suderinus sprendinius su specialiąją priežiūrą vedančiu specialistu. Visa laiptų konstrukciją sukasi aplink centrinį plieninį vamzdinį stiebą (žiūr. brėž. TDP-35). Laiptų stulpų ir porankių gamybai naudoti klijuotos pušies tašą be dygio. Ruošinius impregnuoti mirkant, gruntuoti. Visus paviršius padengti baltos spalvos vieno gamintojo dažais.

13.3. Verandos turėklų atkūrimas

Numatoma atidengti vėlyvą tvorelės medinių lentų apkalimą ir atkurti medinę tvorelę, atitinkančią autentą. Kai bus atidengtas esamas apkalimas būtina ieškoti autentiškos tvorelės pėdsakų. Neradus atkuriant būtina vadovautis fotofiksacija.

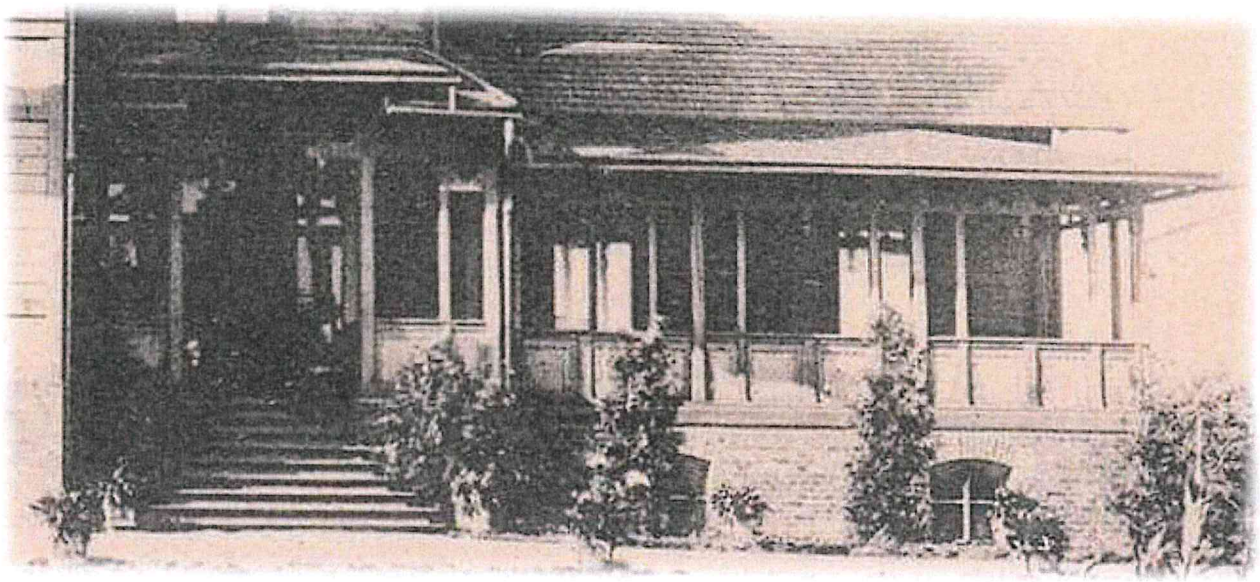

13.4. Paliekamų patalpų ir statybviečių būklė

Pabaigus darbus, Rangovas turi pašalinti visas medžiagas ir jų atliekas, tuščią tarą bei šiukšles, išvalyti ir išvežti purvą. Pastatų aplinka turi likti švari ir tvarkinga.

Aptaškymai, nuvarvėjimai sanuojant pastatus turi būti pašalinti.

Pastatai turi būti palikti švarūs, su išvalytais langais bei grindimis, paruošti naudojimui.

kultūros paveldo departamentui

KOPIJA

357

PALANGOS MIESTO SAVIVALDYBĖS ADMINISTRACIJOS DIREKTORIUS

ĮSAKYMAS DĖL SENOSIOS VILOS „ANAPILIS“ BIRUTĖS AL. 34A, PALANGOJE, RESTAURAVIMO IR PRITAIKYMO KULTŪROS POREIKIAMS PROJEKTAVIMO UŽDUOTIES PATVIRTINIMO

2013 m. gegužės 17 d. Nr. A1- 427
Palanga

Vadovaudamasi Lietuvos Respublikos vietos savivaldos įstatymo (Žin., 1994, Nr. 55-1049; 2008, Nr. 113-4290) 29 straipsnio 8 dalies 2 punktu, Lietuvos Respublikos statybos įstatymo (Žin., 1996, Nr. 32-788; 2001, Nr. 101-3597; 2004, Nr. 73-2545) 12 straipsnio 1 dalies 1 punktu, statybos techninio reglamento STR 1.05.06:2010 „Statinio projektavimas“, patvirtinto Lietuvos Respublikos aplinkos ministro 2012 m. rugpjūčio 13 d. įsakymo Nr. D1-654 (Žin., 2012, Nr. 96-4933) 7.2.2 punktu,

t v i r t i n u Senosios vilos „Anapilis“ Birutės al. 34A, Palangoje, restauravimo ir pritaikymo kultūros poreikiams projektavimo techninę užduotį (pridedama).

Direktorė Akvilė Kilijonienė

LIETUVOS RESPUBLIKA * PALANGOS MIESTO SAVIVALDYBĖS ADMINISTRACIJA *

LIETUVOS RESPUBLIKA * Palangos miesto savivaldybės administracija * BENDRASIS SKYRIUS 2

Tikra
Palangos miesto savivaldybės administracijos
Bendrojo skyriaus vedėja
Silva Jakštienė
2013 m. gegužės 17 d.

KOPIJA

PATVIRTINTA
Palangos miesto savivaldybės administracijos
direktoriaus 2013 m. gegužės 17 d. įsakymu
Nr. A1-427

SENOSIOS VILOS „ANAPILIS“ BIRUTĖS AL. 34A, PALANGOJE, RESTAURAVIMO IR PRITAIKYMO KULTŪROS POREIKIAMS PROJEKTAVIMO TECHNINĖ UŽDUOTIS

1. Objektas – senoji vila „Anapilis“.
2. Statytojas (Užsakovas) – Palangos miesto savivaldybės administracija.
3. Statinio adresas – Birutės al. 34A, Palanga.
4. Statinio kategorija – ypatingas statinys.
5. Statybos rūšis – kapitalinis remontas.
6. Statinio projekto rengimo etapas – techninis projektas.
7. Finansavimo šaltinis – Palangos miesto savivaldybės biudžeto lėšos.
8. Projektuotojas – UAB „Šiltas namas“.
9. Nurodymai objektui projektuoti:

9.1. Projektuotojas turi atlikti senosios vilos „Anapilis“ pastato restauravimo, pritaikant jį muziejaus paskirčiai, techninį projektą. Šis pastatas turi būti restauruojamas pagal naujus architektūrinius-planinius sprendimus, suderintus su KPD ir Užsakovo atstovais.

9.2. Numatyti pakeisti esamas vidaus inžinerines sistemas bei suprojektuoti vėdinimo ir kondicionavimo sistemas. Paruošti minimalius teritorijos sutvarkymo sprendinius šalia pastato.

9.3. Pastatas yra senas medinis namas, įtrauktas į KPD saugomų pastatų sąrašus. Pastatas naudojamas Palangos kultūros centro poreikiams. Visų aukštų bendras plotas 972,12 m². Planuojama remontuoti-restauruoti pastatą ir įrengti muziejaus patalpas.

10. Projektuoti šiuos pastato remonto ir restauravimo darbus:

10.1. Perplanuoti visų aukštų patalpas ir įrengti muziejų. Pastate vienu metu numatomas maksimalus žmonių skaičius – 90 žmonių. Rūsyje numatyti muziejaus fondų saugyklą bei kitas pagalbines patalpas. Pirmame aukšte numatyti lankytojų sanitarinius mazgus, rūbinę, muziejaus patalpas, daugiafunkcinę salę. Antrame aukšte numatyti 2 patalpas muziejaus administracijos darbuotojams, sanitarinius mazgus darbuotojams ir muziejaus patalpas.

10.2. Suprojektuoti pastato sienų apšiltinimą.

10.3. Suprojektuoti stogo dangos keitimą su visais privalomais stogo konstrukcijos elementais.

10.4. Suprojektuoti vėdinimo šachtų kaminėlių skardinimą, palangių skardinimą, latakų ir lietvamzdžių keitimą.

10.5. Suprojektuoti langų bei lauko ir vidaus durų keitimą arba restauravimą.

10.6. Suprojektuoti alsuojančią nuogrindą ir vertikalią mineralinę izoliaciją.

10.7. Suprojektuoti drenažą ir lietaus vandens nuvedimo sistemą.

10.8. Suprojektuoti pastato vidaus ir išorės apdailos keitimą arba restauravimą.

10.9. Rūsyje suprojektuoti šilumos punktą bei vandens apskaitos įvadą.

10.10. Suprojektuoti pastato šildymą. Numatyti patalpų šildymo prietaisus su termoreguliatoriais, sanitariniuose mazguose suprojektuoti rankšluosčių džiovintuvus, pajungtus prie cirkuliacinio karšto vandens sistemos.

10.11. Esant galimybei, numatyti patalpas valytojai.

10.12. Suprojektuoti pastato vidaus vandentiekį ir kanalizaciją. Valytojų patalpose numatyti įrengti nerūdijančio plieno gilias plautuves, maišytuvą su ištraukiama lanksčia žarna. Sanitariniuose mazguose ir valytojų patalpose suprojektuoti trapus su vandens uždoriais. Numatyti čiaupus sklypui laistyti.

10.13. Suprojektuoti pastato vėdinimą. Esant galimybei prioritetą skirti natūraliam vėdinimui.

KOPIJA

LIETUVOS RESPUBLIKA Palangos miesto savivaldybės administracija BENDRASIS SKYRIUS 2

KOPIJA

359

10.14. Suprojektuoti pastato kondicionavimo-vėsinimo sistemas.

10.15. Suprojektuoti pastato vidaus elektros instaliaciją. Srovės automatus numatyti visoms patalpoms (muziejaus patalpos, kabinetai). Suprojektuoti lietaus surinkimo ir nuvedimo sistemų nuo stogo šildymą elektra (el. kabeliai). Numatyti pastogės apšvietimą ir lauko apšvietimą prie pagrindinio įėjimo.

10.16. Suprojektuoti pastato priešgaisrinę signalizaciją.

10.17. Suprojektuoti pastato silpnų srovių sistemas. Darbuotojų kabinetuose numatyti telefono, kompiuterinius ir TV tinklus.

10.18. Numatyti patalpą mažai virtuvei muziejaus darbuotojams – šaldytiems produktams laikyti, pusfabrikačiams pašildyti ir gėrimams paruošti.

10.19. Numatyti muziejaus inventoriaus bei žmonių keltuvą iš rūsio į pirmą aukštą.

10.20. Suprojektuoti laiptus iš rūsio į pirmą aukštą.

10.21. Suprojektuoti pagrindinių lauko laiptų atkūrimą remiantis tyrimų medžiaga.

10.22. Suprojektuoti medinius sraigtinius laiptus iš antro į trečią aukštą.

10.23. Suprojektuoti trečio aukšto balkonų galerijos atkūrimą.

10.24. Suprojektuoti papildomą pastogės perdangos šiltinimą ir vaikščiojimo takus.

10.25. Suprojektuoti pastato pritaikymą žmonėms su negalia pagal galiojančius statybos reglamentus ir rekomendacijas. Žmonių su negalia sanitarinius mazgus projektuoti pagal RSN reikalavimus. ŽN patalpose (salėse, sanitariniame mazge, kabinetuose) numatyti elektros potencialų išlyginimo įtaisus.

11. Projekto sudėtis:

11.1. Bendroji dalis.
11.2. Sklypo plano dalis.
11.3. Architektūrinė dalis.
11.4. Konstrukcijų dalis.
11.5. Vandentiekio ir nuotekų šalinimo dalis.
11.6. Šildymo, vėdinimo ir oro kondicionavimo dalis.
11.7. Elektrotechnikos dalis.
11.8. Elektroninių ryšių (telekomunikacijų) dalis.
11.9. Apsauginės signalizacijos dalis.
11.10. Gaisrinės signalizacijos dalis.
11.11. Statybos skaičiuojamosios kainos nustatymo dalis.

12. Kiti reikalavimai:

12.1. Suderinti techninį projektą nustatyta tvarka visose suinteresuotose įstaigose, gauti ekspertizės teigiamas išvadas projektui tvirtinti ir statybą leidžiantį dokumentą.

12.2. Perduoti statytojui (užsakovui) parengtą techninį projektą su ekspertų rekomendacija tvirtinti 5 egzemplioriais ir vieną kompiuterinėje laikmenoje.

Tikra
Palangos miesto savivaldybės administracijos
Bendrojo skyriaus vedėja
Silva Jakštienė
2008 m.

LIETUVOS RESPUBLIKA * Palangos miesto savivaldybės administracija * BENDRASIS SKYRIUS 2

UAB „Šiltas namas"
GAUTA 2013 - 07 - 04
Reg. Nr. GD13-2-2865

360

KULTŪROS PAVELDO DEPARTAMENTAS PRIE KULTŪROS MINISTERIJOS KLAIPĖDOS TERITORINIS PADALINYS

UAB „Šiltas namas"
Archit.: Igor Pasko

2013-07-02 Nr. (7.12.-KL)2KL-1468
Į 2013-06-25 Nr. Prašymas

DĖL PROJEKTINIŲ PASIŪLYMŲ BIRUTĖS AL. 34 A, PALANGA

Kultūros paveldo departamento prie Kultūros ministerijos (toliau tekste KPD) Klaipėdos teritorinis padalinys išnagrinėjo pakartotinai pateiktą prašymą dėl pritarimo *Senosios vilos „Anapilis", Birutės al. 34 A, Palanga, remonto, restauravimo ir pritaikymo kultūros poreikiams tvarkybos darbų projektiniams pasiūlymams.*

Vadovaudamiesi LR Nekilnojamojo kultūros paveldo apsaugos įstatymo (toliau – NKPAĮ) 5 str. 10 d. (Žin.,2004, Nr.153-5571), projektuotojams atsižvelgus į Komisijos kultūros paveldo apsaugos klausimams nagrinėti (sudarytai, vadovaujantis KPD direktorės 2007-07-05 įsakymu Nr. Į-282) sprendimą (2013-06-06 pasitarimo protokolas Nr. 13P-08, svarstomas klausimas Nr. 3), minimiems projektiniams pasiūlymams **pritariame**.

Siūlome šių projektinių pasiūlymų pagrindu rengti tvarkybos darbų projektą. Projekte turi būti pateikiami restauruojamų, atkuriamų ir keičiamų saugomų elementų (drožiniai, kiti fasadų puošybos elementai, baliustradų turėklai ir t.t.) detalūs brėžiniai.

PRIDEDAMA: grąžinamos projektinių pasiūlymų bylos 2 vnt. Vieną projektinių pasiūlymų egz. ir tyrimų projektą pasiliekame archyvavimui.

Vedėja Audronė Puzonienė

Jūratė Mačiuvienė, tel. 8 46 310826, el.paštas j.maciuviene@heritage.lt

Paveldo tvarkybos reglamento PTR 3.04.01:2005 „Leidimų atlikti tvarkomuosius paveldosaugos darbus išdavimo taisyklės“
2 priedas

(Leidimo atlikti kultūros paveldo objekto tvarkomuosius paveldosaugos darbus forma)

361

Kultūros paveldo departamentas Klaipėdos teritorinis padalinys
(išdavusios institucijos pavadinimas)

LEIDIMAS ATLIKTI KULTŪROS PAVELDO OBJEKTO TVARKOMUOSIUS PAVELDOSAUGOS DARBUS

2013 m. lapkričio 11 d. Nr. (12.37-KP)2KL-2496
(data)
Klaipėda
(sudarymo vieta)

Kultūros paveldo objekto Senoji vila „Anapilis“ (Unikalus kodas kultūros vertybių registre 1290; Unikalus Nekilnojamojo turto registro Nr. 2592-0000-3017), Birutės al. 34 A, Palanga.
(pavadinimas, adresas, unikalus Kultūros vertybių registro kodas, unikalus Nekilnojamojo turto registro Nr.)
valdytojui Palangos miesto savivaldybės administracijai Vytauto g. 73, LT-00134, Palanga, tel. (8 460) 48705, faksas: (8 460) 10217; el.paštas administracija@palanga.lt
(juridinio asmens pavadinimas, buveinė, kodas, telefono ir fakso numeriai, vadovo vardas ir pavardė arba fizinio asmens vardas, pavardė, telefonas, nuolatinės gyvenamosios vietos adresas)
leidžiama atlikti šiuos tvarkomuosius paveldosaugos darbus: Senosios vilos „Anapilis“ (KVR 1290), Birutės al. 34 A, Palangoje, paveldo tvarkybos darbai
pagal tvarkomųjų paveldosaugos darbų projektą: pagal parengtą remonto, restauravimo ir pritaikymo kultūros poreikiams projektą, tvarkybos darbų projektą
(projekto pavadinimas,
kurį parengė UAB „Šiltas namas“, projekto vadovas Rimas Valeckas; NKP atestat. Nr. 1929; tel. 852696910; rl.paštas: info@siltasnamas.eu
rengėjo vardas ir pavardė, atestato Nr., telefono/fakso Nr., el. pašto adresas)

kurio paveldosaugos (specialiąją) ekspertizę atliko Evaldas Žilinskas; NKP atestato Nr. 1460, tel. 861585735
(vardas, pavardė, atestato Nr., telefono/fakso Nr., el.pašto adresas)

Papildomi paveldosaugos reikalavimai atliekant tvarkomuosius paveldosaugos darbus: darbų priežiūrą vykdys Rimas Valeckas; NKP atestat. Nr. 1929; tel. 852696910; rl.paštas: info@siltasnamas.eu

KLAIPĖDOS TERITORINIS PADALINYS

Vedėja — Audronė Puzonienė
(pareigų pavadinimas) (parašas) (vardas ir pavardė)

A.V.

Leidimas įteiktas:
Direktorė — Akvilė Kilijonienė
(valdytojo ar jo įgalioto asmens pareigų pavadinimas) (parašas) (vardas ir pavardė)

A.V. (juridinio asmens atveju)

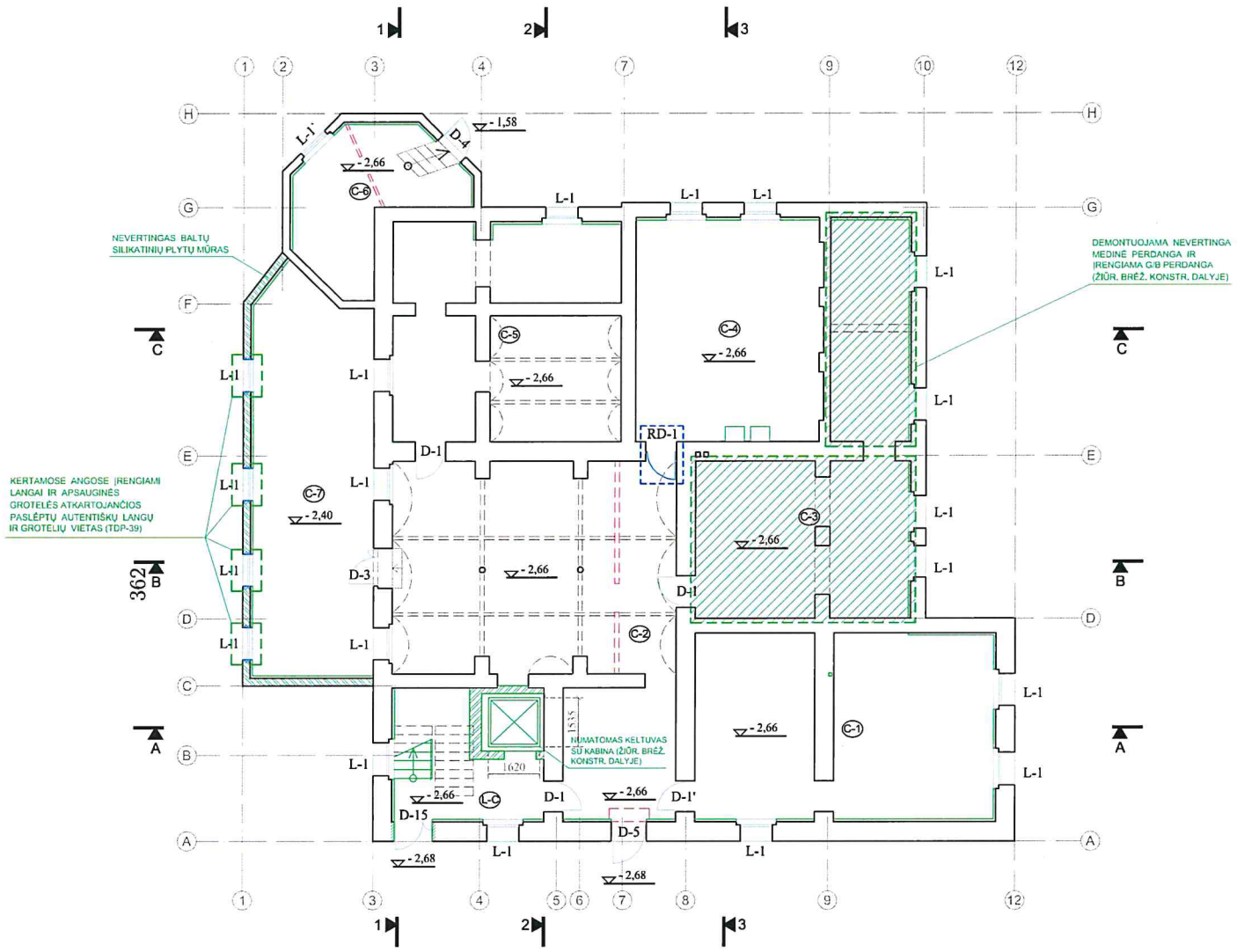

COKOLINIO AUKŠTO PLANAS
M 1:100

PAT. NR.	COKOLINIO AUKŠTO PATALPOS PAVADINIMAS	PLOTAS m²
C-1	VANDENS APSKAITOS MAZGAS IR VENTKAMERIOS PATALPA	51,58
C-2	KORIDORIUS	74,18
C-3	PAGALBINĖ MUZIEJAUS PATALPA	49,97
C-4	TECHNINĖ PATALPA	40,91
C-5	PAGALBINĖ PATALPA	45,12
C-6	PAGALBINĖ PATALPA	18,31
C-7	PAGALBINĖ PATALPA	45,93
L-C	LAIPTINĖ	
	VISO:	326,00

SUTARTINIAI ŽYMĖJIMAI

- Keičiamos durys
- Restauruojamos durys
- Keičiamas langas
- Restauruojamas langas
- Kertamos angos
- Įrengiamos silikatinių pilnavidūrių plytų pertvaros
- Ardomos sienos
- Sienų šiltinimas
- Nevertingas baltų silikatinių plytų mūras

PAVELDO TVARKYBOS DARBAI:

1. Restauruojamos visos vertingosios metalinės cokolinio aukšto langų grotos.

Atestato Nr. 1512	UAB „Šiltas namas“ Aleinės g. 31, 06325 Vilnius, tel./faks. (8 5) 269 69 10			Senosios vilos "Anapilis" (UK 1290) Birutės al. 34A, Palangoje remonto, restauravimo ir pritaikymo kultūros poreikiams projektas, TVARKYBOS DARBŲ PROJEKTAS
	PAREIGOS	V. PAVARDĖ	PARAŠAS	DATA
KPD.1929	PV	R. Valeckas		2013
KPD.2123	Arch.	I. Pasko		2013
Stadija/ etapas TP	STATYTOJAS: PALANGOS MIESTO SAVIVALDYBĖS ADMINISTRACIJA			SN- 13- 001- TP- TDP- 01

COKOLINIO AUKŠTO PLANAS	Mastelis	Laida
	1:100	A
	Lapas	Lapų
	1	1

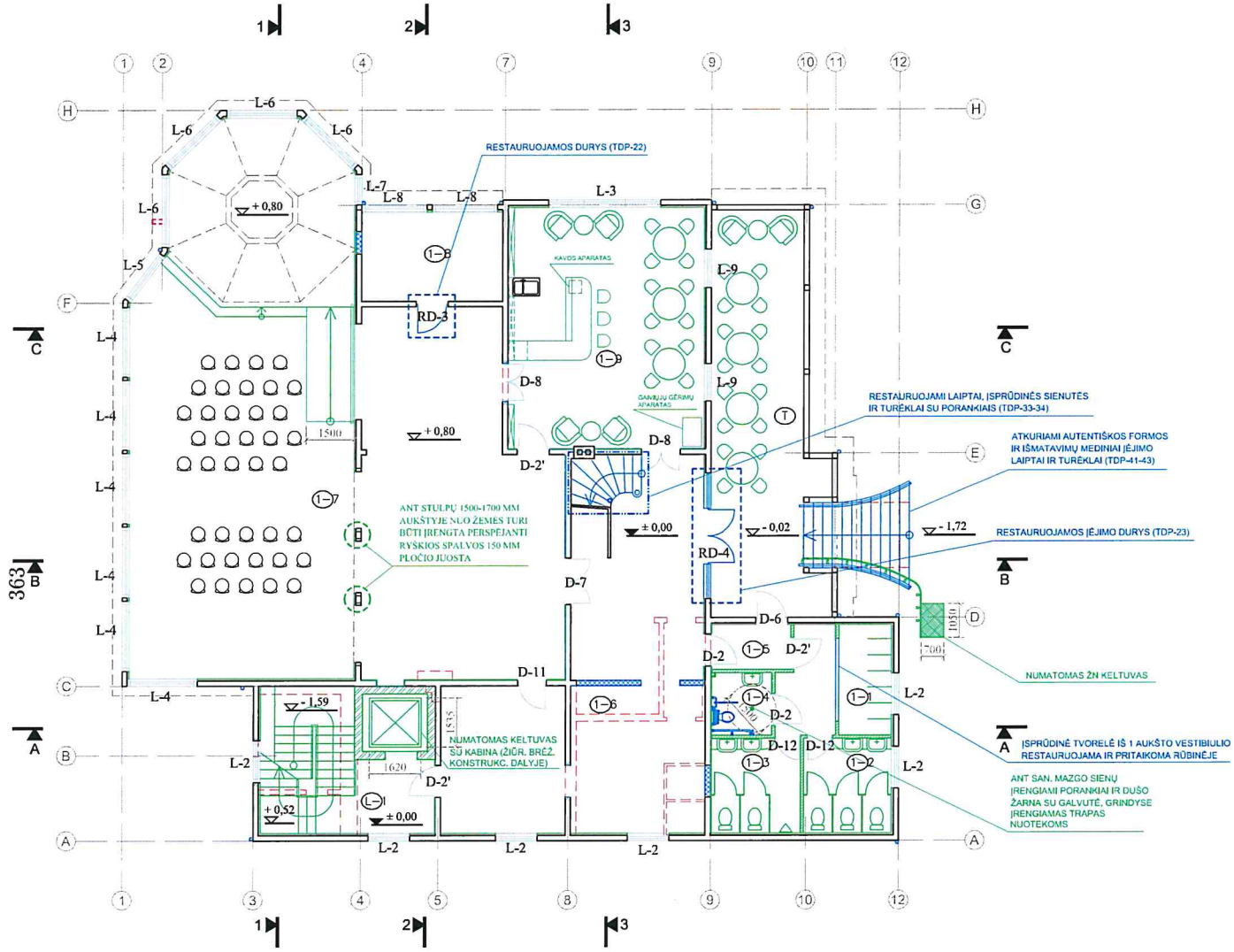

PIRMO AUKŠTO PLANAS
M 1:100

PAT. NR.	PIRMO AUKŠTO PATALPOS PAVADINIMAS	PLOTAS m²
1-1	RŪBINĖ	10,62
1-2	SAN. MAZGAI (MOTERŲ)	8,48
1-3	SAN. MAZGAI (VYRŲ)	8,52
1-4	SAN. MAZGAS (PRITAIKYTAS ŽN)	3,74
1-5	ĮĖJIMO TAMBŪRAS/ ŠLIUZAS	4,95
1-6	HOLAS-KORIDORIUS	63,58
1-7	DAUGIAFUNKCINĖ SALĖ	184,41
1-8	SALĖS INVENTORIAUS SANDELYS	12,36
1-9	ARBATINĖ	46,42
L-1	LAIPTINĖ	
T	LAUKO TERASA	(39,30)
	VISO:	342,78

SUTARTINIAI ŽYMĖJIMAI

- Keičiamos durys
- Restauruojamos durys, laiptai
- Keičiamas langas
- Restauruojamas langas
- Kertamos angos
- Įrengiamos silikatinių pilnavidūrių plytų pertvaros
- Atkuriamos medinio karkaso pertvaros
- Įrengiamos gipsokartono pertvaros
- Ardomos sienos
- Protezuojami papuvę gegnių galai
- Sienų šiltinimas
- Priešgaisrinio gipskartonio ant sienų įrengimas (2 sluoksnių)
- Atkuriami autentiškų išmatavimų lietvamzdžiai pagal išlikusius pavyzdžius

Atestato Nr. 1512	UAB „Šiltas namas“ Aitvinių g. 31, 06325 Vilnius, tel./faks. (8 5) 269 69 10				Senosios vilos "Anapilis" (UK 1290) Birutės al. 34A, Palangoje remonto, restauravimo ir pritaikymo kultūros poreikiams projektas, TVARKYBOS DARBŲ PROJEKTAS
	PAREIGOS	V. PAVARDĖ	PARAŠAS	DATA	
KPD.1929	PV	R. Valeckas		2013	PIRMO AUKŠTO PLANAS — Mastelis 1:100; Laida A
KPD.2123	Arch.	I. Pasko		2013	
Stadija/ Etapas TP	STATYTOJAS: PALANGOS MIESTO SAVIVALDYBĖS ADMINISTRACIJA				SN- 13- 001- TP- TDP- 02 — Lapas 1; Lapų 1

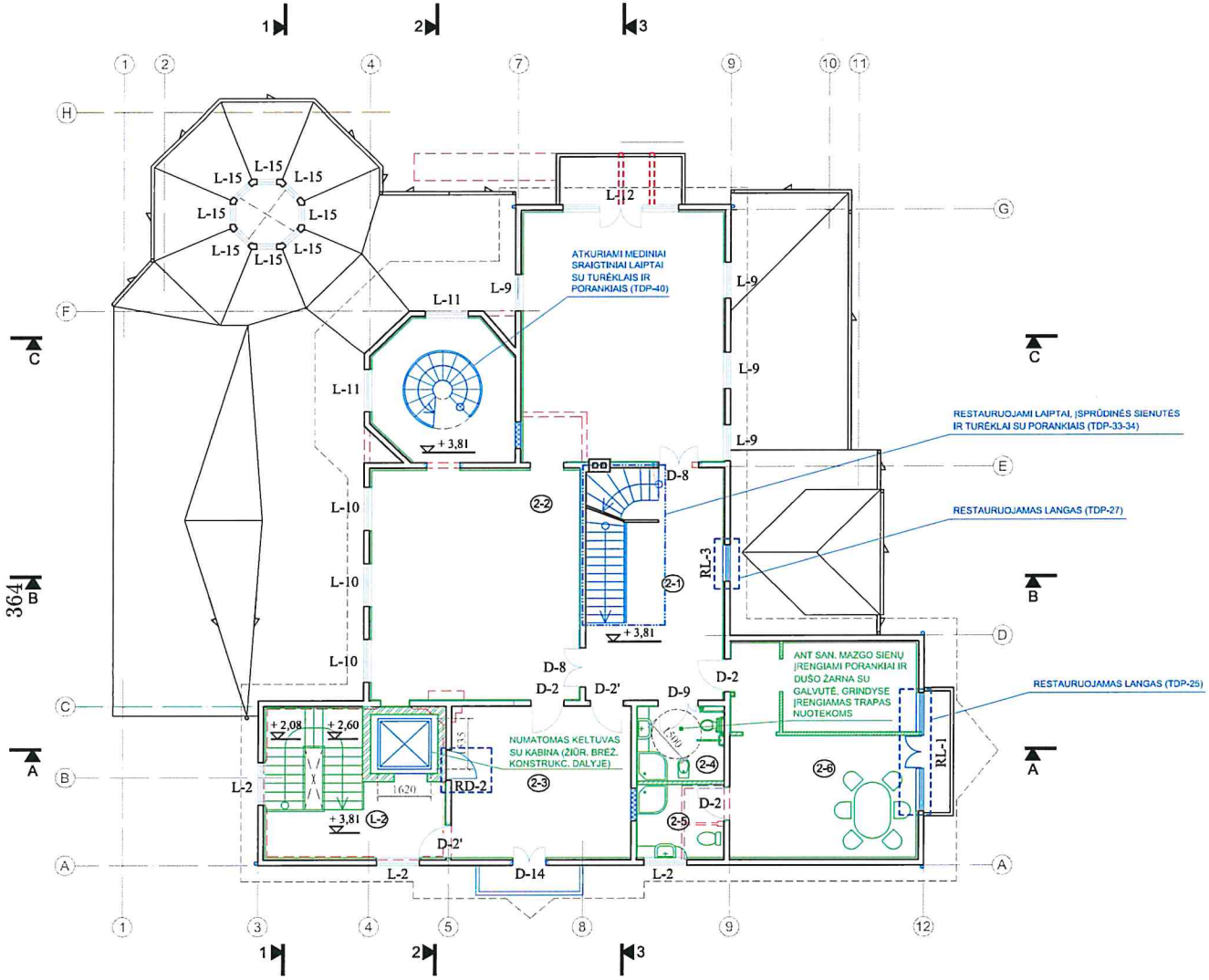

ANTRO AUKŠTO PLANAS
M 1:100

PAT. NR.	ANTRO AUKŠTO PATALPOS PAVADINIMAS	PLOTAS m²
2-1	HOLAS-KORIDORIUS	22,79
2-2	MUZIEJAUS EKSPOZICIJOS PATALPA	106,10
2-3	MUZIEJAUS EKSPOZICIJOS PATALPA	25,16
2-4	SAN. MAZGAS (MOTERŲ)	6,08
2-5	SAN. MAZGAS (VYRŲ)	6,08
2-6	ADMINISTRACIJOS KABINETAS	37,30
L-2	LAIPTINĖ	
	VISO:	203,51

SUTARTINIAI ŽYMĖJIMAI

- Keičiamos durys
- Restauruojamos durys, laiptai
- Keičiamas langas
- Restauruojamas langas
- Kertamos angos
- Įrengiamos silikatinių pilnavidūrių plytų pertvaros
- Atkuriamos medinio karkaso pertvaros
- Įrengiamos gipsokartono pertvaros
- Ardomos sienos
- Protezuojami papuvę gegnių galai
- Sienų šiltinimas
- Priešgaisrinio gipskartonio ant sienų įrengimas (2 sluoksnių)
- Atkuriami autentiškų išmatavimų lietvamzdžiai pagal išlikusius pavyzdžius

Atestato Nr. 1512	UAB „Šiltas namas“ Aitvaros g. 31, 06325 Vilnius, tel./faks. (8 5) 269 69 10				Senosios vilos "Anapilis" (UK 1290) Birutės al. 34A, Palangoje remonto, restauravimo ir pritaikymo kultūros poreikiams projektas, TVARKYBOS DARBŲ PROJEKTAS
	PAREIGOS	V. PAVARDĖ	PARAŠAS	DATA	
KPD.1929	PV	R. Valeckas		2013	ANTRO AUKŠTO PLANAS
KPD.2123	Arch.	I. Pasko		2013	Mastelis 1:100 / Laida A
Stadija/ Etapas TP	STATYTOJAS: PALANGOS MIESTO SAVIVALDYBĖS ADMINISTRACIJA				SN- 13- 001- TP- TDP- 03 / Lapas 1 / Lapų 1

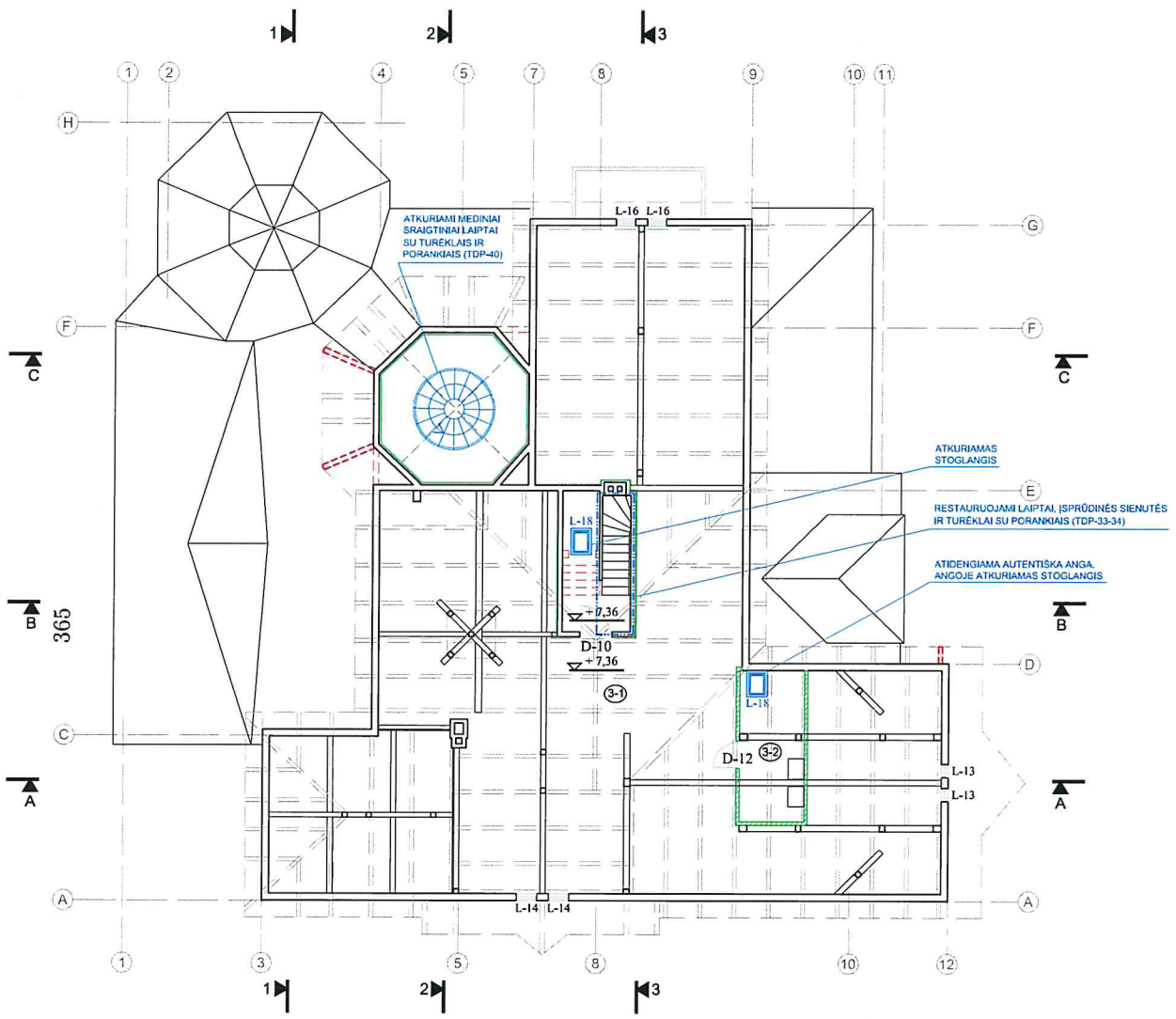

PASTOGĖS PLANAS
M 1:100

PAT. NR.	PASTOGĖS PATALPOS PAVADINIMAS	PLOTAS m²
3-1	PASTOGĖS PATALPA ALTITUDĖJE + 7,36	206,48
3-2	KATILINĖ	8,34
	VISO:	214,82

SUTARTINIAI ŽYMĖJIMAI

- Keičiamos durys
- Restauruojamos durys, laiptai
- Keičiamas langas
- Restauruojamas langas
- Kertamos angos
- Įrengiamos silikatinių pilnavidūrių plytų pertvaros
- Atkuriamos medinio karkaso pertvaros
- Įrengiamos gipsokartono pertvaros
- Ardomos sienos
- Protezuojami papuvę gegnių galai
- Sienų šiltinimas
- Priešgaisrinio gipskartonio ant sienų įrengimas (2 sluoksnių)
- Atkuriami autentiškų išmatavimų lietvamzdžiai pagal išlikusius pavyzdžius

Atestato Nr. 1512	UAB „Šiltas namas“ Ateities g. 31, 06325 Vilnius, tel./faks. (8 5) 269 69 10			Senosios vilos "Anapilis" (UK 1290) Birutės al. 34A, Palangoje remonto, restauravimo ir pritaikymo kultūros poreikiams projektas, TVARKYBOS DARBŲ PROJEKTAS
	PAREIGOS	V. PAVARDĖ	PARAŠAS	DATA
KPD.1929	PV	R. Valeckas		2013
KPD.2123	Arch.	I. Pasko		2013
Stadija/ etapas TP	STATYTOJAS: PALANGOS MIESTO SAVIVALDYBĖS ADMINISTRACIJA			SN- 13- 001- TP- TDP- 04

PASTOGĖS PLANAS ALTITUDĖJE + 7,36	Mastelis	Laida
	1:100	0
	Lapas	Lapų
	1	1

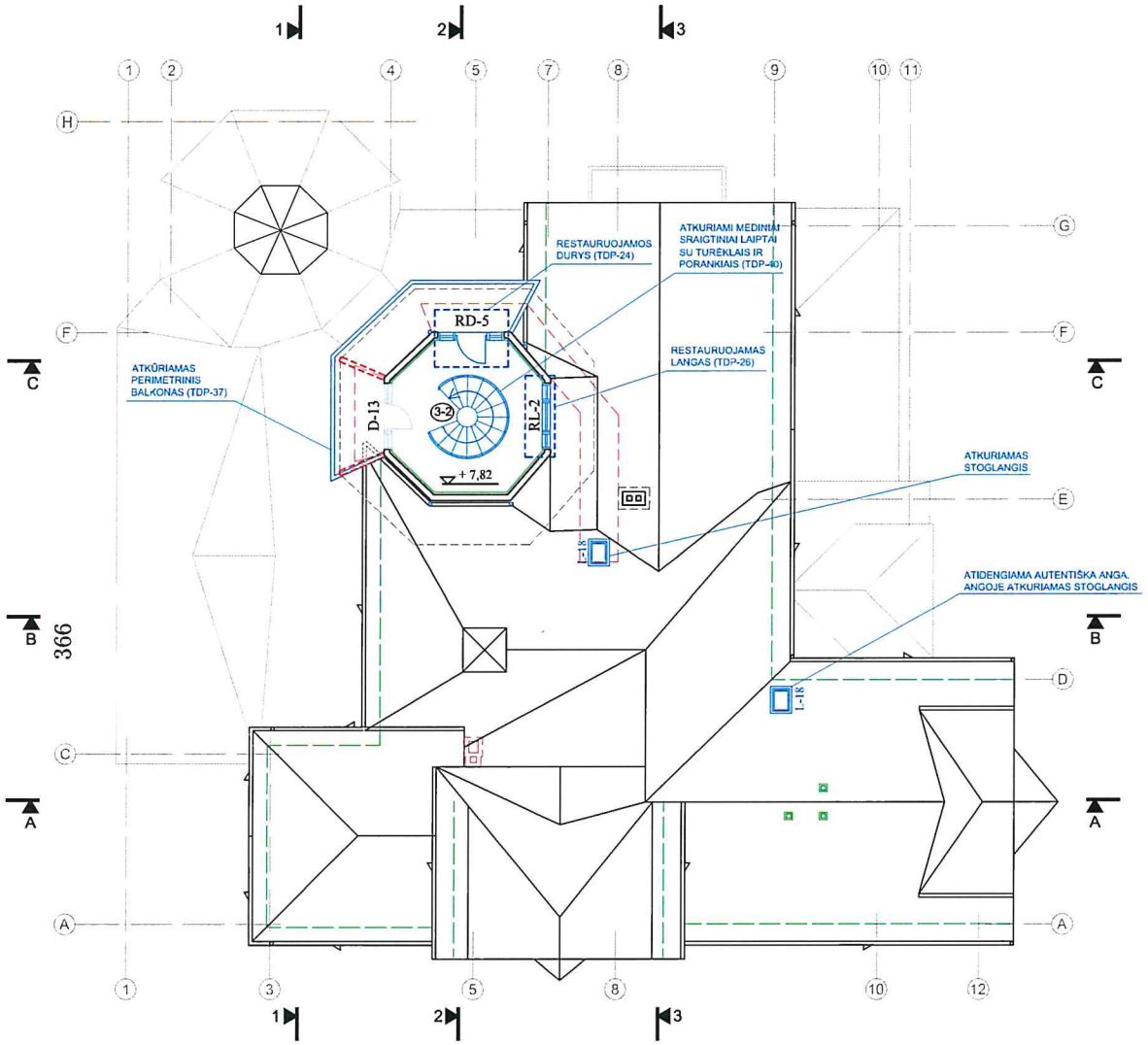

TREČIO AUKŠTO PLANAS
M 1:100

PAT. NR.	PASTOGĖS PATALPOS PAVADINIMAS	PLOTAS m²
3-2	PASTOGĖS PATALPA ALTITUDĖJE + 7,82	13,63
	VISO:	13,63

SUTARTINIAI ŽYMĖJIMAI

- Keičiamos durys
- Restauruojamos durys
- Keičiamas langas
- Restauruojamas langas
- Kertamos angos
- Ardomos sienos
- Protezuojami papuvę gegnių galai
- Sienų šiltinimas
- Įrengiama apsauginė stogo tvorelė

Aiškinamojo Nr. 1512	UAB „Šiltas namas“ Aitvaro g. 31, 06325 Vilnius, tel./faks. (8 5) 269 69 10			Senosios vilos "Anapilis" (UK 1290) Birutės al. 34A, Palangoje remonto, restauravimo ir pritaikymo kultūros poreikiams projektas, **TVARKYBOS DARBŲ PROJEKTAS**
	PAREIGOS	V. PAVARDĖ	PARAŠAS	DATA
KPD.1929	PV	R. Valeckas		2013
KPD.2123	Arch.	I. Pasko		2013
Stadija/ Etapas TP	STATYTOJAS: PALANGOS MIESTO SAVIVALDYBĖS ADMINISTRACIJA			PASTOGĖS PLANAS ALTITUDĖJE + 7,82 / SN- 13- 001- TP- TDP- 05

Mastelis	Laida
1:100	O
Lapas	Lapų
1	1

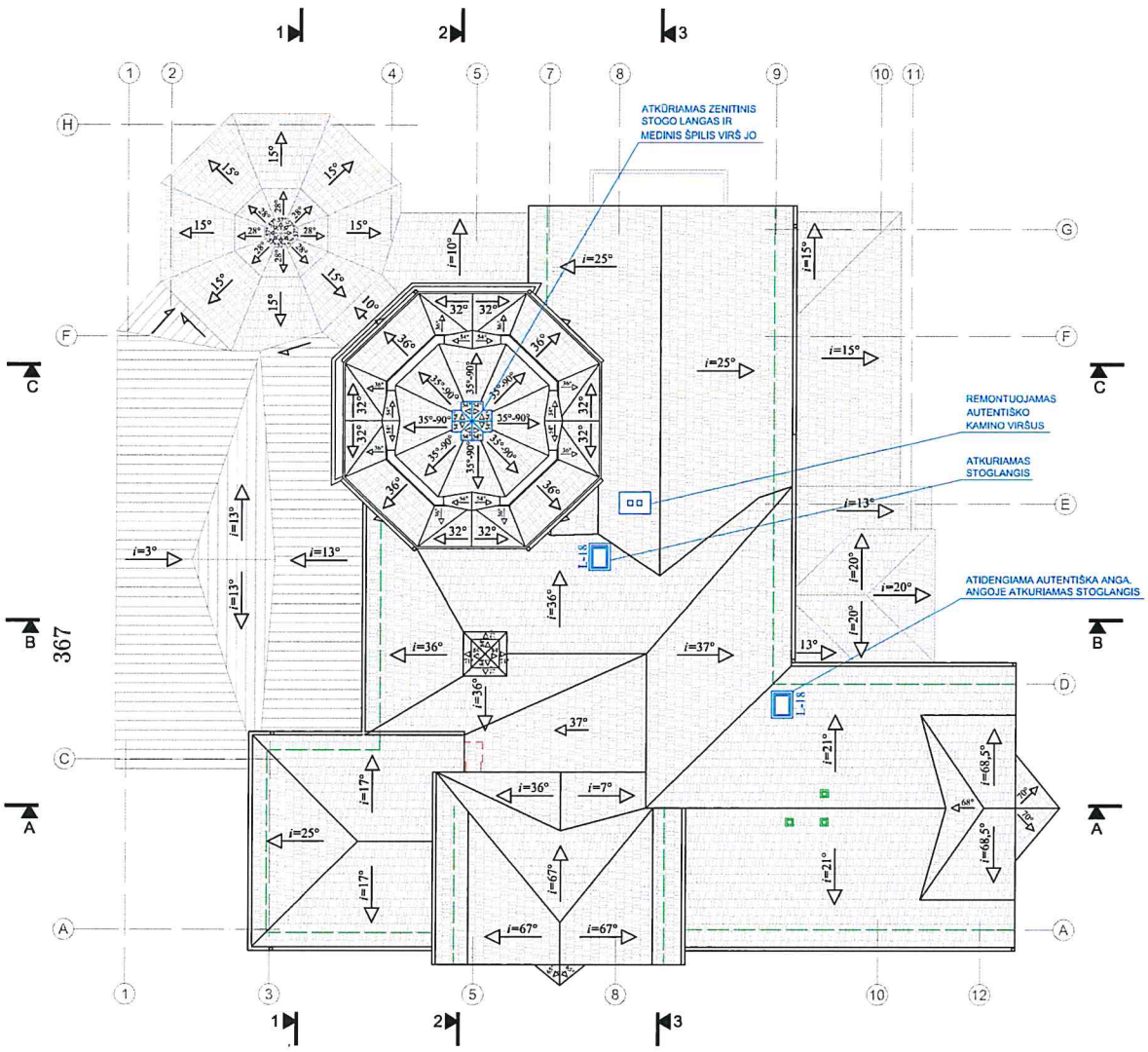

STOGO PLANAS
M 1:100

SUTARTINIAI ŽYMĖJIMAI

Ardomos sienos

Įrengiama apsauginė stogo tvorelė

Atestato Nr. 1512	UAB „Šiltas namas“ Aitvaros g. 31, 06323 Vilnius, tel./faks. (8 5) 269 69 10				Senosios vilos "Anapilis" (UK 1290) Birutės al. 34A, Palangoje remonto, restauravimo ir pritaikymo kultūros poreikiams projektas, TVARKYBOS DARBŲ PROJEKTAS	
	PAREIGOS	V. PAVARDĖ	PARAŠAS	DATA		
KPD.1929	PV	R. Valeckas		2013	STOGO PLANAS	Mastelis 1:100 / Laida A
KPD.2123	Arch.	I. Pasko		2013		
Stadija/ Etapas TP	STATYTOJAS: PALANGOS MIESTO SAVIVALDYBĖS ADMINISTRACIJA				SN- 13- 001- TP- TDP- 06	Lapas 1 / Lapų 1

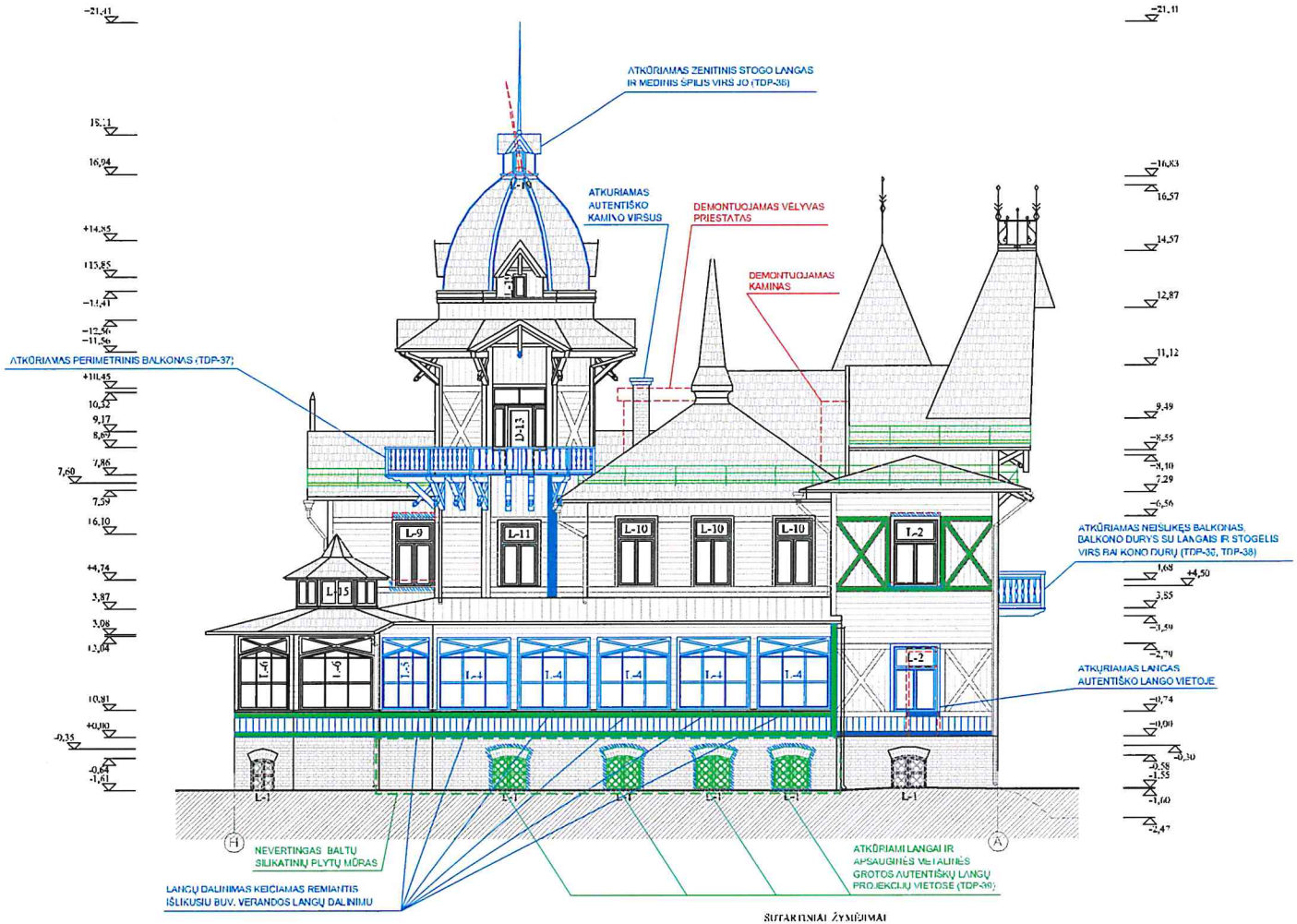

PAVELDO TVARKYBOS DARBAI:

1. Durų, langų, fasadų matmenis tikrinti vietoje;
2. Susidėvėję mediniai langai (žymima L-1,...) su palangėmis keičiami analogiško skaidymo mediniais langais;
3. Autentiškos durys (žymima D-1,...) saugomos, restauruojamos. Autentiška furnitūra saugoma, restauruojama;
4. Išmontuojant ir keičiant langus saugomas fasado autentiškas apkalimas, autentiškos langų ir durų angos sienoje, išlaikoma išorinė langų ir durų montavimo plokštuma;
5. Detalesnius langų ir durų brėžinius žiūrėti keičiamų langų ir durų žiniaraščiuose;
6. Saugomas stogo nuolydis ir kraigų altitudės;
7. Esama metalinės skardos danga demontuojama, atkuriama autentiška gontų stogo danga;
8. Visi apskardinimo elementai (lietvamzdžiai, latakai, kaminai ir kt.), skardinami cinkuota skarda dengta poliesterio danga, RAL 7042;
9. Atstatoma lietaus nuvedimo sistema, nauji cinkuoti lietloviai ir lietvamzdžiai (Ø 90 mm) pakabinami esamose vietose, dengti poliesterio danga RAL 7042. Statybos darbų metu esamos įlajos papildomai apsaugomos nuo šiukšlių patekimo;
10. Restauruojamos visos vertingosios metalinės cokolinio aukšto langų grotos.

SUTARTINIAI ŽYMĖJIMAI

- Demontuojamos pastato dalys
- Restauruojami langai, durys
- Užmūrijamos/pertvarkomos pastato dalys
- Atkuriamos neišlikusios pastato dalys
- Įrengiamos pagaminus pagal autentiškus šablonus, kad išlaikytų vientisą pastato stilistiką
- Medinis apkalimas keičiamas į autentiškų matmenų ir formų apkalimą

Aiškino bt. 1512	UAB „Šiltas namas“ Adresas: Pl. 8675 Vilnius, tel. faks.: (15) 769 9910				Senosios vilos "Anapilis" (UK 1290) Birutės al. 34A, Palangoje remontu, restauravimo ir pritaikymo kultūros paveldiniams projektas, TVARKYBOS DARBŲ PROJEKTAS
	PAREIGOS	V. PAVARDĖ	PARAŠAS	DATA	
KPD.1929	PV	R. Vaičekas		2013	VAKARINIS FASADAS
KPD 2193	Arch.	I. Pasko		2013	
Stadija Eilynis TP	STATYTOJAS: PALANGOS MIESTO SAVIVALDYBĖS ADMINISTRACIJA				SN- 13- 001- TP- TDP- 07

Mastelis	Lenda
1:100	0
Lapas	Lapų
1	1

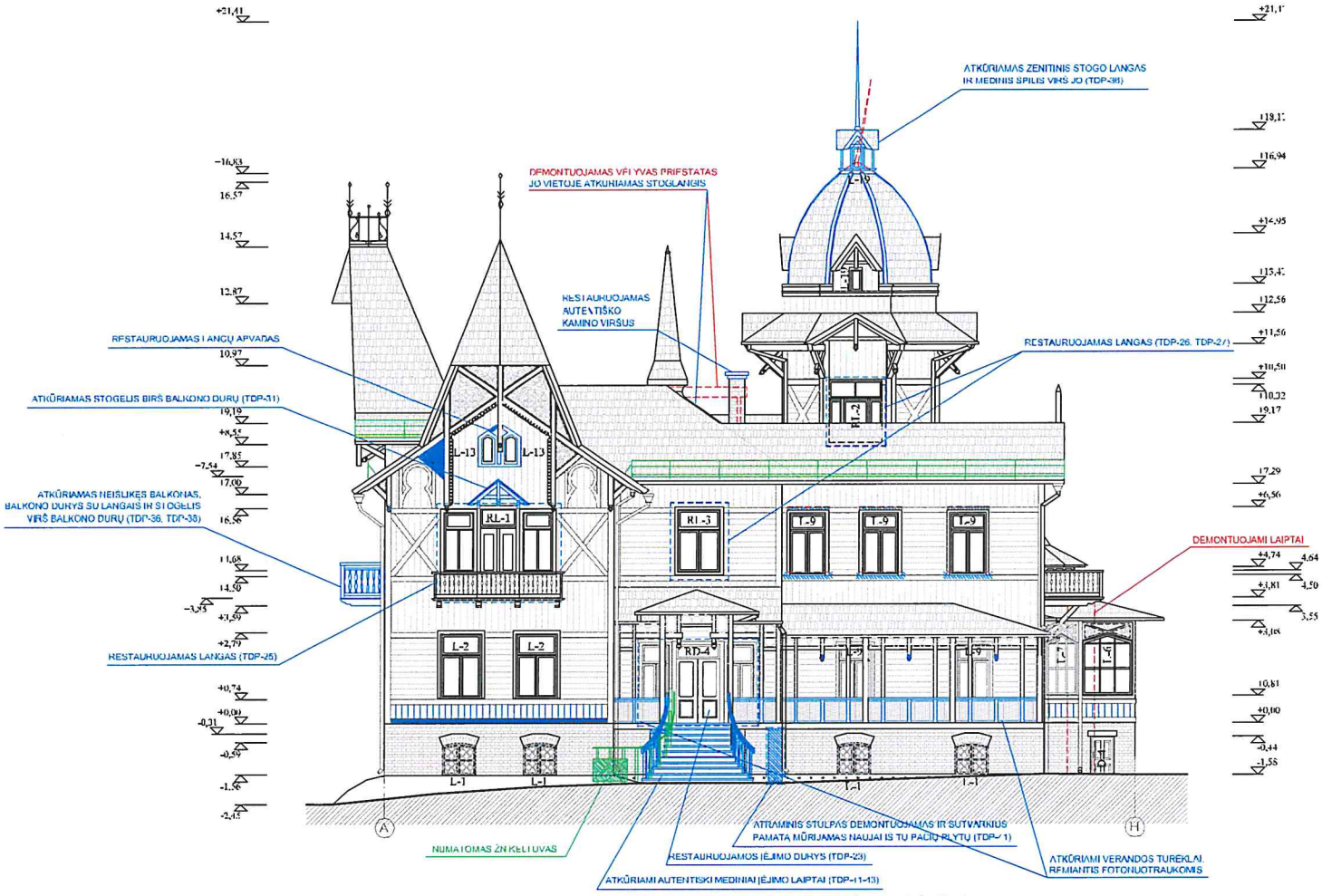

ŠIFRAVIMAI ŽYMĖJIMAI

- Demontuojamos pastato dalys
- Restauruojami langai, durys
- Užmūrijamos/permūrijamos pastato dalys
- Atkūriamos neišlikusios pastato dalys
- Įrengiamos įpagaminus pagal autentį pastato detalės, kad išlaikytų vieną pastato stilistiką
- Medinis apkalimas keičiamas į autentišką medinį ir lentų apkalimą

PAVELDO TVARKYBOS DARBAI:

1. Durų, langų, fasadų marmenis tikrinti vietoje;
2. Susidėvėję mediniai langai (žymima L-1,...) su palangėmis keičiami analogiško skaidymo mediniais langais;
3. Autentiškos durys (žymima D-1,...) saugomos, restauruojamas. Autentiška furnitūra saugoma, restauruojama;
4. Išmontuojant ir keičiant langus saugomas fasado autentiškas apkalimas, autentiškos langų ir durų angos sienoje, išlaikoma išorinė langų ir durų montavimo plokštuma;
5. Detalesnius langų ir durų brėžinius žiūrėti keičiamų langų ir durų žiniaraščiuose;
6. Saugomas stogo nuolydis ir kraigų altitudės;
7. Esama metalinės skardos danga demontuojama, atkūriama autentiška gontų stogo danga;
8. Visi apskardinimo elementai (lietvamzdžiai, latakai, kaminai ir kt.), skardinami cinkuota skarda dengta poliesterio danga, RAL 7042;
9. Atstatoma lietaus nuvedimo sistema, nauji cinkuoti lietloviai ir lietvamzdžiai (Ø 90 mm) pakabinami esamose vietose, dengti poliesterio danga RAL 7042. Statybos darbų metu esamos linjos papildomai apsaugomos nuo šiukšlių patekimo;
10. Restauruojamos visos vertingosios metalinės cokolinio aukšto langų grotos.

Atestato Nr. 1512	UAB „Šiltas namas“ Adresas: g. 27, LT-25 Vilnius, tel. faks.: (+85) 260 58 10				Senosios vilos "Anapilis" (UK 1290) Birutės al. 34A, Palangoje remontu, restauravimo ir priežiūros kultūros paveldiems projektas. TVARKYBOS DARBŲ PROJEKTAS
	PAREIGOS	V. PAVARDĖ	PARAŠAS	DATA	
KPD.1929	PV	R. Vaičekas		2023	RYTINIS FASADAS
KPD.2123	Arch.	I. Pasko		2023	
Stadija Fazė TP	STATYTOJAS: PALANGOS MIESTO SAVIVALDYBĖS ADMINISTRACIJA				SN- 13- 001- TP- TDP- 08

Mastelis	Lakšt.
1:100	A
Lapas	Lapų
1	1

370

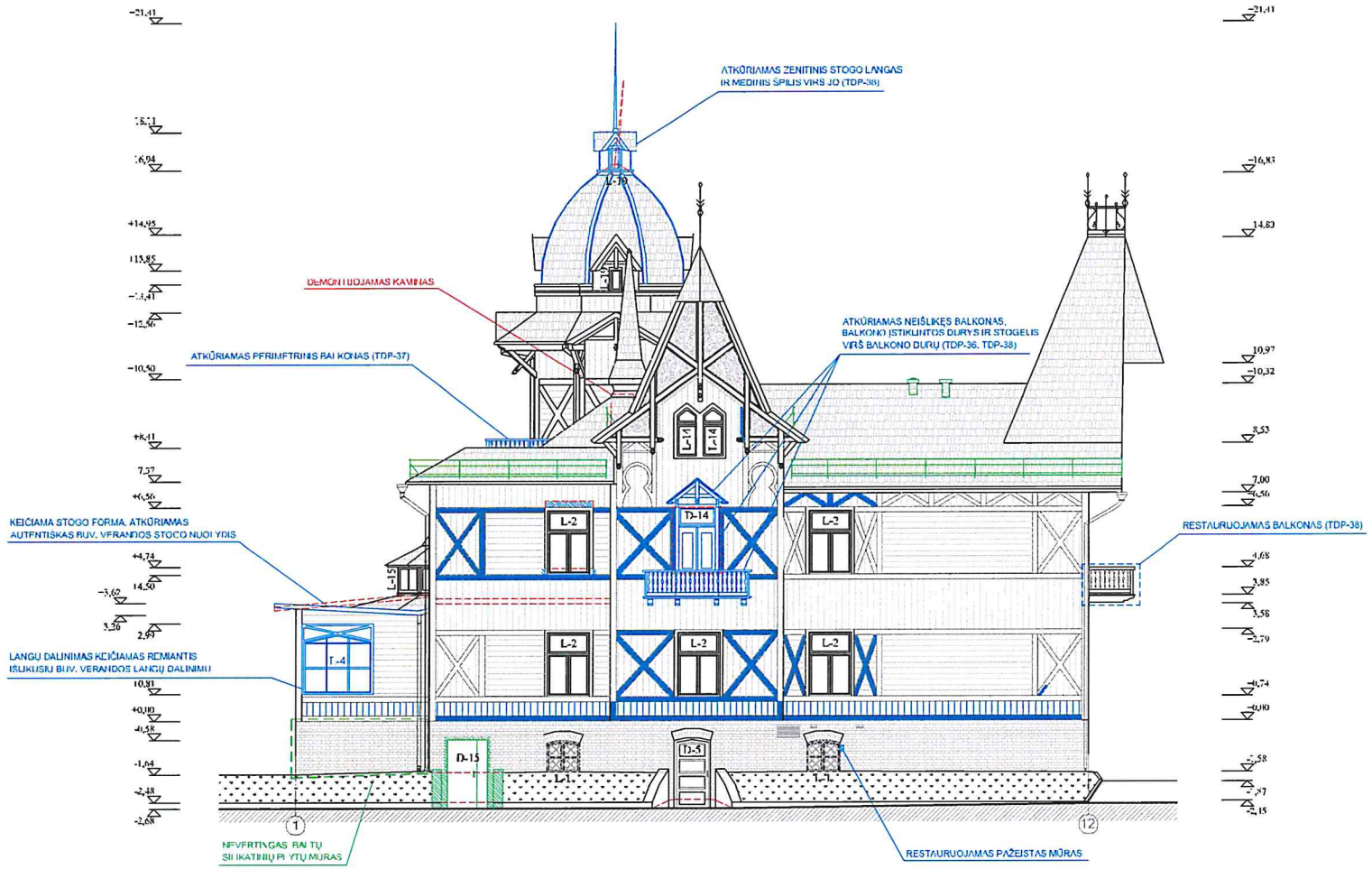

PAVELDO TVARKYBOS DARBAI:

1. Durų, langų, fasadų matmenis tikrinti vietoje;
2. Sisiūdėvėję mediniai langai (žymima 1.-1,...) su palangėmis keičiami analogiško skaidymo mediniais langais;
3. Autentiškos durys (žymima D-1,...) saugomos, restauruojamas. Autentiška furnitūra saugoma, restauruojama;
4. Išmontuojant ir keičiant langus saugomas fasado autentiškas apkalimas, autentiškos langų ir durų angos sienoje, išlaikoma išorinė langų ir durų montavimo plokštuma;
5. Detalesnius langų ir durų brėžinius žiūrėti keičiamų langų ir durų žiniaraščiuose;
6. Saugomas stogo nuolydis ir kraigų altiudės;
7. Esama metalinės skardos danga demontuojama, atkūriama autentiška gontų stogo danga;
8. Visi apskardinimo elementai (lietvamzdžiai, latakai, kaminai ir kt.), skardinami cinkuota skarda dengta poliesterio danga, RAL 7042;
9. Atskiroma lietaus nuvedimo sistema, naujai cinkuoti lieliuviai ir lietvamzdžiai (Ø 90 mm) pakabinami esamose vietose, dengti poliesterio danga RAL 7042. Statybos darbų metu esamos įlajos papildomai apsaugomos nuo šiukšlių patekimo;
10. Restauruojamos visos vertingosios metalinės cokolinio aukšto langų grotos.

SUTARTINIAI ŽYMĖJIMAI

- Demontuojamos pastato dalys
- Restauruojami langai, durys
- Užmūrijamos/permūrijamos pastato dalys
- Atkūriamos neišlikusios pastato dalys
- Įrengiamos pagaminus pagal autentiškų pastato detalių, kad išlaikyti vieraą pastato vaizdą
- Medinis apkalimas keičiamas į autentišką medinį ir fasadų apkalimą

Aprašo Nr. 1512	UAB „Šiltas namas“ Adresas: g. 19, LT-23 Vilnius, tel. faks.: (+370) 700 58 [illegible]			Senosios vilos "Anapilis" (UK 1290) Birutės al. 34A, Palangoje remonto, restauravimo ir pritaikymo kultūros paveldiams projektas. TVARKYBOS DARBŲ PROJEKTAS
	PAREIGOS	V. PAVARDĖ	PARAŠAS	DATA
KPD.1929	PV	R. Vaičekas		2013
KPD.2193	Arch.	I. Pasko		2013
Stadija Fazė TP	STATYTOJAS: PALANGOS MIESTO SAVIVALDYBĖS ADMINISTRACIJA			PIETINIS FASADAS / SN- 13- 001- TP- TDP- 09

Mastelis	Lapas
1:100	A
Lapai	Lapų
1	1

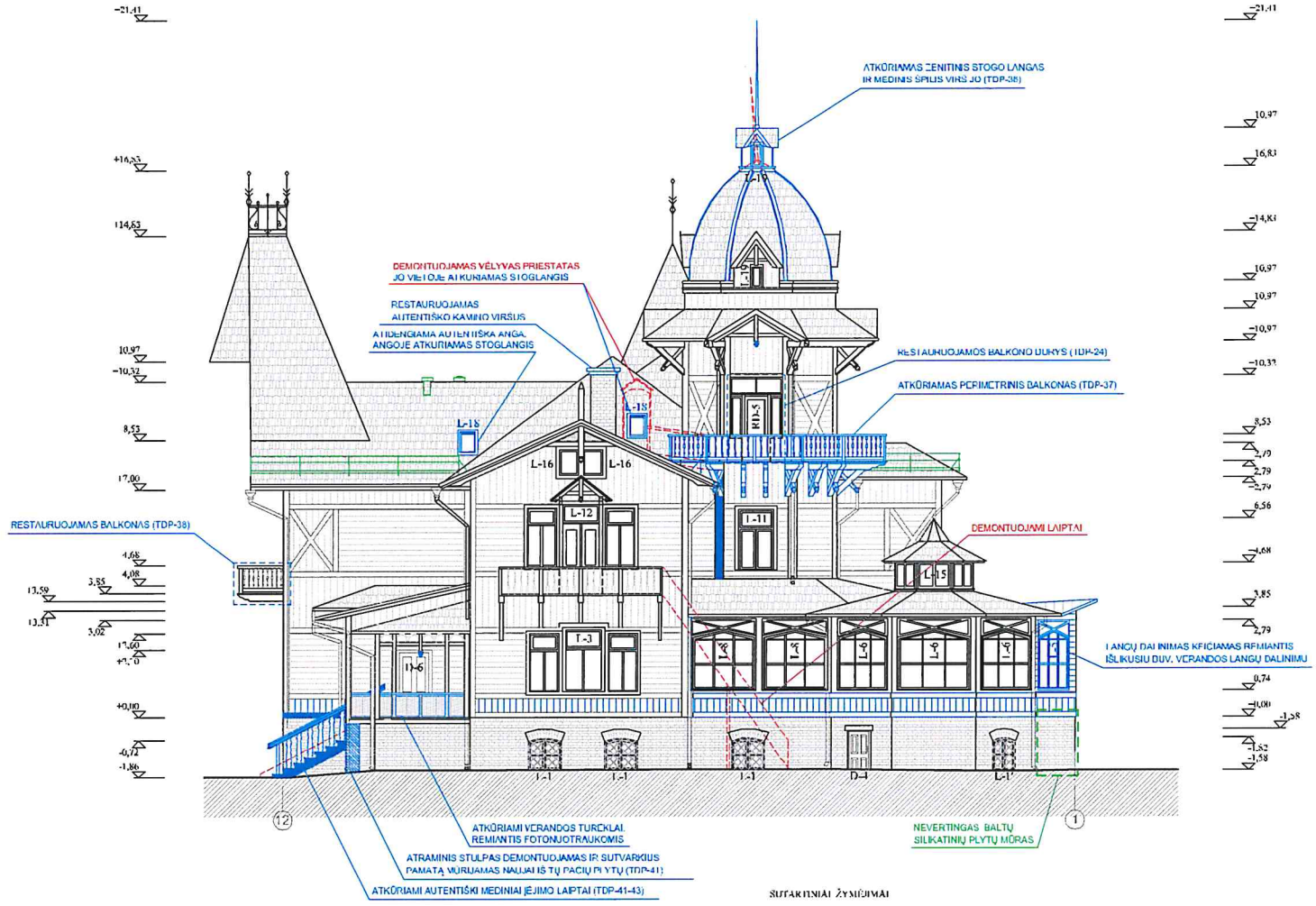

SUTARTINIAI ŽYMĖJIMAI

- Demontuojama pastato dalis
- Restauruojami langai, durys
- Užmūrijamos/permūrijamos pastato dalys
- Atkuriamos nebiliktosios pastato dalys
- Įrengiamos pagaminus pagal autentį pastato detalės, kad išlaikytų vientisą pastato stilistiką
- Medinis apkalimas keičiamas į autentišką matmenų ir formų apkalimą

PAVELDO TVARKYBOS DARBAI:

1. Durų, langų, fasadų matmenis tikrinti vietoje;
2. Susidėvėję mediniai langai (žymima L-1....) su palangėmis keičiami analogiško skaidymo medininiais langais;
3. Autentiškos durys (žymima D-1,...) saugomos, restauruojamas. Autentiška furnitūra saugoma, restauruojama;
4. Išmontuojant ir keičiant langus saugomas fasado autentiškas apkalimas, autentiškos langų ir durų angos sienoje, išlaikoma išorinė langų ir durų montavimo plokštuma;
5. Detalesnius langų ir durų brėžinius žiūrėti keičiamų langų ir durų žiniaraščiuose;
6. Saugomas stogo nuolydis ir kraigų altitudės;
7. Lsama metalinės skardos danga demontuojama, atkūriama autentiška gontų stogo danga;
8. Visi apskardinimo elementai (lietvamzdžiai, latakai, kaminai ir kt.), skardinami cinkuota skarda dangta poliesterio dangu, RAL 7042;
9. Atstatoma lietaus nuvedimo sistema, nauji cinkuoti lietloviai ir lietvamzdžiai (Ø 90 mm) pakabinami esamose vietose, dengti poliesterio danga RAL 7042. Statybos darbų metu esamos linjos papildomai apsaugomos nuo šiukšlių patekimo;
10. Restauruojamos visos vertingosios metalinės cokolinio aukšto langų grotos.

Aprašo Nr. 1512	UAB „Šiltas namas“				Senosios vilos "Anapilis" (UK 1290) Birutės al. 34A, Palangoje remontu, restauravimo ir priežiūros kultūros paveldiams projektas, TVARKYBOS DARBŲ PROJEKTAS
	PAREIGOS	V. PAVARDĖ	PARAŠAS	DATA	
KPD.1929	PV	R. Vaičekas		2023	ŠIAURINIS FASADAS
KPD.2123	Arch.	L. Pasko		2023	Mastelis 1:100; Lapas A
Stadija: Etapas TP	STATYTOJAS: PALANGOS MIESTO SAVIVALDYBĖS ADMINISTRACIJA				SN- 13- 001- TP- TDP- 10; Lapas 1; Lapų 1

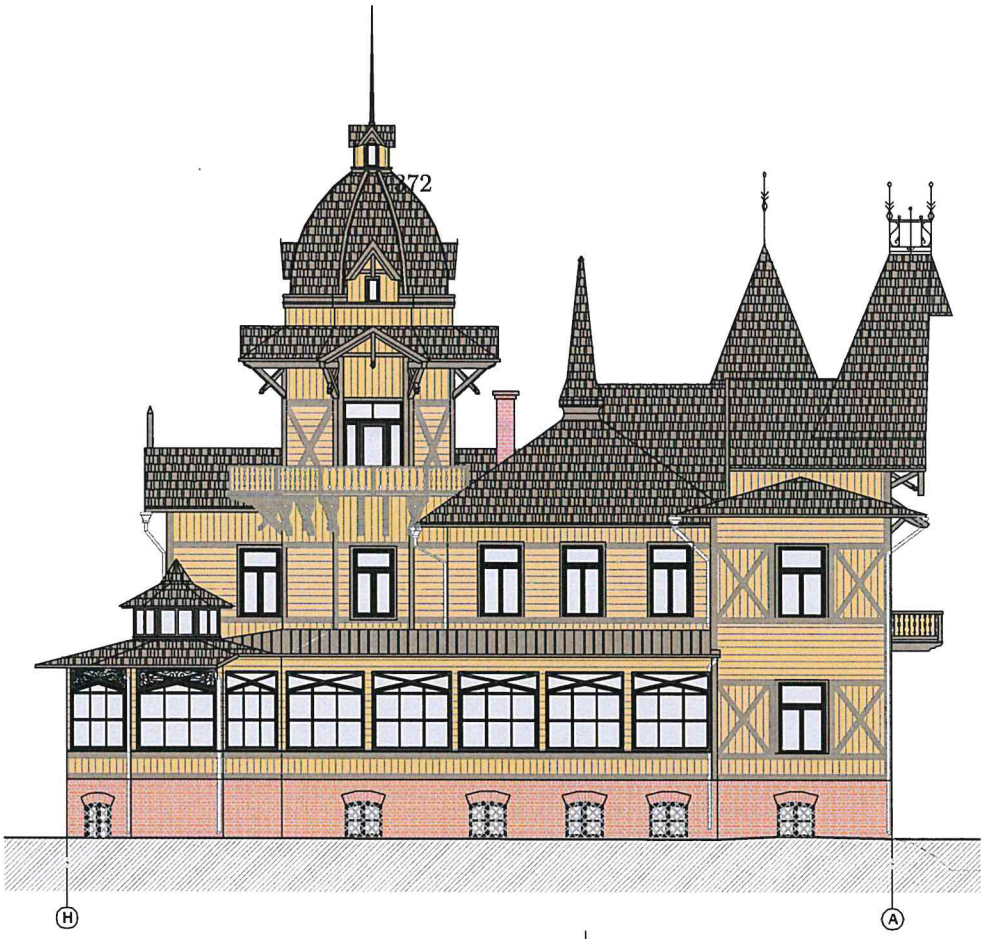



SPALVA RAL 8028

SPALVA RAL 1019

SPALVA RAL 1002

SPALVA RAL 3022

Atestato Nr. 1512	UAB „Šiltas namas“			
	PAREIGOS	V. PAVARDĖ	PARAŠAS	DATA
KPD.1929	PV	R. Valeckas		2013
KPD.2773	Archit.	I. Pasko		2013
Stadija Fazė TP	STATYTOJAS: PALANGOS MIESTO SAVIVALDYBĖS ADMINISTRACIJA			

Senosios vilos "Anapilis" (UK 1290) Birutės al. 34A, Palangoje remonto, restauravimo ir pritaikymo kultūros poreikiams projektas.

TVARKYBOS DARBŲ PROJEKTAS

RYTINIO IR VAKARINIO FASADŲ SPALVINIS SPRENDIMAS

Mastelis	Lapida
1:100	A

Lapas	Lapų
1	1

SV- 13- 001- TP- TDP- 11

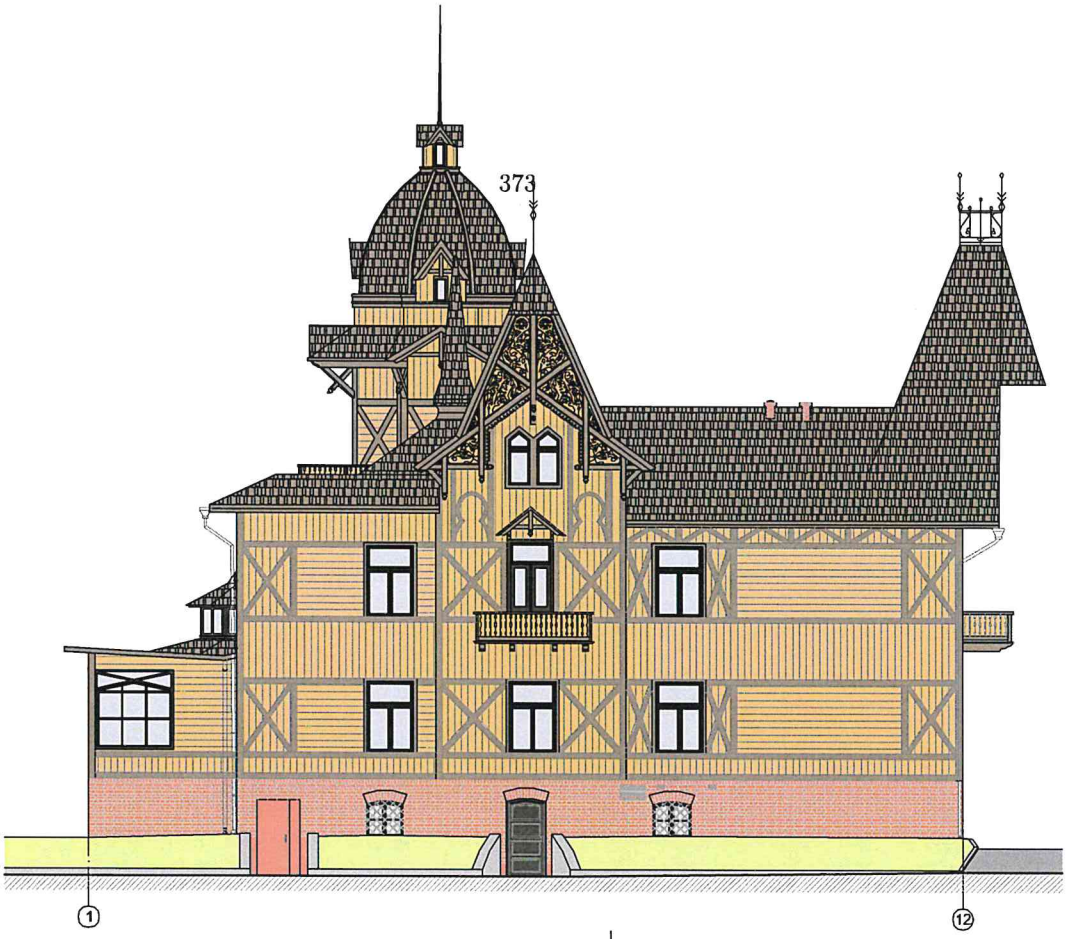

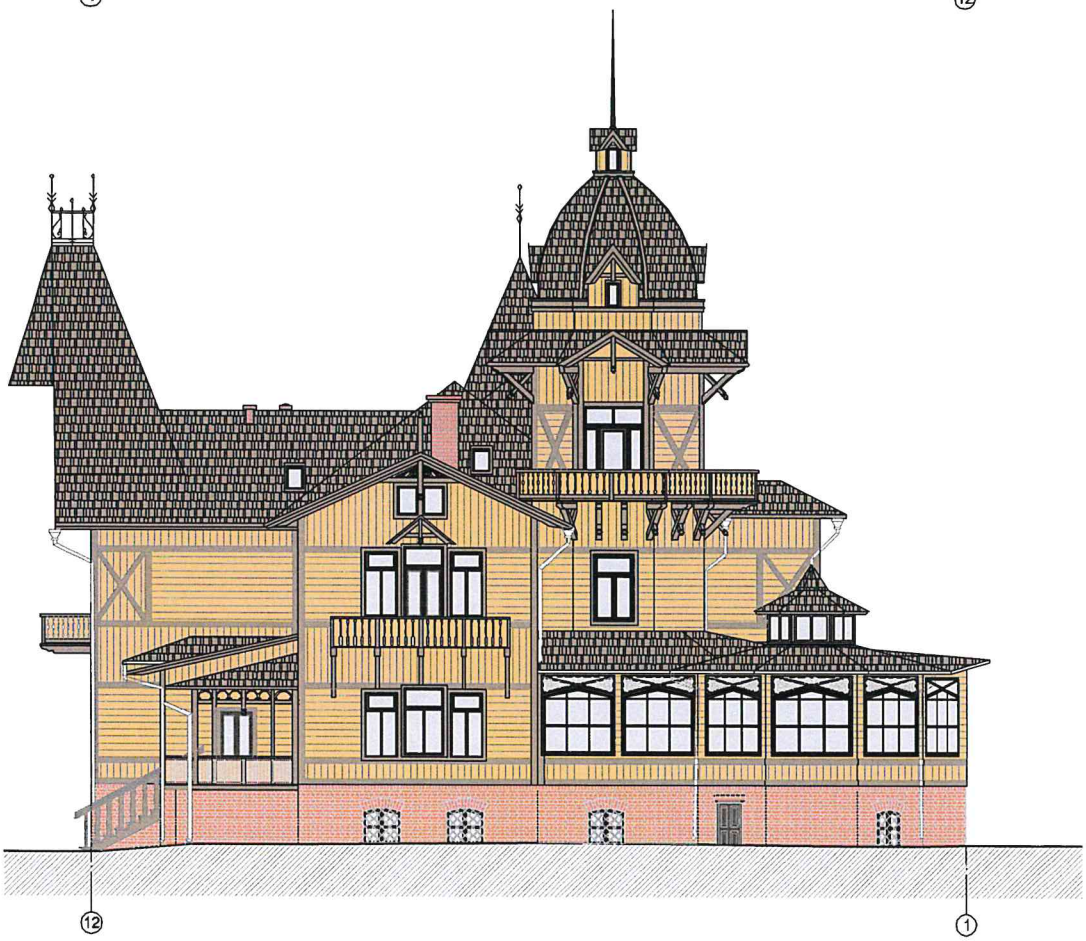

SPALVA RAL 8028

SPALVA RAL 1019

SPALVA RAL 1002

SPALVA RAL 3022

Atestato Nr. 1512	UAB „Šiltas namas“			Senosios vilos "Anapilis" (UK 1290) Birutės al. 34A, Palangoje remonto, restauravimo ir pritaikymo kultūros poreikiams projektas. TVARKYBOS DARBŲ PROJEKTAS
	PAREIGOS	V. PAVARDĖ	PARAŠAS	DATA
KPD.1929	PV	R. Valeckas		2013
KPD.2793	Archit.	I. Pasko		2013
				ŠIAURINIO IR PIETINIO FASADŲ SPALVINIS SPRENDIMAS — Mastelis 1:100 — Lapida A
Statybos Etapas TP	STATYTOJAS: PALANGOS MIESTO SAVIVALDYBĖS ADMINISTRACIJA			SK- 13- 001- TP- TDP- 12 — Lapas 1 — Lapų 1

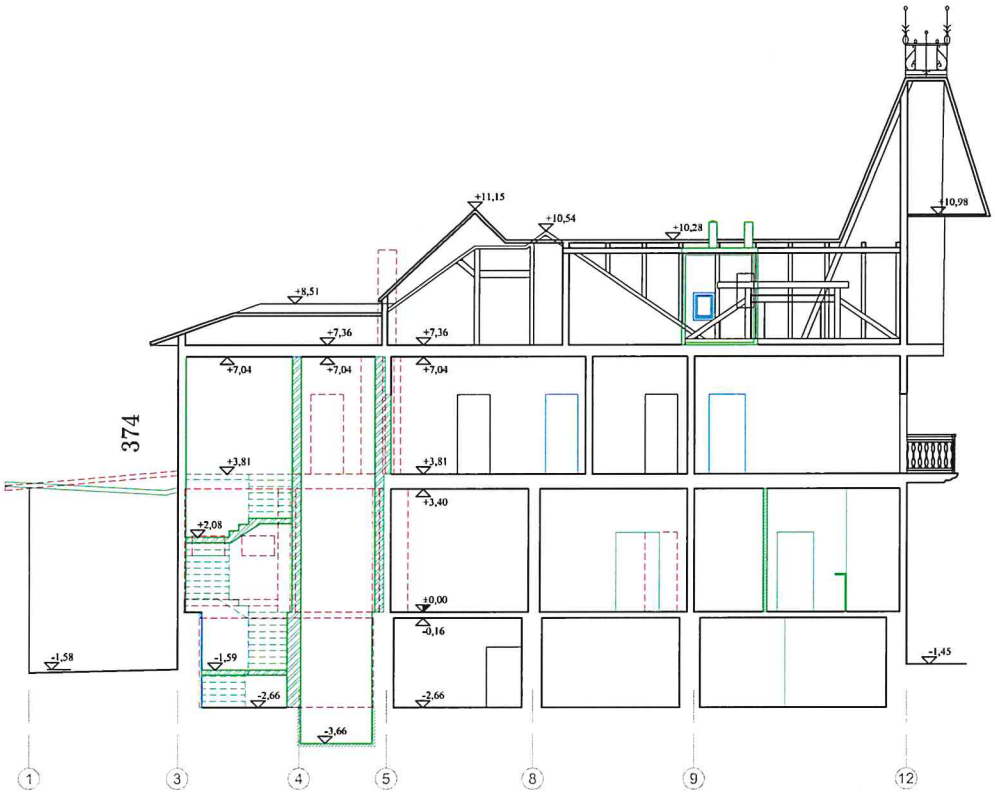

PJŪVIS A-A

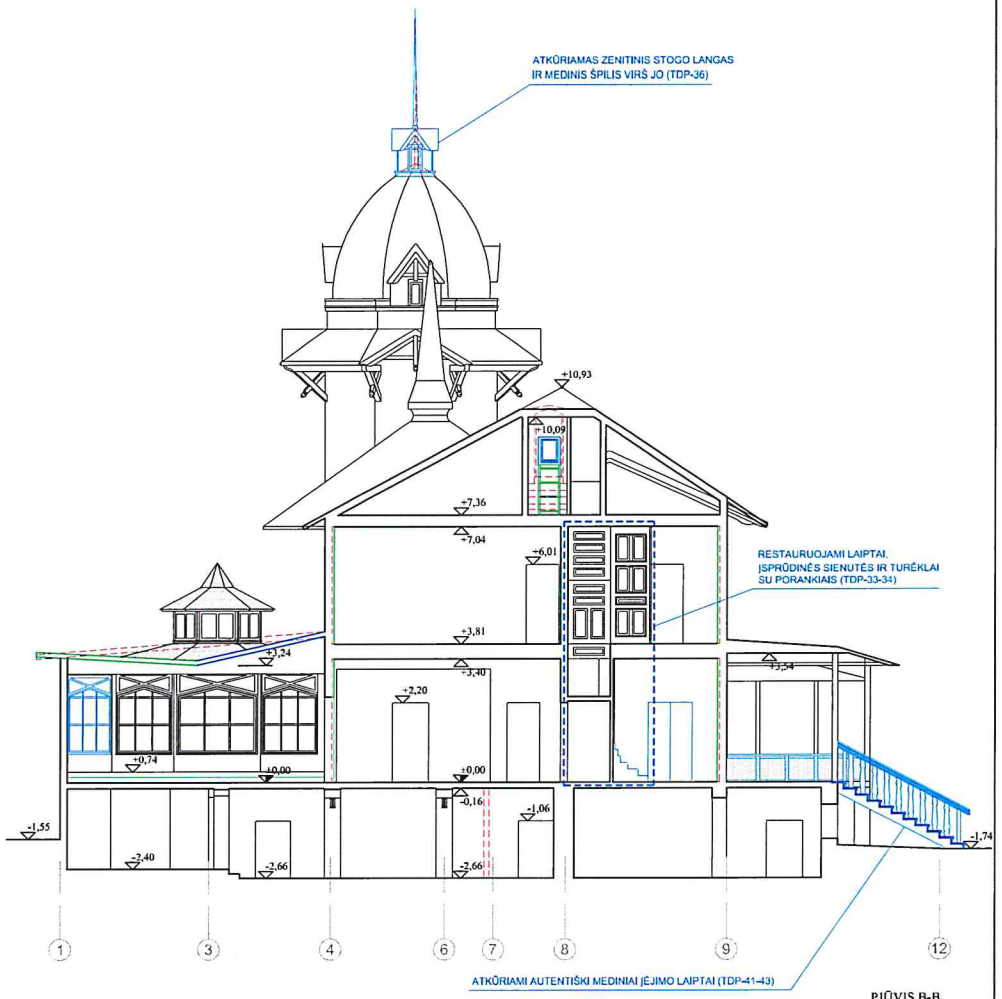

PJŪVIS B-B

SUTARTINIAI ŽYMĖJIMAI

- Kertamos angos
- Įrengiamos silikatinių pilnavidūrių plytų pertvaros
- Atkuriamos medinio karkaso pertvaros
- Įrengiamos gipsokartono pertvaros
- Ardomos sienos

Atestato Nr. 1512	UAB „Šiltas namas“ Ateities g. 31, LT-06325 Vilnius, tel./faks. (8 5) 269 69 10				Senosios vilos "Anapilis" (UK 1290) Birutės al. 34A, Palangoje remonto, restauravimo ir pritaikymo kultūros poreikiams projektas, **TVARKYBOS DARBŲ PROJEKTAS**	
	PAREIGOS	V. PAVARDĖ	PARAŠAS	DATA		
KPD.1929	PV	R. Valeckas		2013	PJŪVIS A-A PJŪVIS B-B	Mastelis 1:100 / Laida A
KPD.2123	Arch.	I. Pasko		2013		
Stadija/ Etapas TP	STATYTOJAS: PALANGOS MIESTO SAVIVALDYBĖS ADMINISTRACIJA				SN- 13- 001- TP- TDP- 13	Lapas 1 / Lapų 1



PJŪVIS C-C

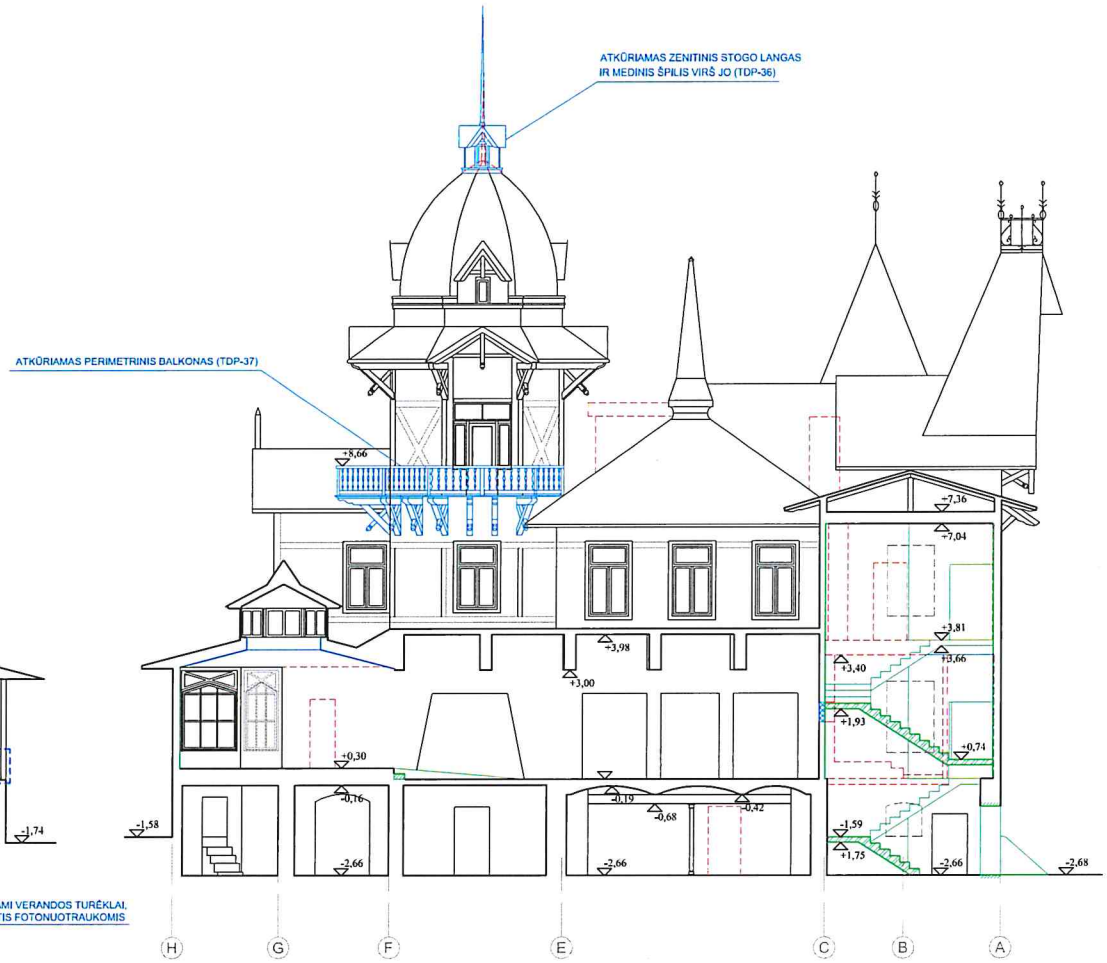

PJŪVIS 1-1

SUTARTINIAI ŽYMĖJIMAI

- Kertamos angos
- Įrengiamos silikatinių pilnavidūrių plytų pertvaros
- Atkuriamos medinio karkaso pertvaros
- Įrengiamos gipsokartono pertvaros
- Ardomos sienos

Atestato Nr. 1512	UAB „Šiltas namas“ Aitvaros g. 31, 06325 Vilnius, tel./faks. (8 5) 269 69 10			Senosios vilos "Anapilis" (UK 1290) Birutės al. 34A, Palangoje remonto, restauravimo ir pritaikymo kultūros poreikiams projektas, TVARKYBOS DARBŲ PROJEKTAS
	PAREIGOS	V. PAVARDĖ	PARAŠAS	DATA
KPD.1929	PV	R. Valeckas		2013
KPD.2123	Arch.	I. Pasko		2013
Stadija/ Etapas TP	STATYTOJAS: PALANGOS MIESTO SAVIVALDYBĖS ADMINISTRACIJA			SN- 13- 001- TP- TDP- 14

PJŪVIS C-C PJŪVIS 1-1	Mastelis	Laida
	1:100	O
	Lapas	Lapų
	1	1

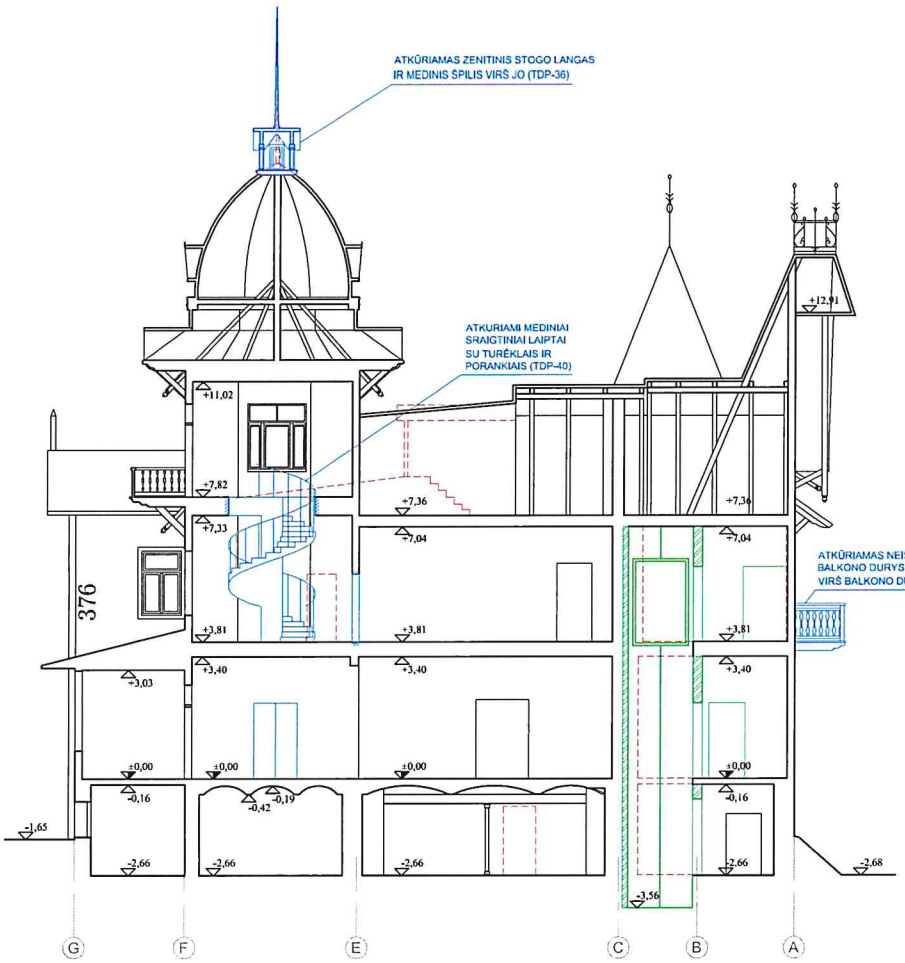

PJŪVIS 2-2

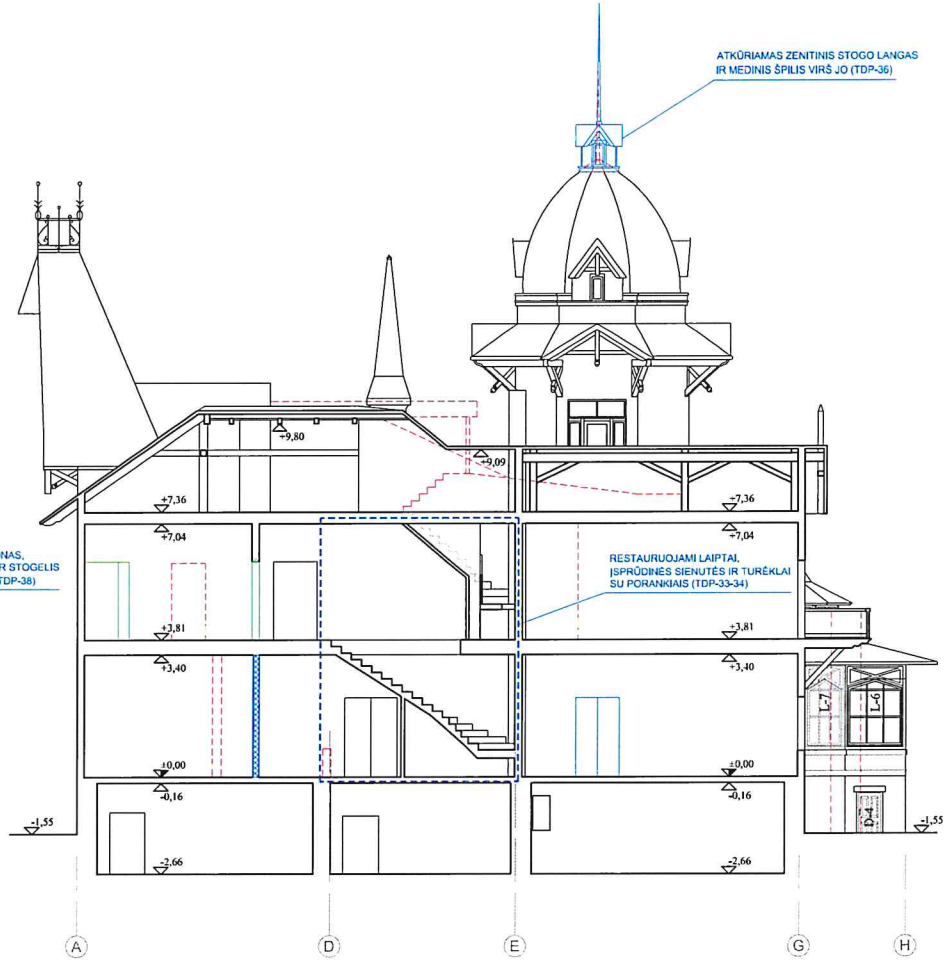

PJŪVIS 3-3

SUTARTINIAI ŽYMĖJIMAI

- Kertamos angos
- Įrengiamos silikatinių pilnavidūrių plytų pertvaros
- Atkuriamos medinio karkaso pertvaros
- Įrengiamos gipsokartono pertvaros
- Ardomos sienos

Aiškinamojo rašto Nr. 1512	UAB „Šiltas namas“ Aleitės g. 31, 06325 Vilnius, tel./faks. (8 5) 269 69 10			Senosios vilos "Anapilis" (UK 1290) Birutės al. 34A, Palangoje remonto, restauravimo ir pritaikymo kultūros poreikiams projektas, TVARKYBOS DARBŲ PROJEKTAS
	PAREIGOS	V. PAVARDĖ	PARAŠAS	DATA
KPD.1929	PV	R. Valeckas		2013
KPD.2123	Arch.	I. Pasko		2013
Stadija/ Etapas TP	STATYTOJAS: PALANGOS MIESTO SAVIVALDYBĖS ADMINISTRACIJA			SN- 13- 001- TP- TDP- 15

PJŪVIS 2-2 PJŪVIS 3-3	Mastelis	Laida
	1:100	O
	Lapas	Lapų
	1	1

Naujų durų žiniaraštis

Durys	Angos išmatavimai (cmxcm)	Kiekis	Vienų durų plotas (m²)	Bendras durų plotas (m²)	Pastabos
D-1 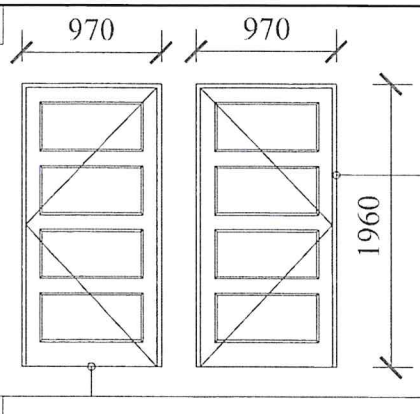	0,97x1,96	377 4	1,90	7,60	Durys gaminamos naujos, vienvėrės, iš kokybiškos I rušies sauso pušies masyvo. Dvipusės, iš abiejų pusių turinčios po 4 horizontalius įsprūdus. Komplektuojamos su RAL 8028 spalvos metaliniais vyriais (2 vnt.), 2 rankenos ir spyna. Dengiamos RAL 8028 spalvos neblizgiais, atmosferos poveikiams atspariais dažais. Remtis esamu pastato cokolinio aukšto durų išlikusiu analogu.
D-1'	0,97x1,96	1	1,90	1,90	
D-2 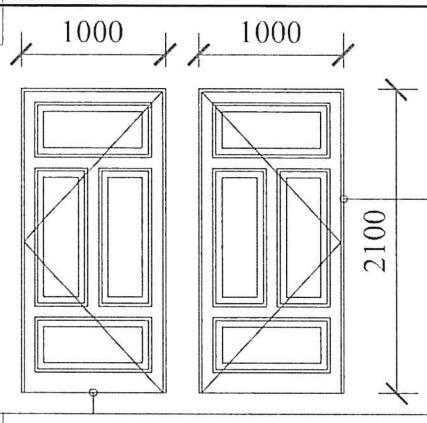	1,00x2,20	5	2,20	11,0	Durys gaminamos naujos, vienvėrės, iš kokybiškos I rušies sauso pušies masyvo. Dvipusės, iš abiejų pusių turinčios po 4 horizontalius įsprūdus. Komplektuojamos su RAL 8028 spalvos metaliniais vyriais (2 vnt.), 2 rankenos ir spyna. Dengiamos RAL 8028 spalvos neblizgiais, atmosferos poveikiams atspariais dažais. Remtis esamu pastato cokolinio aukšto durų išlikusiu analogu.
D-2'	1,00x2,20	5	2,20	11,0	
D-3 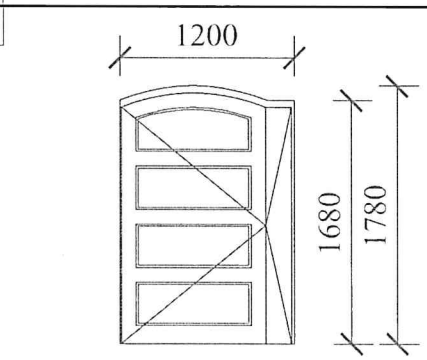	1,20x1,78	1	2,14	2,14	Durys gaminamos naujos, dvivėrės, iš kokybiškos I rušies sauso pušies masyvo. Dvipusės, iš abiejų pusių turinčios po 4 horizontalius įsprūdus. Komplektuojamos su RAL 8028 spalvos metaliniais vyriais (4 vnt.), 2 rankenos ir spyna. Dengiamos RAL 8028 spalvos neblizgiais, atmosferos poveikiams atspariais dažais. Remtis esamu pastato cokolinio aukšto durų išlikusiu analogu.

Pastabos:

1. Prieš gaminant duris angas tikslinti vietoje.

Atestato Nr. 1512	UAB „Šiltas namas“ Ateities g. 31, 06325 Vilnius, tel./faks. (8 5) 269 69 10			Senosios vilos "Anapilis" (UK 1290) Birutės al. 34A, Palangoje remonto, restauravimo ir pritaikymo kultūros poreikiams projektas, **TVARKYBOS DARBŲ PROJEKTAS**
	PAREIGOS	V. PAVARDĖ	PARAŠAS	DATA
KPD.1929	PV	R. Valeckas		2013
KPD.2123	Arch.	I. Pasko		2013
Stadija/ Etapas **TP**	STATYTOJAS: PALANGOS MIESTO SAVIVALDYBĖS ADMINISTRACIJA			SN- 13- 001- TP- TDP- 16

KEIČIAMŲ DURŲ ŽINIARAŠTIS	Mastelis	Laida
	1:50	O
	Lapas	Lapų
	1	5

Naujų durų žiniaraštis

Durys	Angos išmatavimai (cmxcm)	Kiekis	Vienų durų plotas (m²)	Bendras durų plotas (m²)	Pastabos
D-4 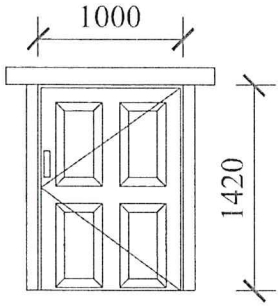	1,00x1,42	378	1,42	1,42 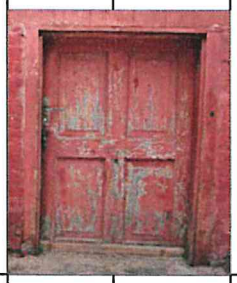	Durys gaminamos naujos, vienvėrės, iš kokybiškos I rušies sauso pušies masyvo. Dvipusės, iš abiejų pusių turinčios po 4 vertikalius įsprūdus, sukomponuotus dviem eilėmis. Komplektuojamos su kaltinio metalo vyriais (2 vnt.), 2 rankenos ir spyna. Dengiamos RAL 8028 spalvos neblizgiais, atmosferos poveikiams atspariais dažais. Remtis esamu pastato cokolinio aukšto durų išlikusiu analogu.
D-5 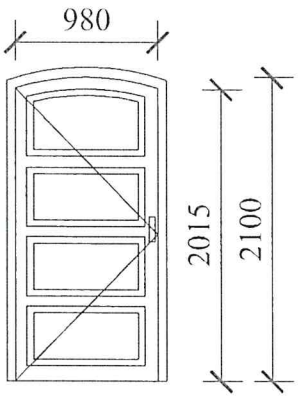	0,98x2,10	1	2,03	2,03	Durys gaminamos naujos, vienvėrės, iš kokybiškos I rušies sauso pušies masyvo. Dvipusės, iš abiejų pusių turinčios po 4 horizontalius įsprūdus. Komplektuojamos su RAL 8028 spalvos metaliniais vyriais (2 vnt.), 2 rankenos ir spyna. Dengiamos RAL 8028 spalvos neblizgiais, atmosferos poveikiams atspariais dažais. Remtis esamu pastato cokolinio aukšto durų išlikusiu analogu.
D-6 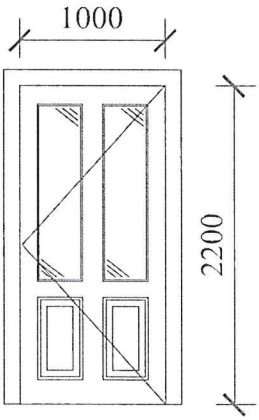	1,00x2,20	1	2,20	2,20 	Durys gaminamos naujos, vienvėrės, iš kokybiškos I rušies sauso pušies masyvo. Dvipusės, iš abiejų pusių turinčios 2 horizontalius įsprūdus apačioje ir 2 langelius viršuje. Komplektuojamos su RAL 8028 spalvos metaliniais vyriais (2 vnt.), 2 rankenos ir spyna. Dengiamos RAL 8028 spalvos neblizgiais, atmosferos poveikiams atspariais dažais. Remtis esamu pastato cokolinio aukšto durų išlikusiu analogu.

Pastabos:

1. Prieš gaminant duris angas tikslinti vietoje.

Atestato Nr. 1512	UAB „Šiltas namas“ Ateities g. 31, 06325 Vilnius, tel./faks. (8 5) 269 69 10			Senosios vilos "Anapilis" (UK 1290) Birutės al. 34A, Palangoje remonto, restauravimo ir pritaikymo kultūros poreikiams projektas, **TVARKYBOS DARBŲ PROJEKTAS**
	PAREIGOS	V. PAVARDĖ	PARAŠAS	DATA
KPD.1929	PV	R. Valeckas		2013
KPD.2123	Arch.	I. Pasko		2013
Stadija/ Etapas **TP**	STATYTOJAS: PALANGOS MIESTO SAVIVALDYBĖS ADMINISTRACIJA			SN- 13- 001- TP- TDP- 16

KEIČIAMŲ DURŲ ŽINIARAŠTIS	Mastelis	Laida
	1:50	O
	Lapas	Lapų
	2	5

Naujų durų žiniaraštis

Durys	Angos išmatavimai (cmxcm)	Kiekis	Vienų durų plotas (m²)	Bendras durų plotas (m²)	Pastabos
D-7 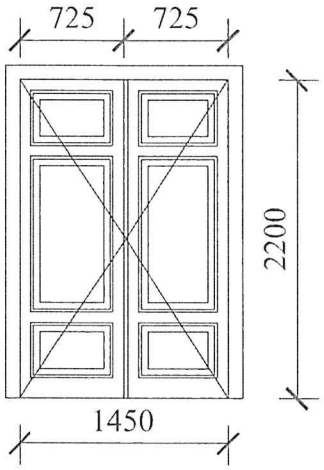	1,45x2,20	379 1	3,19	3,19	Durys gaminamos naujos, dvivėrės, iš kokybiškos I rušies sauso pušies masyvo. Dvipusės, iš abiejų pusių turinčios po 4 horizontalius įsprūdus ir po 2 vertikalu. Komplektuojamos su RAL 8028 spalvos metaliniais vyriais (2 vnt.), 2 rankenos ir spyna. Dengiamos RAL 8028 spalvos neblizgiais, atmosferos poveikiams atspariais dažais. Remtis esamu pastato cokolinio aukšto durų išlikusiu analogu.
D-8 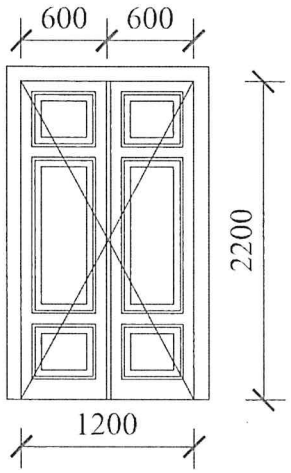	1,20x2,20	4	2,64	10,56	Durys gaminamos naujos, dvivėrės, iš kokybiškos I rušies sauso pušies masyvo. Dvipusės, iš abiejų pusių turinčios po 4 horizontalius įsprūdus ir po 2 vertikalu. Komplektuojamos su baltos spalvos metaliniais vyriais (2 vnt.), 2 rankenos ir spyna. Dengiamos baltos spalvos neblizgiais dažais. Remtis esamu pastato cokolinio aukšto durų išlikusiu analogu.
D-9 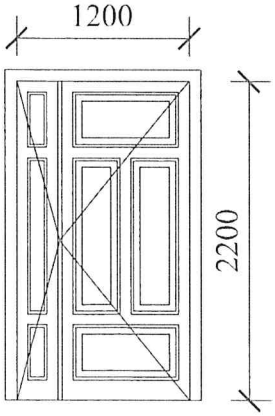	1,20x2,20	1	2,64	2,64	Durys gaminamos naujos, vienvėrės, iš kokybiškos I rušies sauso pušies masyvo. Dvipusės, iš abiejų pusių turinčios po 2 horizontalius įsprūdus apačioje ir po 2 vertikalius viduryje. Komplektuojamos su RAL 8028 spalvos metaliniais vyriais (2 vnt.), 2 rankenos ir spyna. Dengiamos RAL 8028 spalvos neblizgiais. Remtis esamu pastato cokolinio aukšto durų išlikusiu analogu.

Pastabos:

1. Prieš gaminant duris angas tikslinti vietoje.

Atestato Nr. 1512	UAB „Šiltas namas“ Ateities g. 31, 06325 Vilnius, tel./faks. (8 5) 269 69 10				Senosios vilos "Anapilis" (UK 1290) Birutės al. 34A, Palangoje remonto, restauravimo ir pritaikymo kultūros poreikiams projektas, **TVARKYBOS DARBŲ PROJEKTAS**
	PAREIGOS	V. PAVARDĖ	PARAŠAS	DATA	
KPD.1929	PV	R. Valeckas		2013	KEIČIAMŲ DURŲ ŽINIARAŠTIS
KPD.2123	Arch.	I. Pasko		2013	
					Mastelis 1:50 / Laida O
Stadija/ Etapas **TP**	STATYTOJAS: PALANGOS MIESTO SAVIVALDYBĖS ADMINISTRACIJA				SN- 13- 001- TP- TDP- 16
					Lapas 3 / Lapų 5

Naujų durų žiniaraštis

Durys	Angos išmatavimai (cmxcm)	Kiekis	Vienų durų plotas (m²)	Bendras durų plotas (m²)	Pastabos
D-10 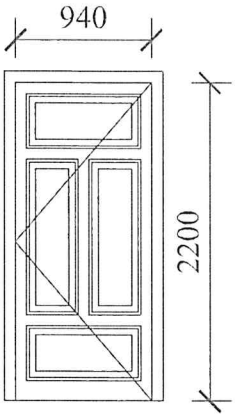	0,94x2,20	380 1	2,07	2,07	Durys gaminamos naujos, vienvėrės, iš kokybiškos I rušies sauso pušies masyvo. Dvipusės, iš abiejų pusių turinčios po 2 horizontalius įsprūdus apačioje ir po 2 vertikalius viduryje. Komplektuojamos su RAL 8028 spalvos metaliniais vyriais (2 vnt.), 2 rankenos ir spyna. Dengiamos RAL 8028 spalvos neblizgiais. Remtis esamu pastato cokolinio aukšto durų išlikusiu analogu.
D-11 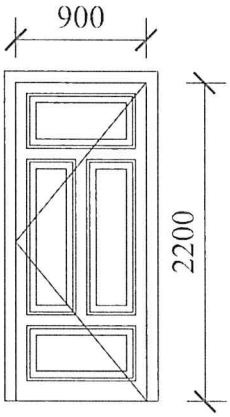	0,90x2,20	1	1,98	1,98	Durys gaminamos naujos, dvivėrės, iš kokybiškos I rušies sauso pušies masyvo. Dvipusės, iš abiejų pusių turinčios po 4 horizontalius įsprūdus ir po 2 vertikalu. Komplektuojamos su baltos spalvos metaliniais vyriais (2 vnt.), 2 rankenos ir spyna. Dengiamos baltos spalvos neblizgiais dažais. Remtis esamu pastato cokolinio aukšto durų išlikusiu analogu.
D-12 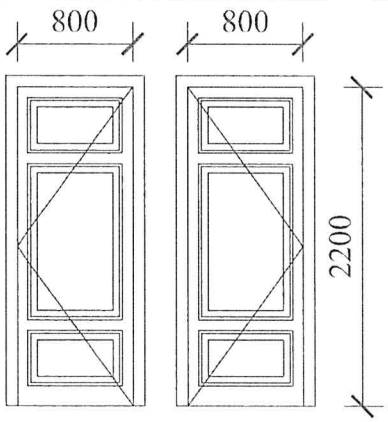	0,80x2,20	3	1,76	5,28	Durys gaminamos naujos, vienvėrės, iš kokybiškos I rušies sauso pušies masyvo. Dvipusės, iš abiejų pusių turinčios po 2 horizontalius įsprūdus apačioje ir po 2 vertikalius viduryje. Komplektuojamos su RAL 8028 spalvos metaliniais vyriais (2 vnt.), 2 rankenos ir spyna. Dengiamos RAL 8028 spalvos neblizgiais. Remtis esamu pastato cokolinio aukšto durų išlikusiu analogu.

Pastabos:

1. Prieš gaminant duris angas tikslinti vietoje.

Atestato Nr. 1512	UAB „Šiltas namas“ Ateities g. 31, 06325 Vilnius, tel./faks. (8 5) 269 69 10			
	PAREIGOS	V. PAVARDĖ	PARAŠAS	DATA
KPD.1929	PV	R. Valeckas		2013
KPD.2123	Arch.	I. Pasko		2013
Stadija/ Etapas **TP**	STATYTOJAS: PALANGOS MIESTO SAVIVALDYBĖS ADMINISTRACIJA			

Senosios vilos "Anapilis" (UK 1290) Birutės al. 34A, Palangoje remonto, restauravimo ir pritaikymo kultūros poreikiams projektas,

TVARKYBOS DARBŲ PROJEKTAS

	Mastelis	Laida
KEIČIAMŲ DURŲ ŽINIARAŠTIS	1:50	O
SN- 13- 001- TP- TDP- 16	Lapas 4	Lapų 5

Naujų durų žiniaraštis

Durys	Angos išmatavimai (cmxcm)	Kiekis	Vienų durų plotas (m²)	Bendras durų plotas (m²)	Pastabos
D-13 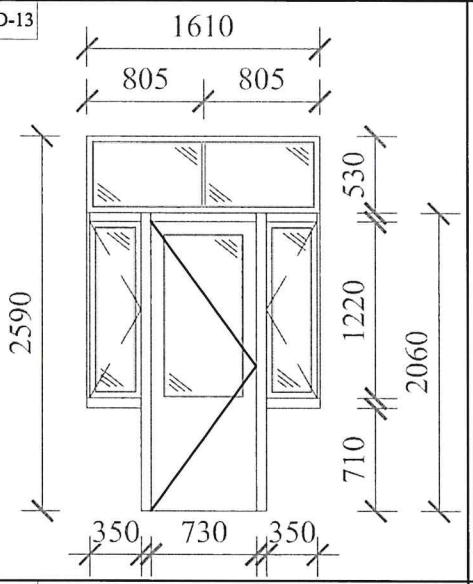		381			
	0,73x2,06	1	1,50	1,50	Durys gaminamos dvipusės, su apvadais, įstiklintos. Komplektuojamos su RAL 8028 spalvos metaliniais vyriais (2 vnt.), 2 rankenomis ir spyna. Dengiamos RAL 8028 spalvos neblizgiais, atmosferos povcikiams atspariais dažais.
	1,61x0,53	1	0,85	0,85	Langai gaminami varstomi ir neverstomi, be apvadų, viengubi. Komplektuojami su restauruojamais RAL 8028 spalvos metaliniais vyriais (4 vnt.) ir 2 rankenom su uždarymo mechanizmais. Dengiamas RAL 8028 spalvos neblizgiais, atmosferos poveikiams atspariais dažais. Stiklinamas paprastu selektyviniu 6 mm storio stiklu.
	0,35x1,22	2	0,43	0,86	
D-14 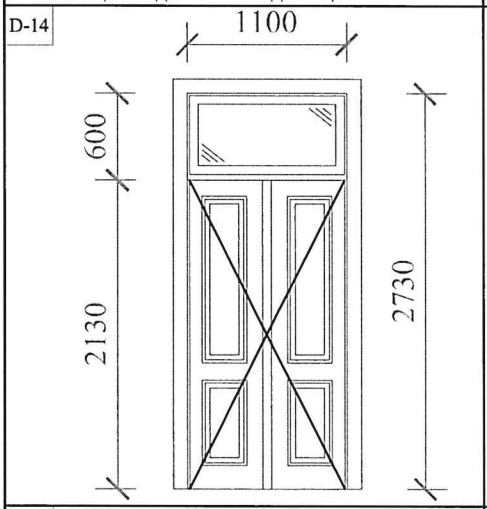	1,10x2,73	2	3,00	3,00	Durys gaminamos dvipusės, su apvadais, iš abiejų pusių turinčios po 2 vertikalius įsprūdus. Komplektuojamos su RAL 8028 spalvos metaliniais vyriais (4 vnt.), metaliniais kampuočiais (52 vnt.), 1 rankena ir spyna. Dengiamos RAL 8028 spalvos neblizgiais, atmosferos poveikiams atspariais dažais.
D-15 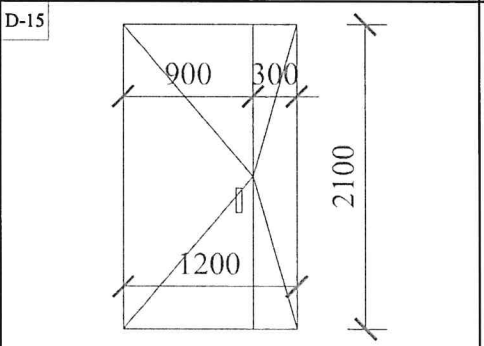	1,20x2,10	1	2,52	2,52	Durys metalinės, apšiltintos, priešgaisrinės. Dvipusės, komplektuojamos su metaliniais vyriais (2 vnt.), 2 rankenomis ir aukštos saugumo klasės spyna. Dengiamos RAL 3022 dažais.

Pastabos:

1. Prieš gaminant duris angas tikslinti vietoje.

Atestato Nr. 1512	UAB „Šiltas namas“ Ateities g. 31, 06325 Vilnius, tel./faks. (8 5) 269 69 10			Senosios vilos "Anapilis" (UK 1290) Birutės al. 34A, Palangoje remonto, restauravimo ir pritaikymo kultūros poreikiams projektas, **TVARKYBOS DARBŲ PROJEKTAS**
	PAREIGOS	V. PAVARDĖ	PARAŠAS	DATA
KPD.1929	PV	R. Valeckas		2013
KPD.2123	Arch.	I. Pasko		2013
Stadija/ Etapas **TP**	STATYTOJAS: PALANGOS MIESTO SAVIVALDYBĖS ADMINISTRACIJA			SN- 13- 001- TP- TDP- 16

KEIČIAMŲ DURŲ ŽINIARAŠTIS	Mastelis	Laida
	1:50	O
	Lapas	Lapų
	5	5

Restauruojamų durų žiniaraštis

Durys	Angos išmatavimai (cmxcm)	Kiekis	Vienų durų plotas (m²)	Bendras durų plotas (m²)	Fotofiksacija	Pastabos
RD-1 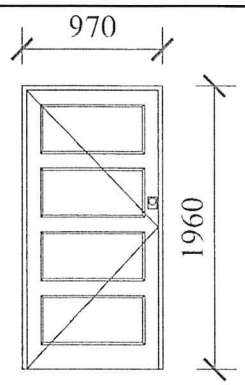	0,97x1,96	1	1,90	1,90	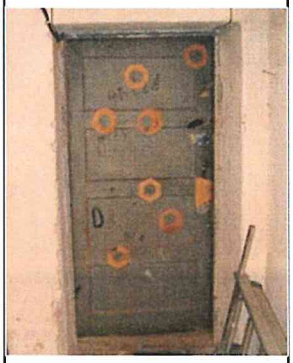	Restauruojamos durys dvipusės, su apvadais, iš abiejų pusių turinčios po 4 horizontalius įsprūdus. Komplektuojamos su restauruojamais RAL 8028 spalvos metaliniais vyriais (2 vnt.), 2 rankenomis ir spyna. Dengiamos RAL 8028 spalvos neblizgiais, atmosferos poveikiams atspariais dažais.
RD-2 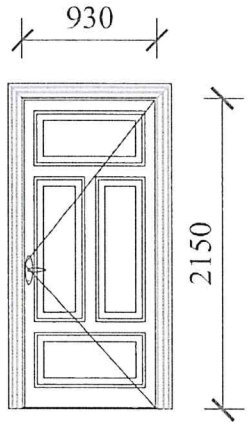	0,93x2,15	1	2,00	2,00	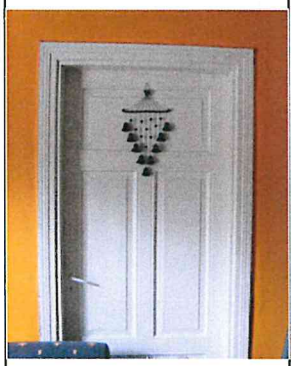	Restauruojamos durys dvipusės, su apvadais, iš abiejų pusių turinčios po 2 vertikalius ir 2 horizontalius įsprūdus. Komplektuojamos su restauruojamais RAL 8028 spalvos metaliniais vyriais (2 vnt.), 2 rankenomis ir spyna. Dengiamos RAL 8028 spalvos neblizgiais, atmosferos poveikiams atspariais dažais.
RD-3 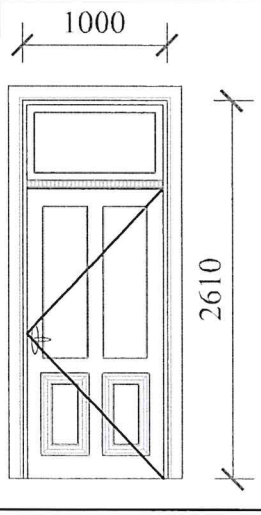	1,0x2,61	1	2,61	2,61		Restauruojamos durys dvipusės, su apvadais, iš abiejų pusių turinčios po 4 vertikalius įsprūdus. Komplektuojamos su restauruojamais RAL 8028 spalvos metaliniais vyriais (2 vnt.), 2 rankenomis ir spyna. Dengiamos RAL 8028 spalvos neblizgiais, atmosferos poveikiams atspariais dažais.

Atestato Nr. 1512	UAB „Šiltas namas“ Ateities g. 31, 06325 Vilnius, tel./faks. (8 5) 269 69 10			Senosios vilos "Anapilis" (UK 1290) Birutės al. 34A, Palangoje remonto, restauravimo ir pritaikymo kultūros poreikiams projektas, **TVARKYBOS DARBŲ PROJEKTAS**
	PAREIGOS	V. PAVARDĖ	PARAŠAS	DATA
KPD.1929	PV	R. Valeckas		2013
KPD.2123	Arch.	I. Pasko		2013
Stadija/ Etapas **TP**	STATYTOJAS: PALANGOS MIESTO SAVIVALDYBĖS ADMINISTRACIJA			SN- 13- 001- TP- TDP- 17

RESTAURUOJAMŲ DURŲ ŽINIARAŠTIS	Mastelis	Laida
	1:50	O
	Lapas	Lapų
	1	2

Restauruojamų durų žiniaraštis

Durys ir langai	Angos išmatavimai (cmxcm)	Kiekis	Vienų durų plotas (m²)	Bendras durų plotas (m²)	Pastabos
RD-4					Restauruojamos durys dvipusės, su apvadais, iš abiejų pusių turinčios po 2 vertikalius įsprūdus. Komplektuojamos su restauruojamais RAL 8028 spalvos metaliniais vyriais (4 vnt.), 1 rankena ir spyna. Dengiamos RAL 8028 spalvos neblizgiais, atmosferos poveikiams atspariais dažais. Restauruojami langai varstomi, su apvadais, dvigubi. Kiekvienas komplektuojamas su restauruojamais RAL 8028 spalvos metaliniais vyriais (6 vnt.) ir 2 rankenom su uždarymo mechanizmais. Dengiamas RAL 8028 spalvos neblizgiais, atmosferos poveikiams atspariais dažais. Stiklinamas paprastu selektyviniu 6 mm storio stiklu.
	1,45x2,61	1	3,79	3,79	
	0,90x1,89	2	1,70	3,40	
RD-5					Restauruojamos durys dvipusės, su apvadais, įstiklintos. Komplektuojamos su restauruojamais RAL 8028 spalvos metaliniais vyriais (2 vnt.), 2 rankenomis ir spyna. Dengiamos RAL 8028 spalvos neblizgiais, atmosferos poveikiams atspariais dažais. Restauruojami langai varstomi ir neverstomi, be apvadų, vienguhi. Komplektuojami su restauruojamais RAL 8028 spalvos metaliniais vyriais (4 vnt.) ir 2 rankenom su uždarymo mechanizmais. Dengiamas RAL 8028 spalvos neblizgiais, atmosferos poveikiams atspariais dažais. Stiklinamas paprastu selektyviniu 6 mm storio stiklu.
	0,73x2,06	2	1,50	3,00	
	1,61x0,53	2	0,85	1,70	
	0,35x1,22	4	0,43	1,72	

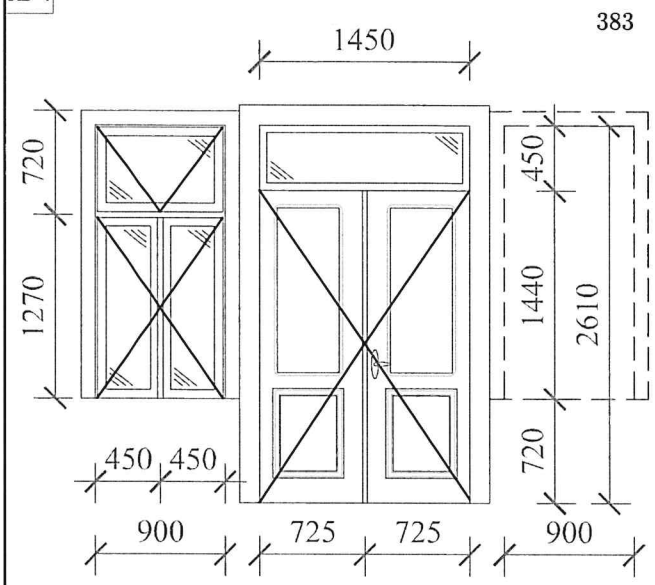



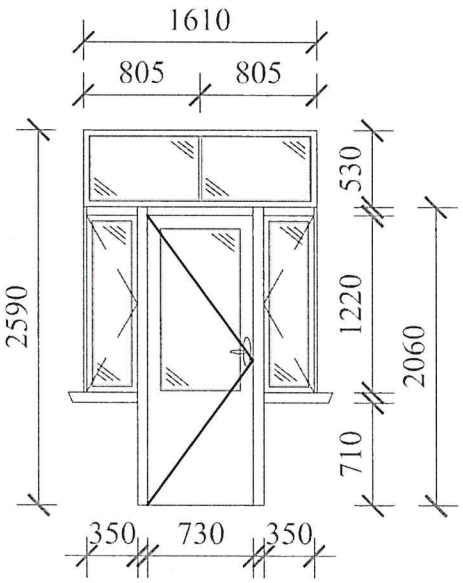

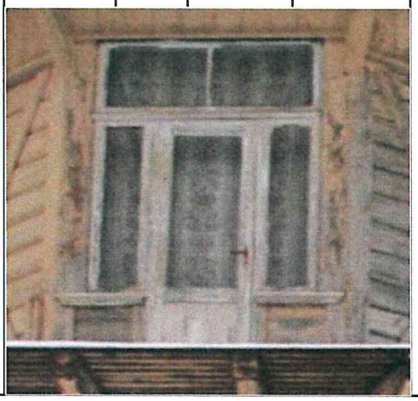

Atestato Nr. 1512	UAB „Šiltas namas“ Ateities g. 31, 06325 Vilnius, tel./faks. (8 5) 269 69 10			Senosios vilos "Anapilis" (UK 1290) Birutės al. 34A, Palangoje remonto, restauravimo ir pritaikymo kultūros poreikiams projektas, **TVARKYBOS DARBŲ PROJEKTAS**
	PAREIGOS	V. PAVARDĖ	PARAŠAS	DATA
KPD.1929	PV	R. Valeckas		2013
KPD.2123	Arch.	I. Pasko		2013
Stadija/ Etapas **TP**	STATYTOJAS: PALANGOS MIESTO SAVIVALDYBĖS ADMINISTRACIJA			RESTAURUOJAMŲ DURŲ ŽINIARAŠTIS SN- 13- 001- TP- TDP- 17

Mastelis	Laida
1:50	O

Lapas	Lapų
2	2

Keičiamų langų žiniaraštis

Langas	Angos išmatavimai (cmxcm)	Kiekis	Vieno lango plotas (m²)	Bendras langų plotas (m²)	Pastabos
L-1 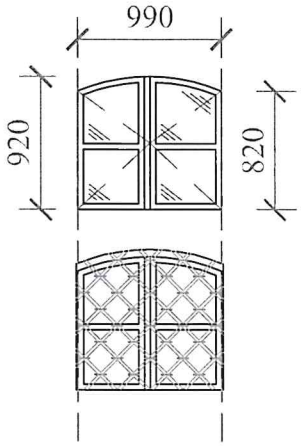	384 0,92x0,99	 19	 0,88	17,36	Lango rėmas gaminamas iš kokybiškos I rušies sauso pušies masyvo. Varstomas, be apvadų. Komplektuojamas su RAL 8028 spalvos metaliniais vyriais (4 vnt.) ir 1 rankena su uždarymo mechanizmu. Dengiamas RAL 8028 spalvos neblizgiais, atmosferos poveikiams atspariais dažais. Stiklinamas paprastu selektyviniu 6 mm storio stiklu. Remtis nuotraukoje pastato cokolinio aukšto lango išlikusiu analogu.
L-1'	0,92x0,70	1	0,64		
L-2 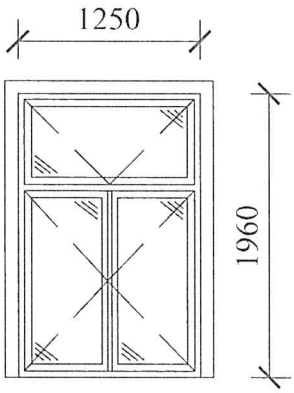	1,25x1,96	9	2,45	22,05	Lango rėmas gaminamas iš kokybiškos I rušies sauso pušies masyvo. Varstomas, su apvadais. Komplektuojamas su RAL 8028 spalvos metaliniais vyriais (4 vnt.) ir 1 rankena su uždarymo mechanizmu. Dengiamas RAL 8028 spalvos neblizgiais, atmosferos poveikiams atspariais dažais. Stiklinamas paprastu selektyviniu 6 mm storio stiklu. Remtis nuotraukoje pastato pirmo aukšto lango išlikusiu analogu.
					
L-3 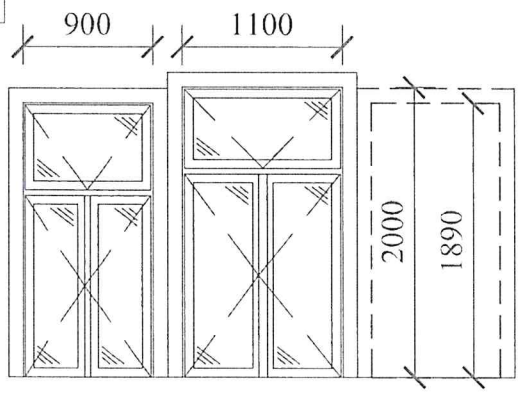	1,10x2,00 0,90x1,89	1 2	2,20 1,70	2,20 3,40	Lango rėmas gaminamas iš kokybiškos I rušies sauso pušies masyvo. Varstomas, su apvadais. Komplektuojamas su RAL 8028 spalvos metaliniais vyriais (4 vnt.) ir 1 rankena su uždarymo mechanizmu. Dengiamas RAL 8028 spalvos neblizgiais, atmosferos poveikiams atspariais dažais. Stiklinamas paprastu selektyviniu 6 mm storio stiklu. Remtis nuotraukoje pastato pirmo aukšto lango išlikusiu analogu.
					

Pastabos:

1. Palangės iš lauko pusės skardinamos stogo dangos spalvos lygia skarda.
2. Prieš gaminant langus angas tikslinti vietoje.

Atestato Nr. 1512	UAB „Šiltas namas“ Ateities g. 31, 06325 Vilnius, tel./faks. (8 5) 269 69 10			
	PAREIGOS	V. PAVARDĖ	PARAŠAS	DATA
KPD.1929	PV	R. Valeckas		2013
KPD.2123	Arch.	I. Pasko		2013

Senosios vilos "Anapilis" (UK 1290) Birutės al. 34A, Palangoje remonto, restauravimo ir pritaikymo kultūros poreikiams projektas,

TVARKYBOS DARBŲ PROJEKTAS

KEIČIAMŲ LANGŲ ŽINIARAŠTIS	Mastelis	Laida
	1:50	O
Stadija/ Etapas **TP**	STATYTOJAS: PALANGOS MIESTO SAVIVALDYBĖS ADMINISTRACIJA	SN- 13- 001- TP- TDP- 18	Lapas 1 / Lapų 6

Keičiamų langų žiniaraštis

Langas	Angos išmatavimai (cmxcm)	Kiekis	Vieno lango plotas (m²)	Bendras langų plotas (m²)	Pastabos
L-4 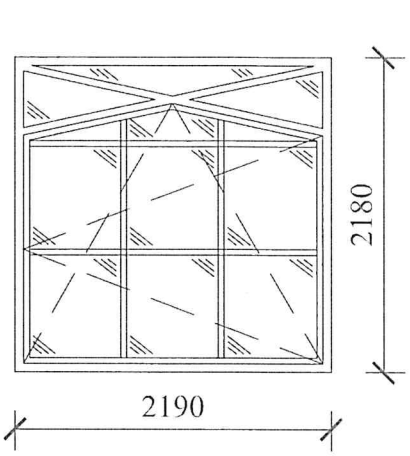	2,04x2,18	6	4,14	24,84	Lango rėmas gaminamas iš kokybiškos I rušies sauso pušies masyvo. Nevarstomas, be apvadų. Komplektuojamas su RAL 8028 spalvos metaliniais vyriais (2 vnt.) ir 1 rankena su uždarymo mechanizmu. Dengiamas RAL 8028 spalvos neblizgiais, atmosferos poveikiams atspariais dažais. Stiklinamas paprastu selektyviniu 6 mm storio stiklu. Remtis nuotraukoje pastato pirmo aukšto lango išlikusiu analogu.
L-5 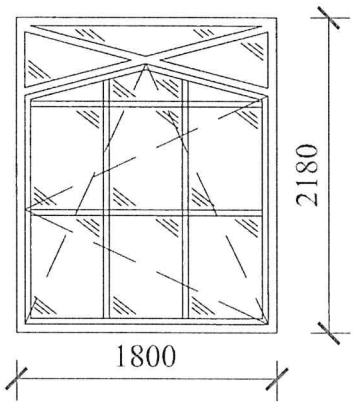	1,80x2,18	1	3,35	3,35	Lango rėmas gaminamas iš kokybiškos I rušies sauso pušies masyvo. Nevarstomas, be apvadų. Komplektuojamas su RAL 8028 spalvos metaliniais vyriais (2 vnt.) ir 1 rankena su uždarymo mechanizmu. Dengiamas RAL 8028 spalvos neblizgiais, atmosferos poveikiams atspariais dažais. Stiklinamas paprastu selektyviniu 6 mm storio stiklu. Remtis nuotraukoje pastato pirmo aukšto lango išlikusiu analogu.
L-6 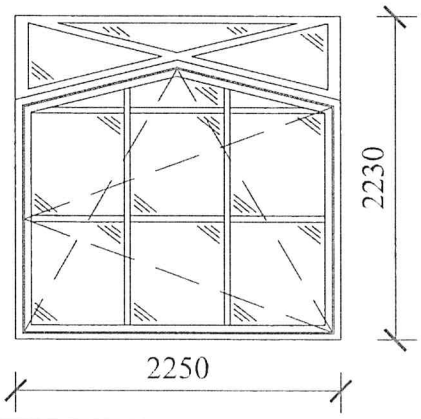	2,03x2,80	4	5,68	22,72	Lango rėmas gaminamas iš kokybiškos I rušies sauso pušies masyvo. Nevarstomas, be apvadų. Komplektuojamas su RAL 8028 spalvos metaliniais vyriais (2 vnt.) ir 1 rankena su uždarymo mechanizmu. Dengiamas RAL 8028 spalvos neblizgiais, atmosferos poveikiams atspariais dažais. Stiklinamas paprastu selektyviniu 6 mm storio stiklu. Remtis nuotraukoje pastato pirmo aukšto lango išlikusiu analogu.

Pastabos:

1. Palangės iš lauko pusės skardinamos stogo dangos spalvos lygia skarda.
2. Prieš gaminant langus angas tikslinti vietoje.

Atestato Nr.	UAB „Šiltas namas“ Ateities g. 31, 06325 Vilnius, tel./faks. (8 5) 269 69 10				Senosios vilos "Anapilis" (UK 1290) Birutės al. 34A, Palangoje remonto, restauravimo ir pritaikymo kultūros poreikiams projektas, **TVARKYBOS DARBŲ PROJEKTAS**		
1512							
	PAREIGOS	V. PAVARDĖ	PARAŠAS	DATA			
KPD.1929	PV	R. Valeckas		2013	KEIČIAMŲ LANGŲ ŽINIARAŠTIS	Mastelis	Laida
KPD.2123	Arch.	I. Pasko		2013		1:50	O
Stadija/ Etapas **TP**	STATYTOJAS: PALANGOS MIESTO SAVIVALDYBĖS ADMINISTRACIJA				SN- 13- 001- TP- TDP- 18	Lapas	Lapų
						2	6

Keičiamų langų žiniaraštis

Langas	Angos išmatavimai (cmxcm)	Kiekis	Vieno lango plotas (m²)	Bendras langų plotas (m²)	Pastabos
L-7 386 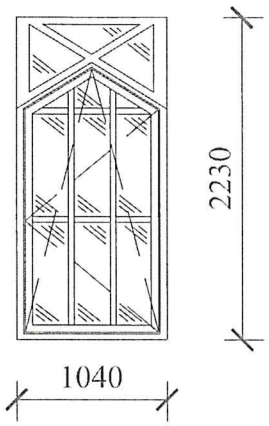	1,04x2,23	1	1,71	1,71	Lango rėmas gaminamas iš kokybiškos I rušies sauso pušies masyvo. Nevarstomas, be apvadų. Komplektuojamas su RAL 8028 spalvos metaliniais vyriais (2 vnt.) ir 1 rankena su uždarymo mechanizmu. Dengiamas RAL 8028 spalvos neblizgiais, atmosferos poveikiams atspariais dažais. Stiklinamas paprastu selektyviniu 6 mm storio stiklu. Remtis nuotraukoje pastato pirmo aukšto lango išlikusiu analogu.
L-8 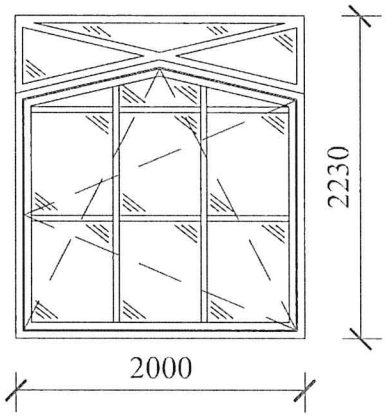	2,00x2,23	2	3,70	7,40	Lango rėmas gaminamas iš kokybiškos I rušies sauso pušies masyvo. Nevarstomas, be apvadų. Komplektuojamas su RAL 8028 spalvos metaliniais vyriais (2 vnt.) ir 1 rankena su uždarymo mechanizmu. Dengiamas RAL 8028 spalvos neblizgiais, atmosferos poveikiams atspariais dažais. Stiklinamas paprastu selektyviniu 6 mm storio stiklu. Remtis nuotraukoje pastato pirmo aukšto lango išlikusiu analogu.
L-9 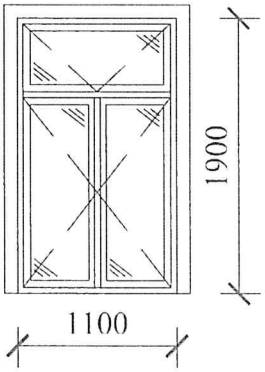	1,10x1,90	4	2,09	8,36	Lango rėmas gaminamas iš kokybiškos I rušies sauso pušies masyvo. Varstomas, su apvadais. Komplektuojamas su RAL 8028 spalvos metaliniais vyriais (6 vnt.) ir 2 rankenom su uždarymo mechanizmais. Dengiamas RAL 8028 spalvos neblizgiais, atmosferos poveikiams atspariais dažais. Stiklinamas paprastu selektyviniu 6 mm storio stiklu. Remtis nuotraukoje pastato antro aukšto lango išlikusiu analogu.

Pastabos:

1. Palangės iš lauko pusės skardinamos stogo dangos spalvos lygia skarda.
2. Prieš gaminant langus angas tikslinti vietoje.

Atestato Nr.	UAB „Šiltas namas“ Ateities g. 31, 06325 Vilnius, tel./faks. (8 5) 269 69 10				Senosios vilos "Anapilis" (UK 1290) Birutės al. 34A, Palangoje remonto, restauravimo ir pritaikymo kultūros poreikiams projektas, **TVARKYBOS DARBŲ PROJEKTAS**		
1512							
	PAREIGOS	V. PAVARDĖ	PARAŠAS	DATA			
KPD.1929	PV	R. Valeckas		2013	KEIČIAMŲ LANGŲ ŽINIARAŠTIS	Mastelis	Laida
KPD.2123	Arch.	I. Pasko		2013		1:50	O
Stadija/ Etapas **TP**	STATYTOJAS: PALANGOS MIESTO SAVIVALDYBĖS ADMINISTRACIJA				SN- 13- 001- TP- TDP- 18	Lapas	Lapų
						3	6

Keičiamų langų žiniaraštis

Langas	Angos išmatavimai (cmxcm)	Kiekis	Vieno lango plotas (m²)	Bendras langų plotas (m²)	Pastabos
L-10 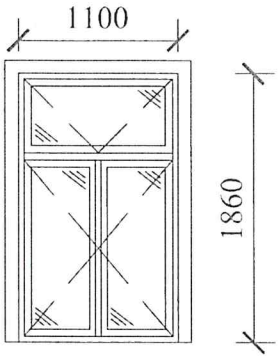	387 1,10x1,86	3	2,05	6,57	Lango rėmas gaminamas iš kokybiškos I rušies sauso pušies masyvo. Varstomas, su apvadais. Komplektuojamas su RAL 8028 spalvos metaliniais vyriais (6 vnt.) ir 2 rankenom su uždarymo mechanizmais. Dengiamas RAL 8028 spalvos neblizgiais, atmosferos poveikiams atspariais dažais. Stiklinamas paprastu selektyviniu 6 mm storio stiklu. Remtis nuotraukoje pastato antro aukšto lango išlikusiu analogu.
L-11 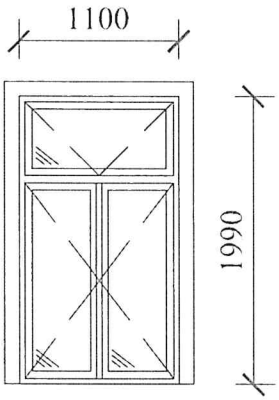	1,10x1,99	2	2,19	4,38	Lango rėmas gaminamas iš kokybiškos I rušies sauso pušies masyvo. Varstomas, su apvadais. Komplektuojamas su RAL 8028 spalvos metaliniais vyriais (6 vnt.) ir 2 rankenom su uždarymo mechanizmais. Dengiamas RAL 8028 spalvos neblizgiais, atmosferos poveikiams atspariais dažais. Stiklinamas paprastu selektyviniu 6 mm storio stiklu. Remtis nuotraukoje pastato antro aukšto lango išlikusiu analogu.

Pastabos:

1. Palangės iš lauko pusės skardinamos stogo dangos spalvos lygia skarda.
2. Prieš gaminant langus angas tikslinti vietoje.

Atestato Nr. 1512	UAB „Šiltas namas“ Ateities g. 31, 06325 Vilnius, tel./faks. (8 5) 269 69 10				Senosios vilos "Anapilis" (UK 1290) Birutės al. 34A, Palangoje remonto, restauravimo ir pritaikymo kultūros poreikiams projektas, **TVARKYBOS DARBŲ PROJEKTAS**
	PAREIGOS	V. PAVARDĖ	PARAŠAS	DATA	
KPD.1929	PV	R. Valeckas		2013	KEIČIAMŲ LANGŲ ŽINIARAŠTIS
KPD.2123	Arch.	I. Pasko		2013	
					Mastelis 1:50 / Laida O
Stadija/ Etapas **TP**	STATYTOJAS: PALANGOS MIESTO SAVIVALDYBĖS ADMINISTRACIJA				SN- 13- 001- TP- TDP- 18 / Lapas 4 / Lapų 6

Keičiamų langų žiniaraštis

Langas	Angos išmatavimai (cmxcm)	Kiekis	Vieno lango plotas (m²)	Bendras langų plotas (m²)	Pastabos
L-12 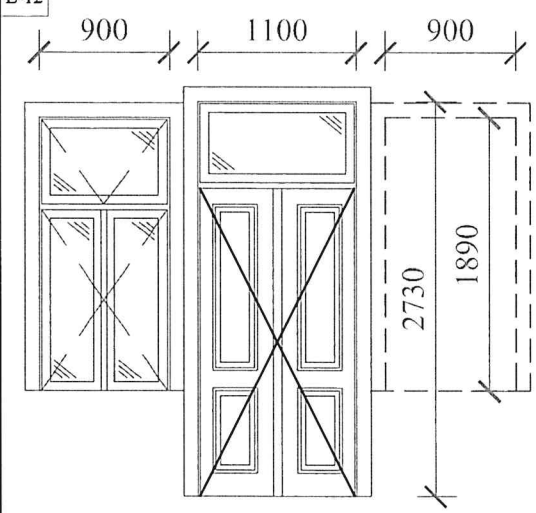	3880x2,73	1	3,00	3,00	Durų rėmas gaminamas iš kokybiškos I rušies sauso pušies masyvo. Dvipusės, su apvadais, iš abiejų pusių turinčios po 2 vertikalius įsprūdus. Komplektuojamos su restauruojamais RAL 8028 spalvos metaliniais vyriais (4 vnt.), metaliniais kampuočiais (52 vnt.), 1 rankena ir spyna. Dengiamos RAL 8028 spalvos neblizgiais, atmosferos poveikiams atspariais dažais. Langų rėmai gaminami iš kokybiškos I rušies sauso pušies masyvo. Varstomi, su apvadais, dvigubi. Kiekvienas komplektuojamas su RAL 8028 spalvos metaliniais vyriais (6 vnt.) ir 2 rankenom su uždarymo mechanizmais. Dengiamas RAL 8028 spalvos neblizgiais, atmosferos poveikiams atspariais dažais.
	0,90x1,89	2	1,70	3,40	
L-13 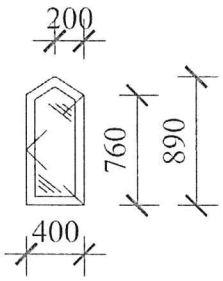	0,40x0,89	2	0,36	0,72	Lango rėmas gaminamas iš kokybiškos I rušies sauso pušies masyvo. Varstomas, be apvadų. Komplektuojamas su RAL 8028 spalvos metaliniais vyriais (2 vnt.) ir 1 rankena su uždarymo mechanizmu. Dengiamas RAL 8028 spalvos neblizgiais, atmosferos poveikiams atspariais dažais. Stiklinamas paprastu selektyviniu 6 mm storio stiklu. Remtis nuotraukoje pastato pastogės lango išlikusiu analogu.
					
L-14 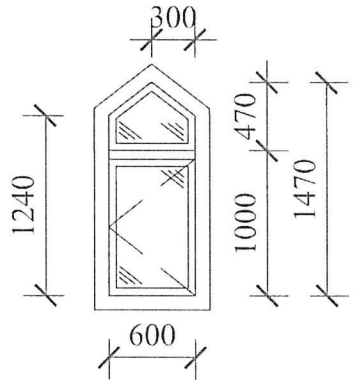	0,60x1,47	2	0,88	1,76	Lango rėmas gaminamas iš kokybiškos I rušies sauso pušies masyvo. Varstomas, su apvadu. Komplektuojamas su RAL 8028 spalvos metaliniais vyriais (2 vnt.) ir 1 rankena su uždarymo mechanizmu. Dengiamas RAL 8028 spalvos neblizgiais, atmosferos poveikiams atspariais dažais. Stiklinamas paprastu selektyviniu 6 mm storio stiklu. Remtis nuotraukoje pastato pastogės lango išlikusiu analogu.
					

Pastabos:

1. Palangės iš lauko pusės skardinamos stogo dangos spalvos lygia skarda.
2. Prieš gaminant langus angas tikslinti vietoje.

Atestato Nr. 1512	UAB „Šiltas namas“ Ateities g. 31, 06325 Vilnius, tel./faks. (8 5) 269 69 10			Senosios vilos "Anapilis" (UK 1290) Birutės al. 34A, Palangoje remonto, restauravimo ir pritaikymo kultūros poreikiams projektas, **TVARKYBOS DARBŲ PROJEKTAS**
	PAREIGOS	V. PAVARDĖ	PARAŠAS	DATA
KPD.1929	PV	R. Valeckas		2013
KPD.2123	Arch.	I. Pasko		2013

KEIČIAMŲ LANGŲ ŽINIARAŠTIS	Mastelis	Laida
	1:50	O
Stadija/ Etapas **TP**	STATYTOJAS: PALANGOS MIESTO SAVIVALDYBĖS ADMINISTRACIJA	SN- 13- 001- TP- TDP- 18	Lapas 5 / Lapų 6

Keičiamų langų žiniaraštis

Langas	Angos išmatavimai (cmxcm)	Kiekis	Vieno lango plotas (m²)	Bendras langų plotas (m²)	Pastabos
L-15 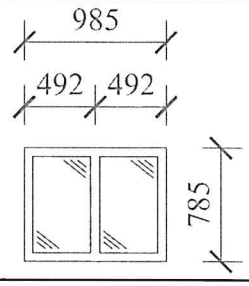	0,98x0,78	8	0,76	6,08	Lango rėmas gaminamas iš kokybiškos I rušies sauso pušies masyvo. Nevarstomas, be apvadų. Dengiamas RAL 8028 spalvos neblizgiais, atmosferos poveikiams atspariais dažais. Stiklinamas paprastu selektyviniu 6 mm storio stiklu. Remtis nuotraukoje pastato pirmo aukšto stogo lango išlikusiu analogu.
L-16 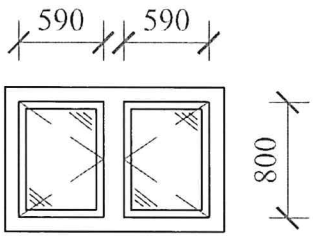	0,59x0,80	2	0,39	0,78	Lango rėmas gaminamas iš kokybiškos I rušies sauso pušies masyvo. Varstomas, su apvadu. Komplektuojamas su RAL 8028 spalvos metaliniais vyriais (2 vnt.) ir 1 rankena su uždarymo mechanizmu. Dengiamas RAL 8028 spalvos neblizgiais, atmosferos poveikiams atspariais dažais. Stiklinamas paprastu selektyviniu 6 mm storio stiklu. Remtis nuotraukoje pastato pastogės lango išlikusiu analogu.
L-18 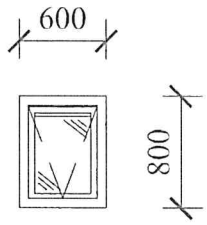	0,60x0,80	2	0,48	0,96	Lango rėmas gaminamas iš kokybiškos I rušies sauso pušies masyvo. Varstomas, su apvadais. Komplektuojamas su RAL 8028 spalvos metaliniais vyriais (2 vnt.) ir 1 rankena su uždarymo mechanizmu. Dengiamas RAL 8028 spalvos neblizgiais, atmosferos poveikiams atspariais dažais. Stiklinamas dvigubu stiklo paketu.
L-19 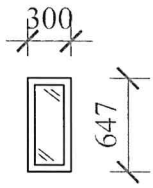	0,30x0,65	8	0,20	1,60	Lango rėmas gaminamas iš kokybiškos I rušies sauso pušies masyvo. Nevarstomas, su apvadu. Dengiamas RAL 8028 spalvos neblizgiais, atmosferos poveikiams atspariais dažais. Stiklinamas paprastu selektyviniu 6 mm storio stiklu. Remtis nuotraukoje pastato pastogės lango išlikusiu analogu.

Pastabos:

1. Palangės iš lauko pusės skardinamos stogo dangos spalvos lygia skarda.
2. Prieš gaminant langus angas tikslinti vietoje.

Atestato Nr. 1512	UAB „Šiltas namas“ Ateities g. 31, 06325 Vilnius, tel./faks. (8 5) 269 69 10			Senosios vilos "Anapilis" (UK 1290) Birutės al. 34A, Palangoje remonto, restauravimo ir pritaikymo kultūros poreikiams projektas, **TVARKYBOS DARBŲ PROJEKTAS**
	PAREIGOS	V. PAVARDĖ	PARAŠAS	DATA
KPD.1929	PV	R. Valeckas		2013
KPD.2123	Arch.	I. Pasko		2013
Stadija/ Etapas **TP**	STATYTOJAS: PALANGOS MIESTO SAVIVALDYBĖS ADMINISTRACIJA			SN- 13- 001- TP- TDP- 18

KEIČIAMŲ LANGŲ ŽINIARAŠTIS	Mastelis	Laida
	1:50	O
	Lapas	Lapų
	6	6

Restauruojamų langų ir durų žiniaraštis

Langas	Angos išmatavimai (cmxcm)	Kiekis	Vieno lango plotas (m²)	Bendras langų plotas (m²)	Pastabos
RL-1 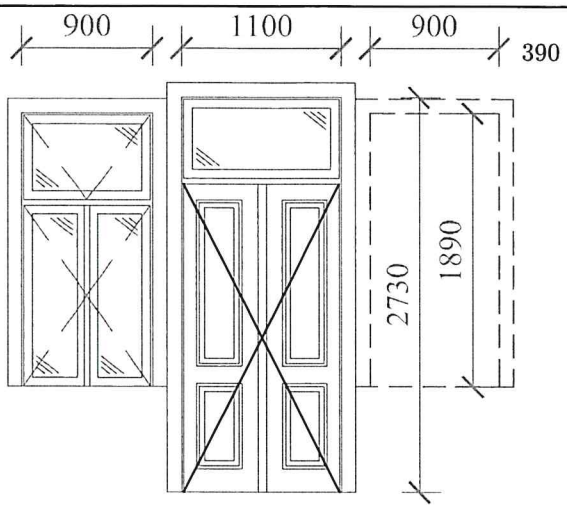	1,10x2,73	1	3,00	3,00	Restauruojamos durys dvipusės, su apvadais, iš abiejų pusių turinčios po 2 vertikalius įsprūdus. Komplektuojamos su restauruojamais RAL 8028 spalvos metaliniais vyriais (4 vnt.), metaliniais kampuočiais (52 vnt.), 1 rankena ir spyna. Dengiamos RAL 8028 spalvos neblizgiais, atmosferos poveikiams atspariais dažais. Restauruojami langai varstomi, su apvadais, dvigubi. Kiekvienas komplektuojamas su RAL 8028 spalvos metaliniais vyriais (6 vnt.) ir 2 rankenom su uždarymo mechanizmais. Dengiamas RAL 8028 spalvos neblizgiais, atmosferos poveikiams atspariais dažais.
	0,90x1,89	2	1,70	3,40	
					
RL-2 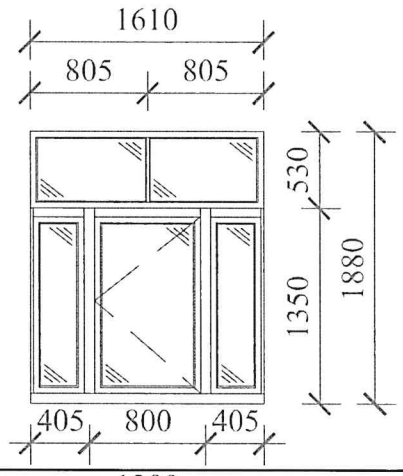	1,57x1,77	1	2,78	2,78	Restauruojamas langas varstomas, su apvadais ir palange, viengubas. Komplektuojamas su restauruojamais RAL 8028 spalvos metaliniais vyriais (2 vnt.), metaliniais kampuočiais (8 vnt.) ir 1 rankena su uždarymo mechanizmu. Dengiamas RAL 8028 spalvos neblizgiais, atmosferos poveikiams atspariais dažais.
					
RL-3 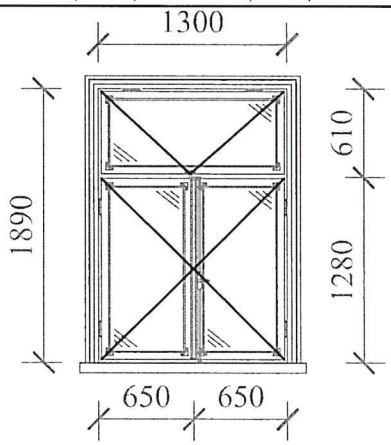	1,30x1,89	1	2,46	2,46	Restauruojamas langas varstomas, su apvadais, dvigubas. Komplektuojamas su restauruojamais RAL 8028 spalvos metaliniais vyriais (2 vnt.), metaliniais kampuočiais (24 vnt.) ir 2 rankenomis su uždarymo mechanizmais. Dengiamas RAL 8028 spalvos neblizgiais, atmosferos poveikiams atspariais dažais.
					

Pastabos:

1. Palangės iš lauko pusės skardinamos stogo dangos spalvos lygia skarda.

Atestato Nr.	UAB „Šiltas namas“ Ateities g. 31, 06325 Vilnius, tel./faks. (8 5) 269 69 10				Senosios vilos "Anapilis" (UK 1290) Birutės al. 34A, Palangoje remonto, restauravimo ir pritaikymo kultūros poreikiams projektas, **TVARKYBOS DARBŲ PROJEKTAS**		
1512							
	PAREIGOS	V. PAVARDĖ	PARAŠAS	DATA			
KPD.1929	PV	R. Valeckas		2013	RESTAURUOJAMŲ LANGŲ ŽINIARAŠTIS	Mastelis	Laida
KPD.2123	Arch.	I. Pasko		2013		1:50	O
Stadija/ Etapas **TP**	STATYTOJAS: PALANGOS MIESTO SAVIVALDYBĖS ADMINISTRACIJA				SN- 13- 001- TP- TDP- 19	Lapas	Lapų
						1	1

Durys RD-1

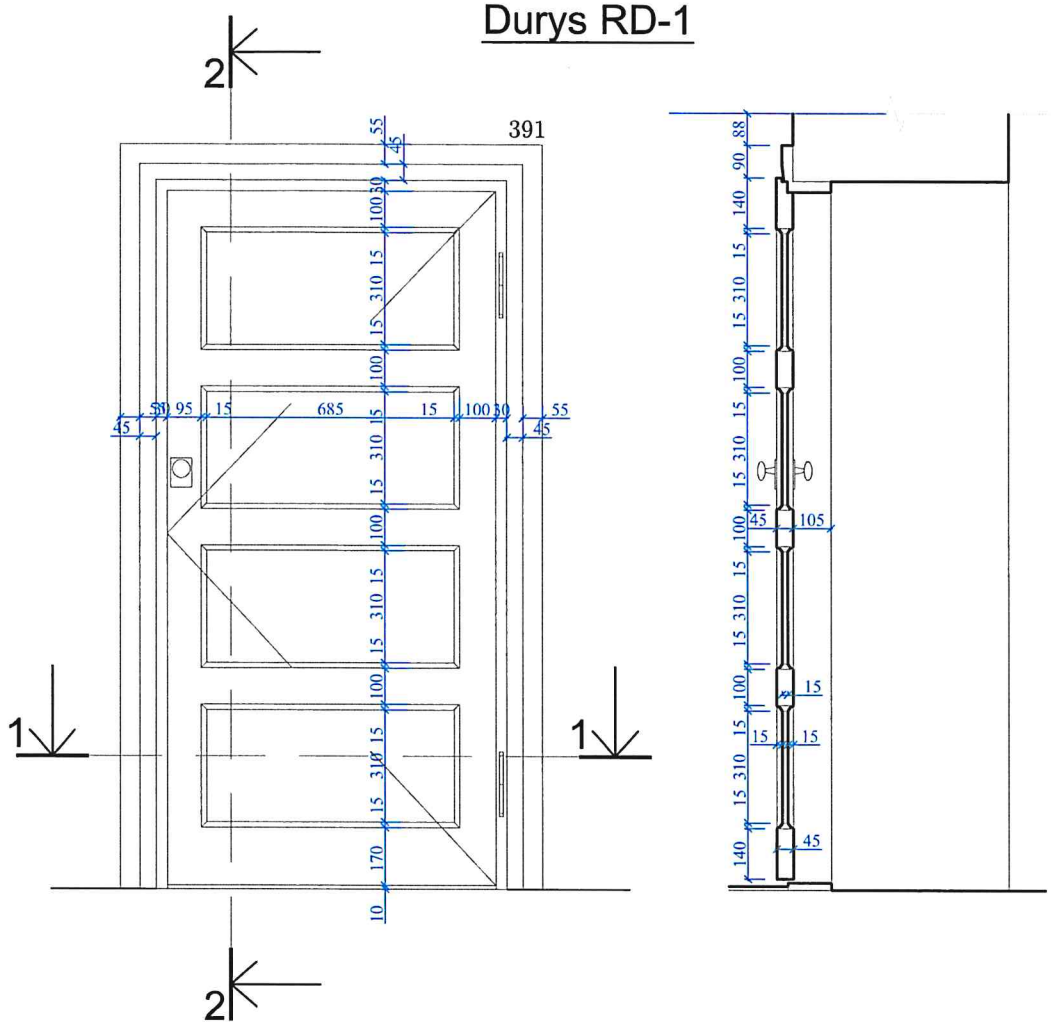

1 - 1

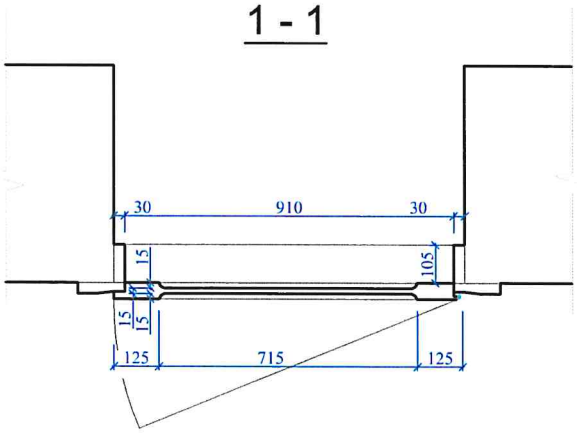

Atestato Nr. 1512	UAB „Šiltas namas“ Ateities g. 31, 06325 Vilnius, tel./faks. (8 5) 269 69 10				Senosios vilos "Anapilis" (UK 1290) Birutės al. 34A, Palangoje remonto, restauravimo ir pritaikymo kultūros poreikiams projektas, **TVARKYBOS DARBŲ PROJEKTAS**	
	PAREIGOS	V. PAVARDĖ	PARAŠAS	DATA		
KPD.1929	PV	R. Valeckas		2013	RESTAURUOJAMOS DURYS RD-1	Mastelis 1:20 / Laida O
KPD.2123	Arch.	I. Pasko		2013		
Stadija/ Etapas **TP**	STATYTOJAS: PALANGOS MIESTO SAVIVALDYBĖS ADMINISTRACIJA				SN- 13- 001- TP- TDP- 20	Lapas 1 / Lapų 1

Durys RD-2

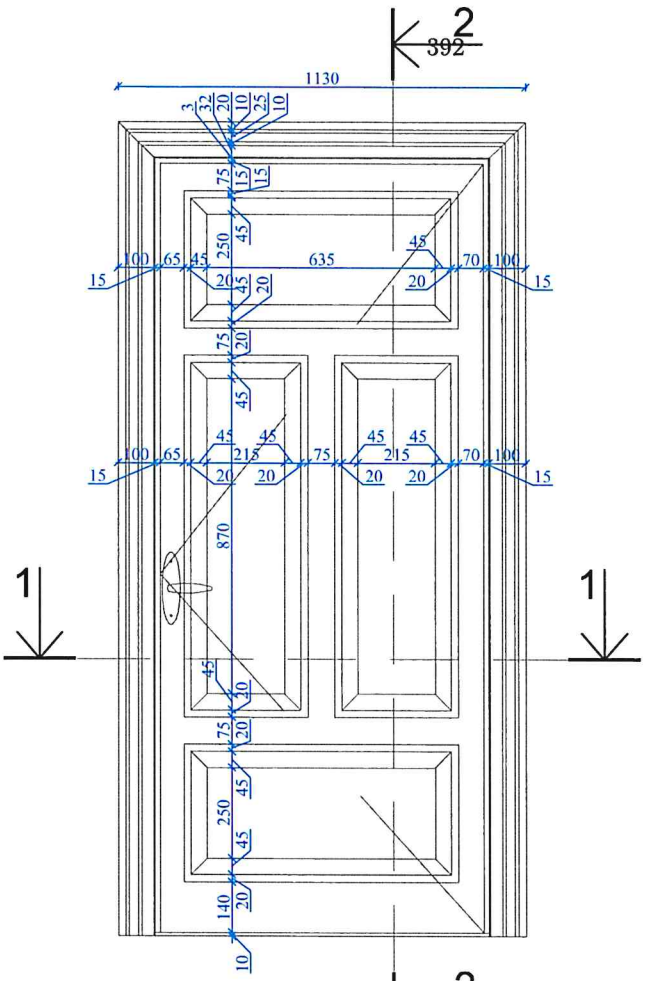

2 - 2

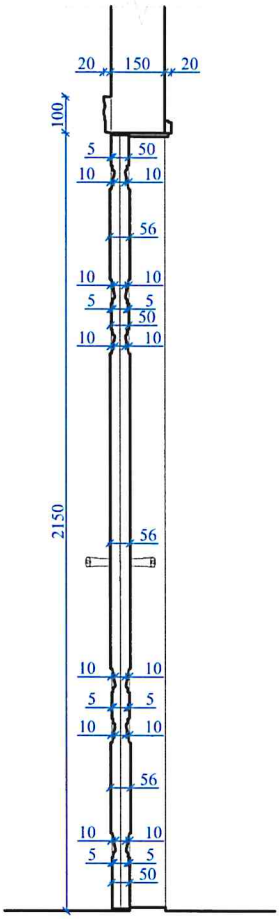

1 - 1

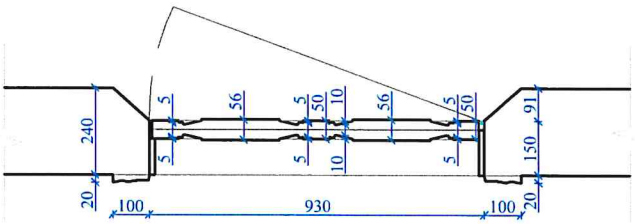

Atestato Nr. 1512	UAB „Šiltas namas“ Ateities g. 31, 06325 Vilnius, tel./faks. (8 5) 269 69 10			Senosios vilos "Anapilis" (UK 1290) Birutės al. 34A, Palangoje remonto, restauravimo ir pritaikymo kultūros poreikiams projektas, **TVARKYBOS DARBŲ PROJEKTAS**
	PAREIGOS	V. PAVARDĖ	PARAŠAS	DATA
KPD.1929	PV	R. Valeckas		2013
KPD.2123	Arch.	I. Pasko		2013
Stadija/ Etapas **TP**	STATYTOJAS: PALANGOS MIESTO SAVIVALDYBĖS ADMINISTRACIJA			SN- 13- 001- TP- TDP- 21

RESTAURUOJAMOS DURYS RD-2	Mastelis	Laida
	1:20	O
	Lapas	Lapų
	1	1

Durys RD-3

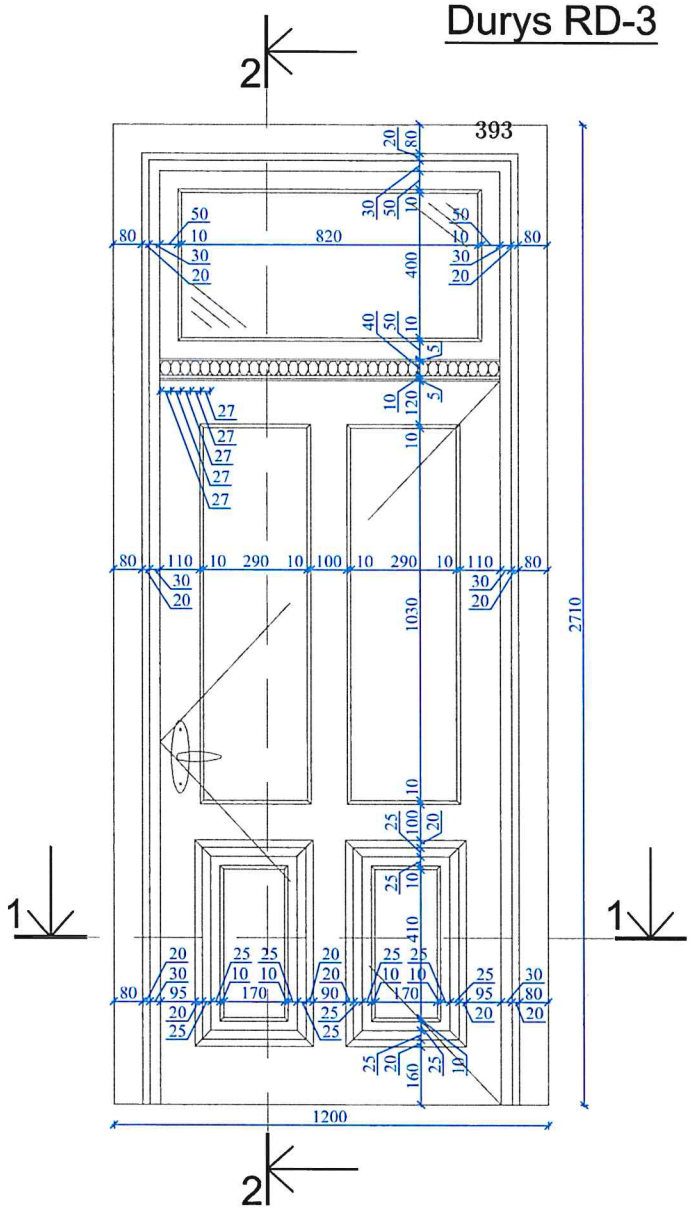

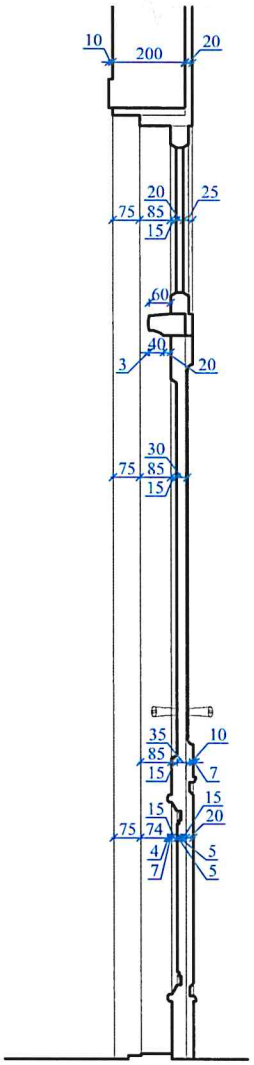

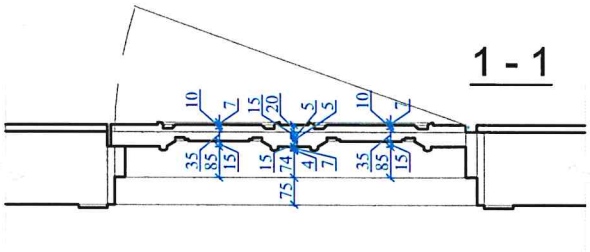

Atestato Nr. 1512	UAB „Šiltas namas“ Ateities g. 31, 06325 Vilnius, tel./faks. (8 5) 269 69 10			Senosios vilos "Anapilis" (UK 1290) Birutės al. 34A, Palangoje remonto, restauravimo ir pritaikymo kultūros poreikiams projektas, **TVARKYBOS DARBŲ PROJEKTAS**
	PAREIGOS	V. PAVARDĖ	PARAŠAS	DATA
KPD.1929	PV	R. Valeckas		2013
KPD.2123	Arch.	I. Pasko		2013
Stadija/ Etapas **TP**	STATYTOJAS: PALANGOS MIESTO SAVIVALDYBĖS ADMINISTRACIJA			RESTAURUOJAMOS DURYS RD-3 / SN- 13- 001- TP- TDP- 22

Mastelis	Laida
1:20	O

Lapas	Lapų
1	1

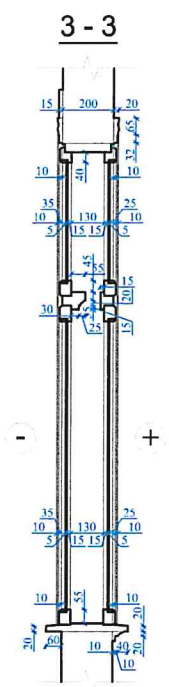

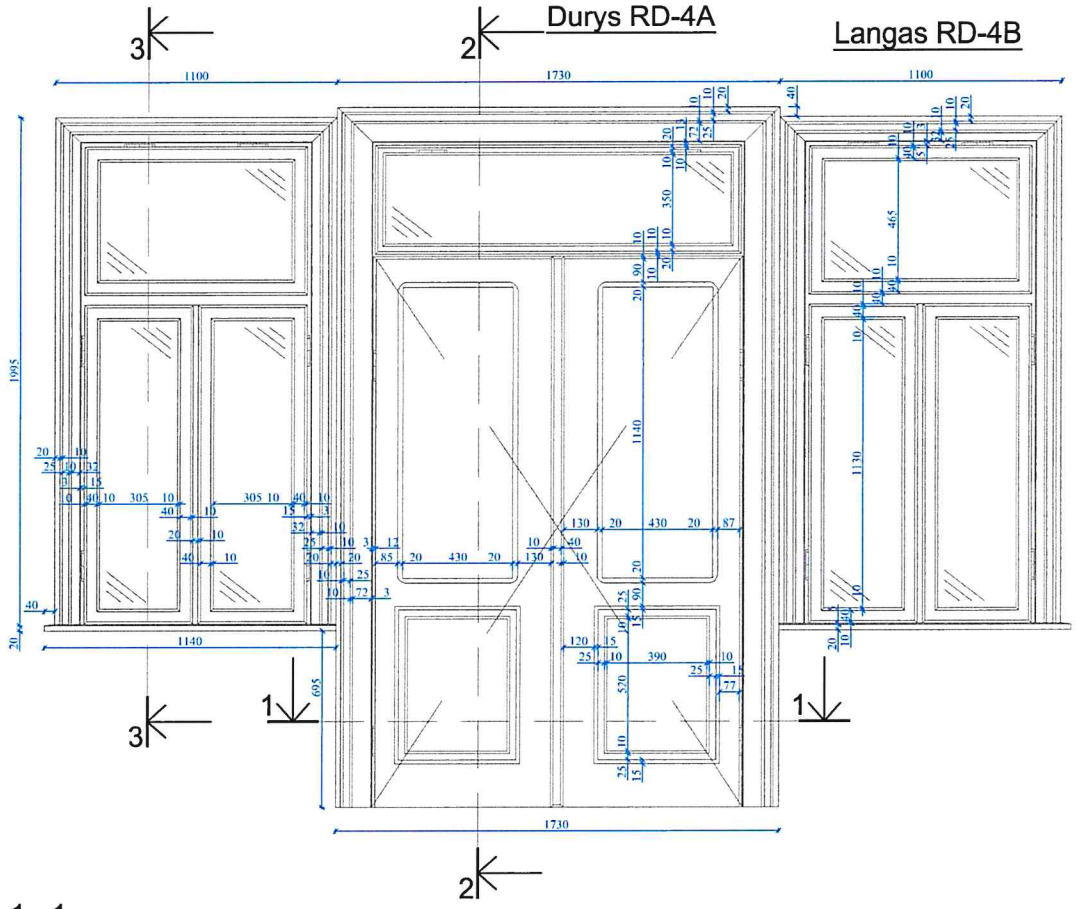

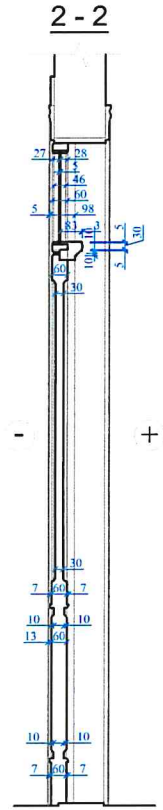

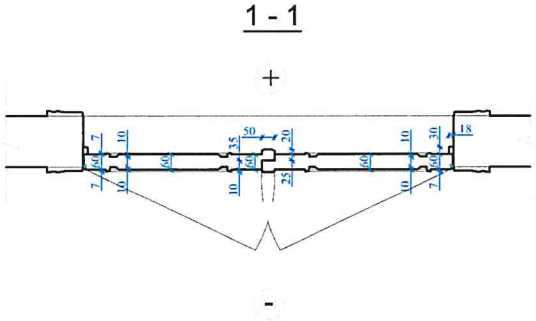

Atestato Nr. 1512	UAB „Šiltas namas“ Ateities g. 31, 06325 Vilnius, tel./faks. (8 5) 269 69 10			Senosios vilos "Anapilis" (UK 1290) Birutės al. 34A, Palangoje remonto, restauravimo ir pritaikymo kultūros poreikiams projektas, **TVARKYBOS DARBŲ PROJEKTAS**
	PAREIGOS	V. PAVARDĖ	PARAŠAS	DATA
KPD.1929	PV	R. Valeckas		2013
KPD.2123	Arch.	I. Pasko		2013
Stadija/ Etapas **TP**	STATYTOJAS: PALANGOS MIESTO SAVIVALDYBĖS ADMINISTRACIJA			RESTAURUOJAMOS DURYS RD-4 / SN- 13- 001- TP- TDP- 23

Mastelis	Laida
1:20	O
Lapas	Lapų
1	1

Durys RD-5

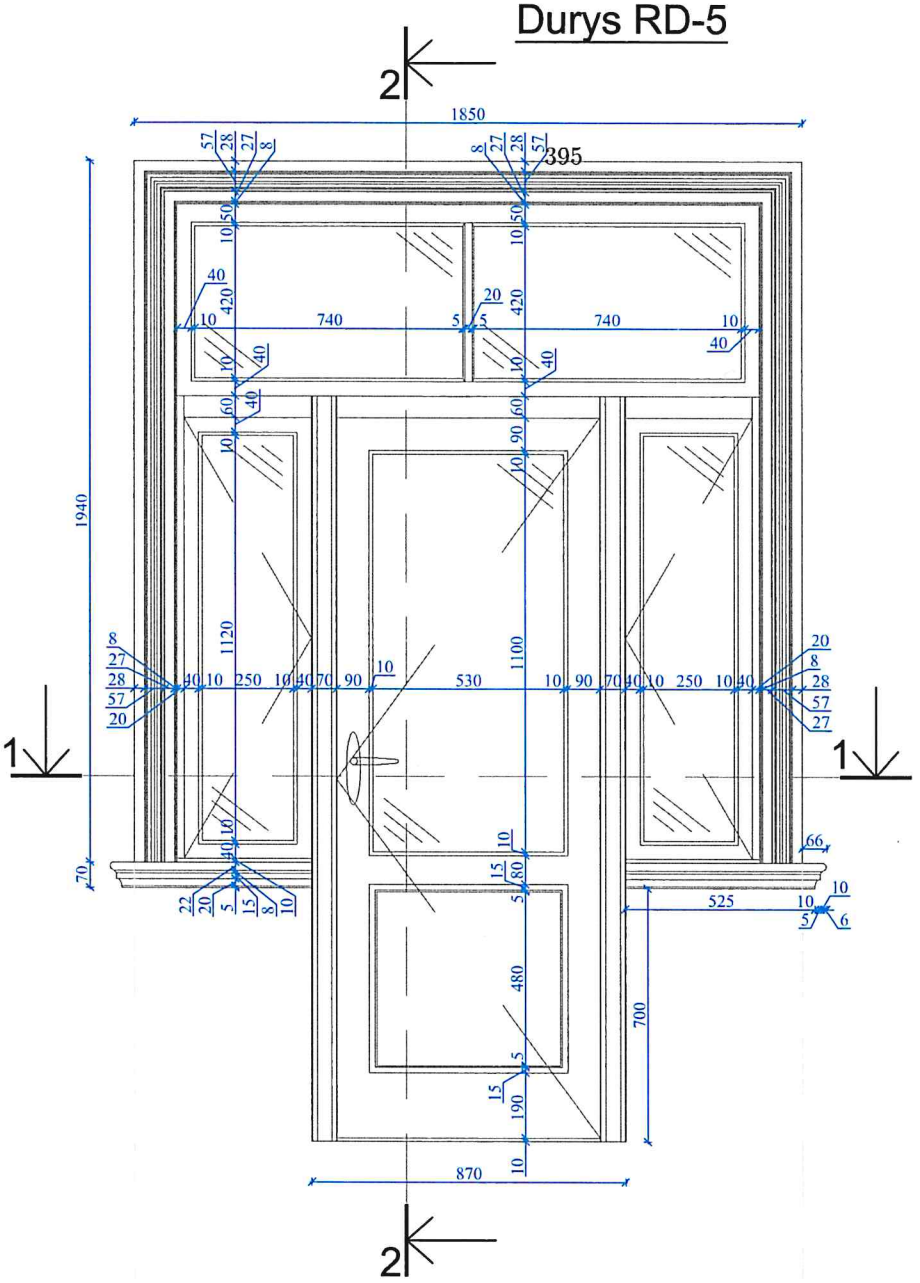

2 - 2

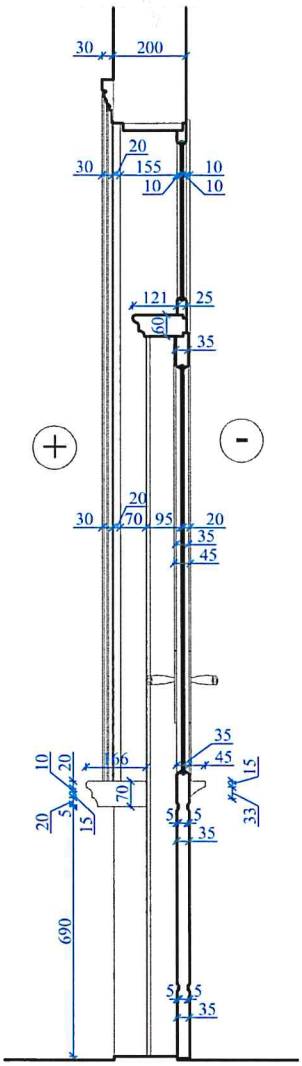

1 - 1

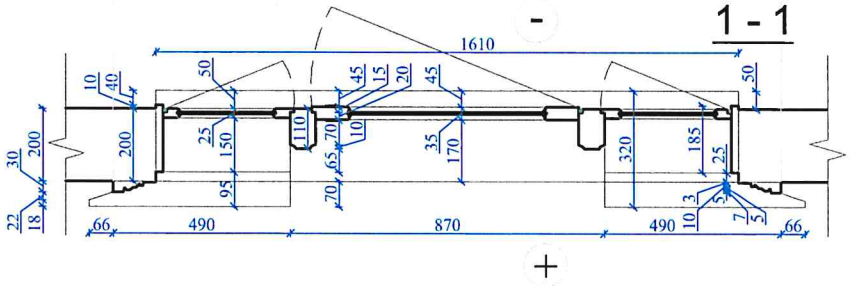

Atestato Nr. 1512	UAB „Šiltas namas“ Ateities g. 31, 06325 Vilnius, tel./faks. (8 5) 269 69 10			Senosios vilos "Anapilis" (UK 1290) Birutės al. 34A, Palangoje remonto, restauravimo ir pritaikymo kultūros poreikiams projektas, **TVARKYBOS DARBŲ PROJEKTAS**
	PAREIGOS	V. PAVARDĖ	PARAŠAS	DATA
KPD.1929	PV	R. Valeckas		2013
KPD.2123	Arch.	I. Pasko		2013
Stadija/ Etapas **TP**	STATYTOJAS: PALANGOS MIESTO SAVIVALDYBĖS ADMINISTRACIJA			SN- 13- 001- TP- TDP- 24

RESTAURUOJAMOS DURYS RD-5	Mastelis	Laida
	1:20	O
	Lapas	Lapų
	1	1

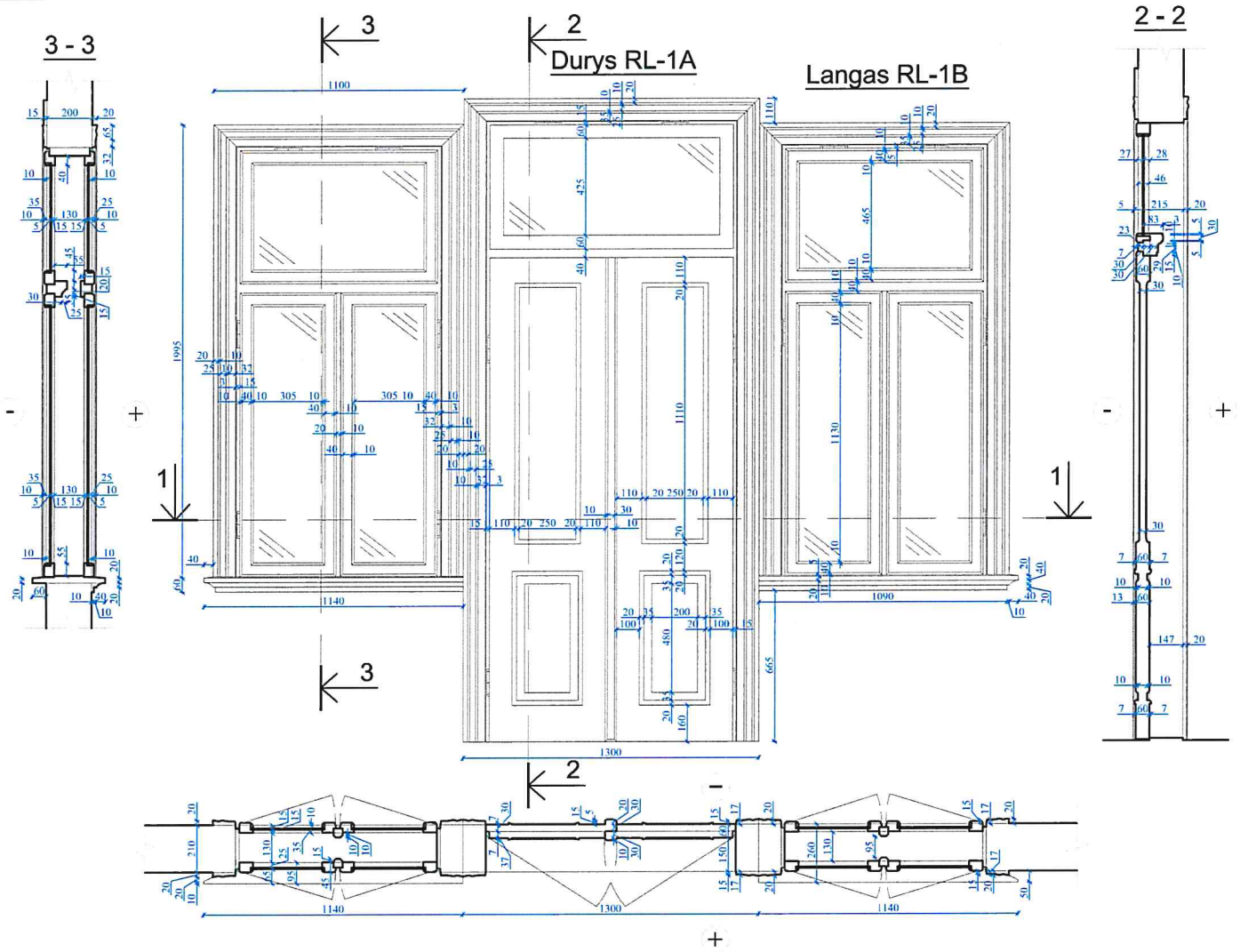

396

Atestato Nr. 1512	UAB „Šiltas namas“ Ateities g. 31, 06325 Vilnius, tel./faks. (8 5) 269 69 10				Senosios vilos "Anapilis" (UK 1290) Birutės al. 34A, Palangoje remonto, restauravimo ir pritaikymo kultūros poreikiams projektas, **TVARKYBOS DARBŲ PROJEKTAS**
	PAREIGOS	V. PAVARDĖ	PARAŠAS	DATA	
KPD.1929	PV	R. Valeckas		2013	RESTAURUOJAMAS LANGAS RL-1 — Mastelis 1:20 — Laida O
KPD.2123	Arch.	I. Pasko		2013	
Stadija/ Etapas **TP**	STATYTOJAS: PALANGOS MIESTO SAVIVALDYBĖS ADMINISTRACIJA				SN- 13- 001- TP- TDP- 25 — Lapas 1 — Lapų 1

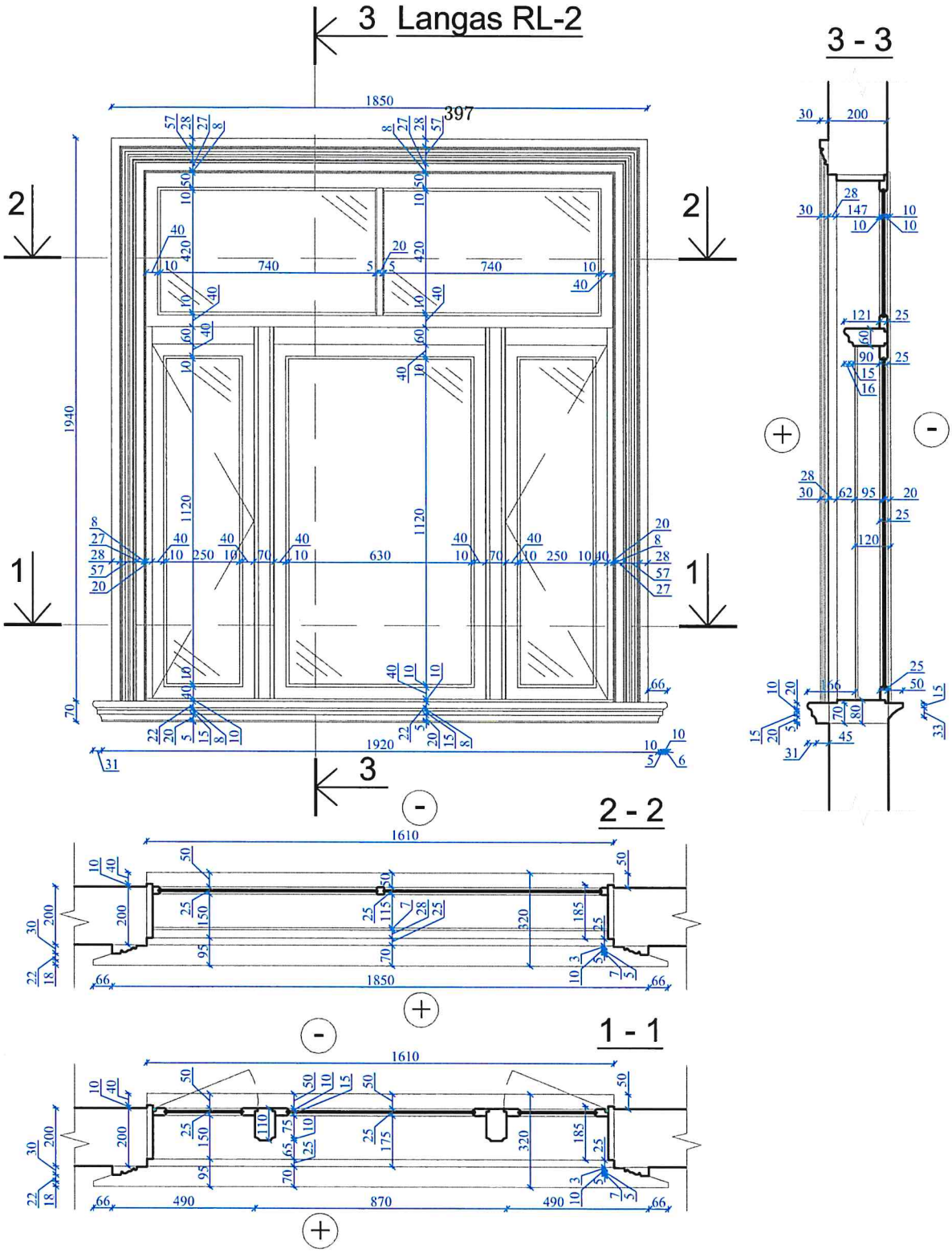

Atestato Nr. 1512	UAB „Šiltas namas“ Ateities g. 31, 06325 Vilnius, tel./faks. (8 5) 269 69 10			Senosios vilos "Anapilis" (UK 1290) Birutės al. 34A, Palangoje remonto, restauravimo ir pritaikymo kultūros poreikiams projektas, **TVARKYBOS DARBŲ PROJEKTAS**
	PAREIGOS	V. PAVARDĖ	PARAŠAS	DATA
KPD.1929	PV	R. Valeckas		2013
KPD.2123	Arch.	I. Pasko		2013
Stadija/ Etapas **TP**	STATYTOJAS: PALANGOS MIESTO SAVIVALDYBĖS ADMINISTRACIJA			RESTAURUOJAMAS LANGAS RL-2
				SN- 13- 001- TP- TDP- 26

Mastelis	Laida
1:20	O

Lapas	Lapų
1	1

Langas RL-3

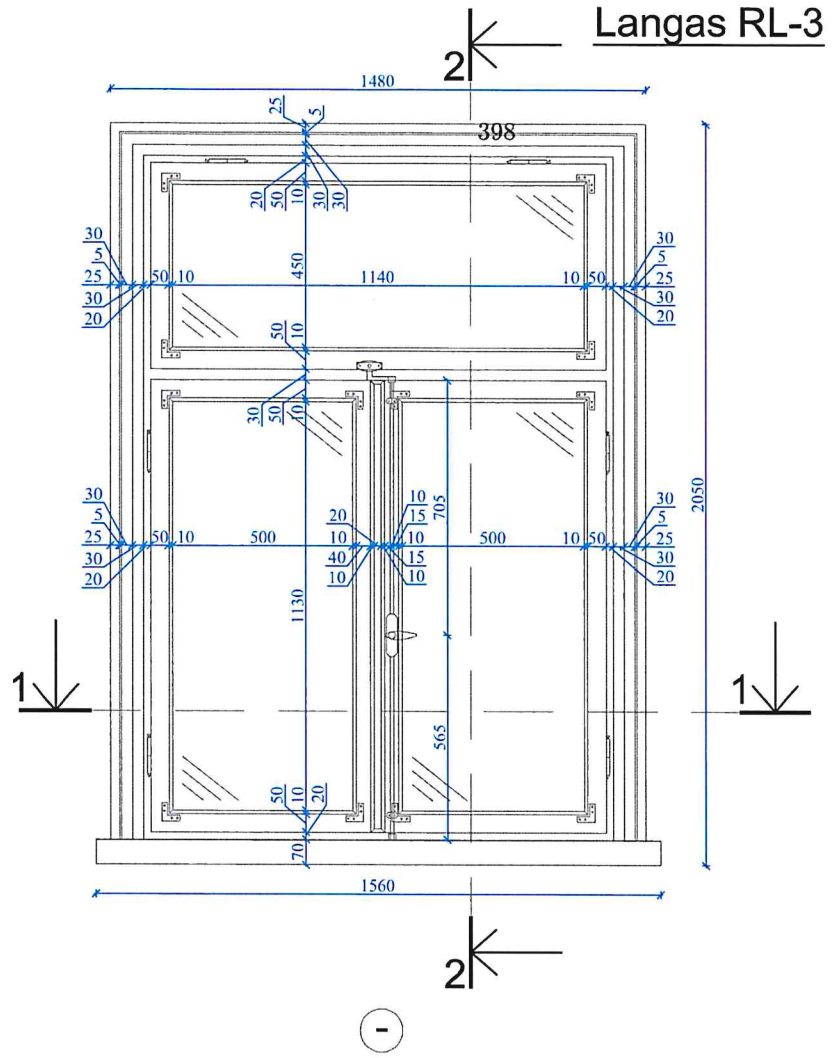

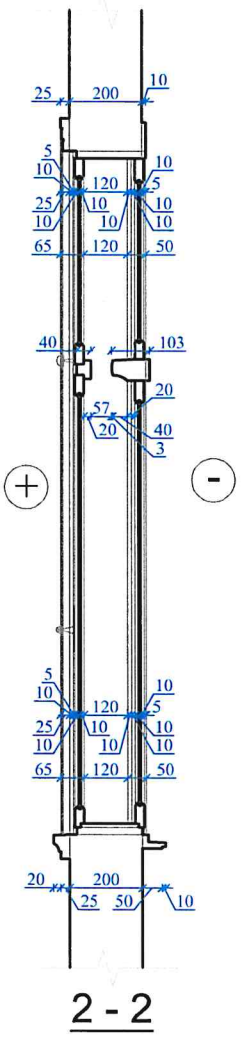

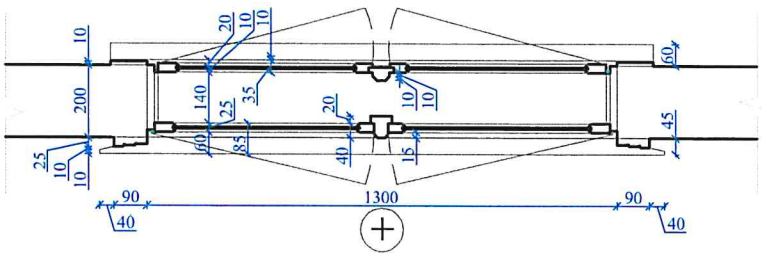

Atestato Nr. 1512	UAB „Šiltas namas“ Ateities g. 31, 06325 Vilnius, tel./faks. (8 5) 269 69 10			Senosios vilos "Anapilis" (UK 1290) Birutės al. 34A, Palangoje remonto, restauravimo ir pritaikymo kultūros poreikiams projektas, **TVARKYBOS DARBŲ PROJEKTAS**
	PAREIGOS	V. PAVARDĖ	PARAŠAS	DATA
KPD.1929	PV	R. Valeckas		2013
KPD.2123	Arch.	I. Pasko		2013
Stadija/ Etapas **TP**	STATYTOJAS: PALANGOS MIESTO SAVIVALDYBĖS ADMINISTRACIJA			RESTAURUOJAMAS LANGAS RL-3 / SN- 13- 001- TP- TDP- 27

Mastelis	Laida
1:20	O

Lapas	Lapų
1	1

Durys D-1

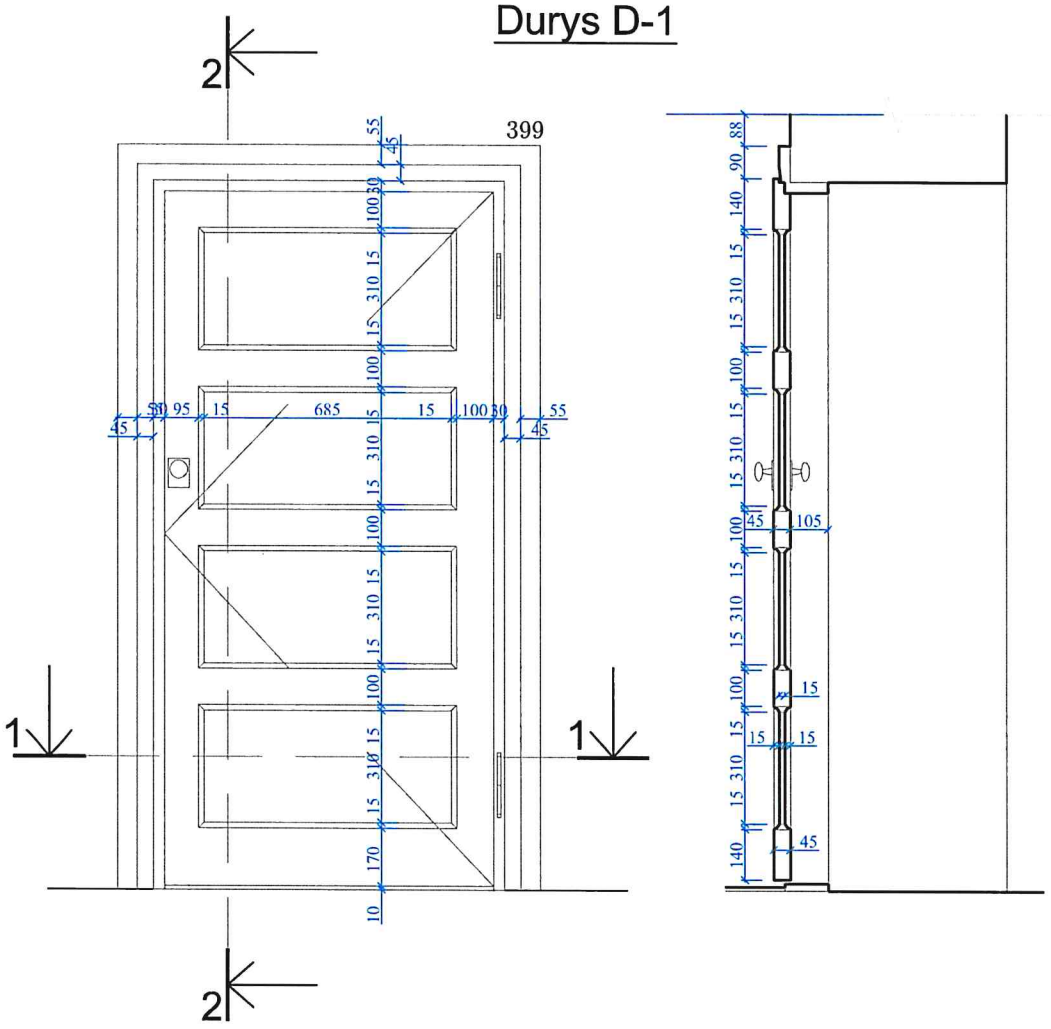

1 - 1

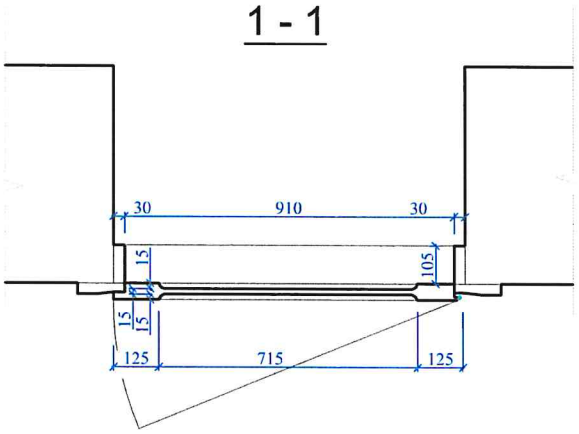

Atestato Nr. 1512	UAB „Šiltas namas“ Ateities g. 31, 06325 Vilnius, tel./faks. (8 5) 269 69 10			Senosios vilos "Anapilis" (UK 1290) Birutės al. 34A, Palangoje remonto, restauravimo ir pritaikymo kultūros poreikiams projektas, **TVARKYBOS DARBŲ PROJEKTAS**
	PAREIGOS	V. PAVARDĖ	PARAŠAS	DATA
KPD.1929	PV	R. Valeckas		2013
KPD.2123	Arch.	I. Pasko		2013
Stadija/ Etapas **TP**	STATYTOJAS: PALANGOS MIESTO SAVIVALDYBĖS ADMINISTRACIJA			NAUJOS DURYS D-1
				SN- 13- 001- TP- TDP- 28

Mastelis	Laida
1:20	O

Lapas	Lapų
1	1

Durys D-2

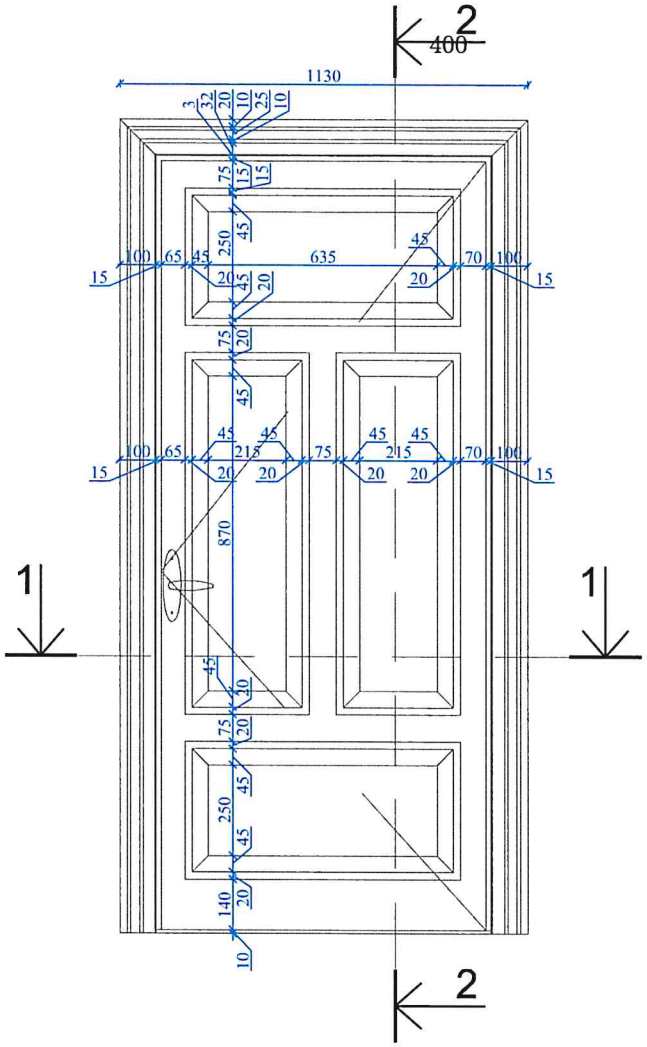

2 - 2

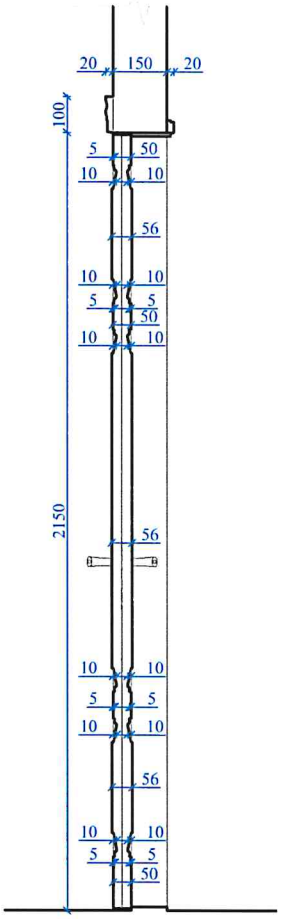

1 - 1

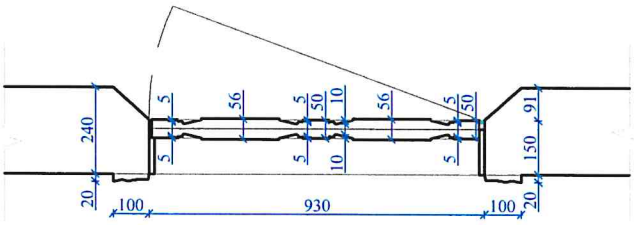

Atestato Nr. 1512	UAB „Šiltas namas“ Ateities g. 31, 06325 Vilnius, tel./faks. (8 5) 269 69 10			Senosios vilos "Anapilis" (UK 1290) Birutės al. 34A, Palangoje remonto, restauravimo ir pritaikymo kultūros poreikiams projektas, **TVARKYBOS DARBŲ PROJEKTAS**
	PAREIGOS	V. PAVARDĖ	PARAŠAS	DATA
KPD.1929	PV	R. Valeckas		2013
KPD.2123	Arch.	I. Pasko		2013
Stadija/ Etapas **TP**	STATYTOJAS: PALANGOS MIESTO SAVIVALDYBĖS ADMINISTRACIJA			NAUJOS DURYS D-2
				SN- 13- 001- TP- TDP- 29

Mastelis	Laida
1:20	O

Lapas	Lapų
1	1

Durys D-13

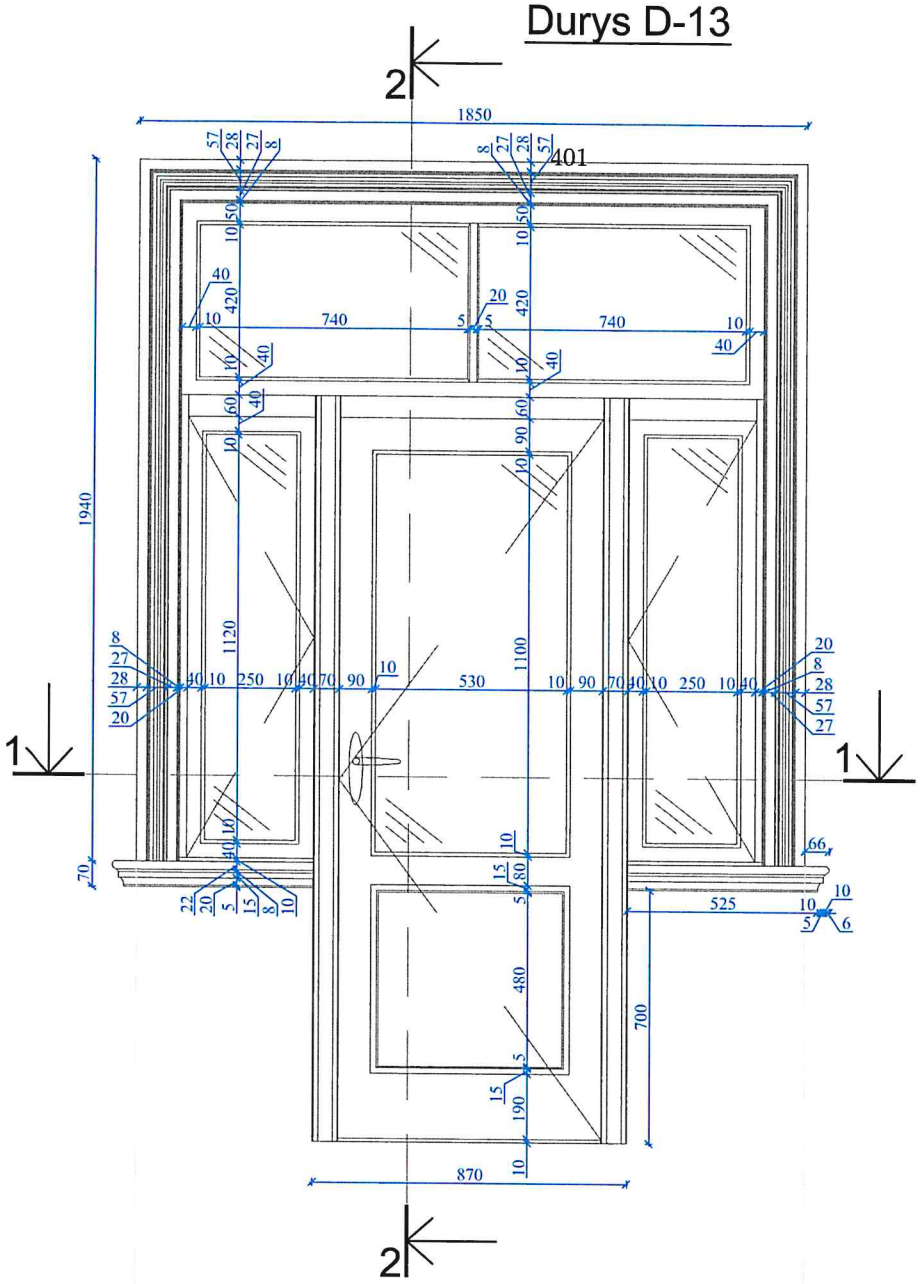

2 - 2

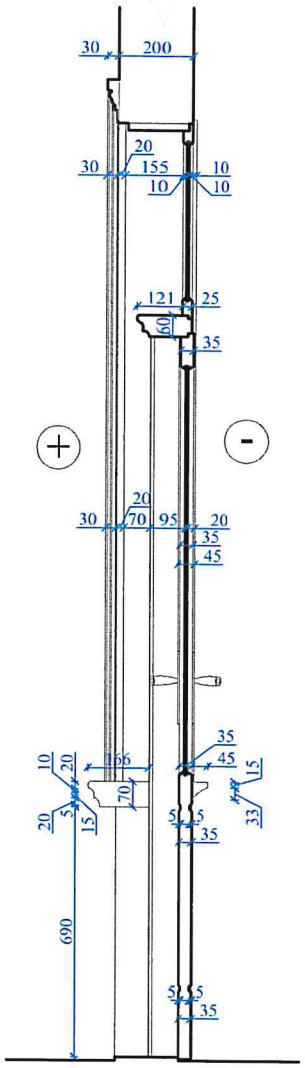

1 - 1

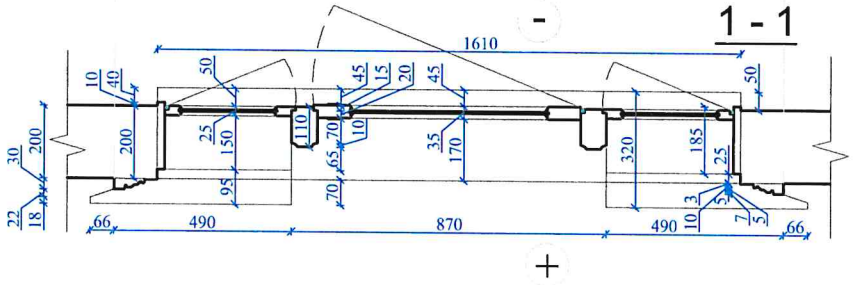

Atestato Nr. 1512	UAB „Šiltas namas“ Ateities g. 31, 06325 Vilnius, tel./faks. (8 5) 269 69 10			Senosios vilos "Anapilis" (UK 1290) Birutės al. 34A, Palangoje remonto, restauravimo ir pritaikymo kultūros poreikiams projektas, **TVARKYBOS DARBŲ PROJEKTAS**
	PAREIGOS	V. PAVARDĖ	PARAŠAS	DATA
KPD.1929	PV	R. Valeckas		2013
KPD.2123	Arch.	I. Pasko		2013
Stadija/ Etapas **TP**	STATYTOJAS: PALANGOS MIESTO SAVIVALDYBĖS ADMINISTRACIJA			NAUJOS DURYS D-13 / SN- 13- 001- TP- TDP- 30

Mastelis	Laida
1:20	O

Lapas	Lapų
1	1

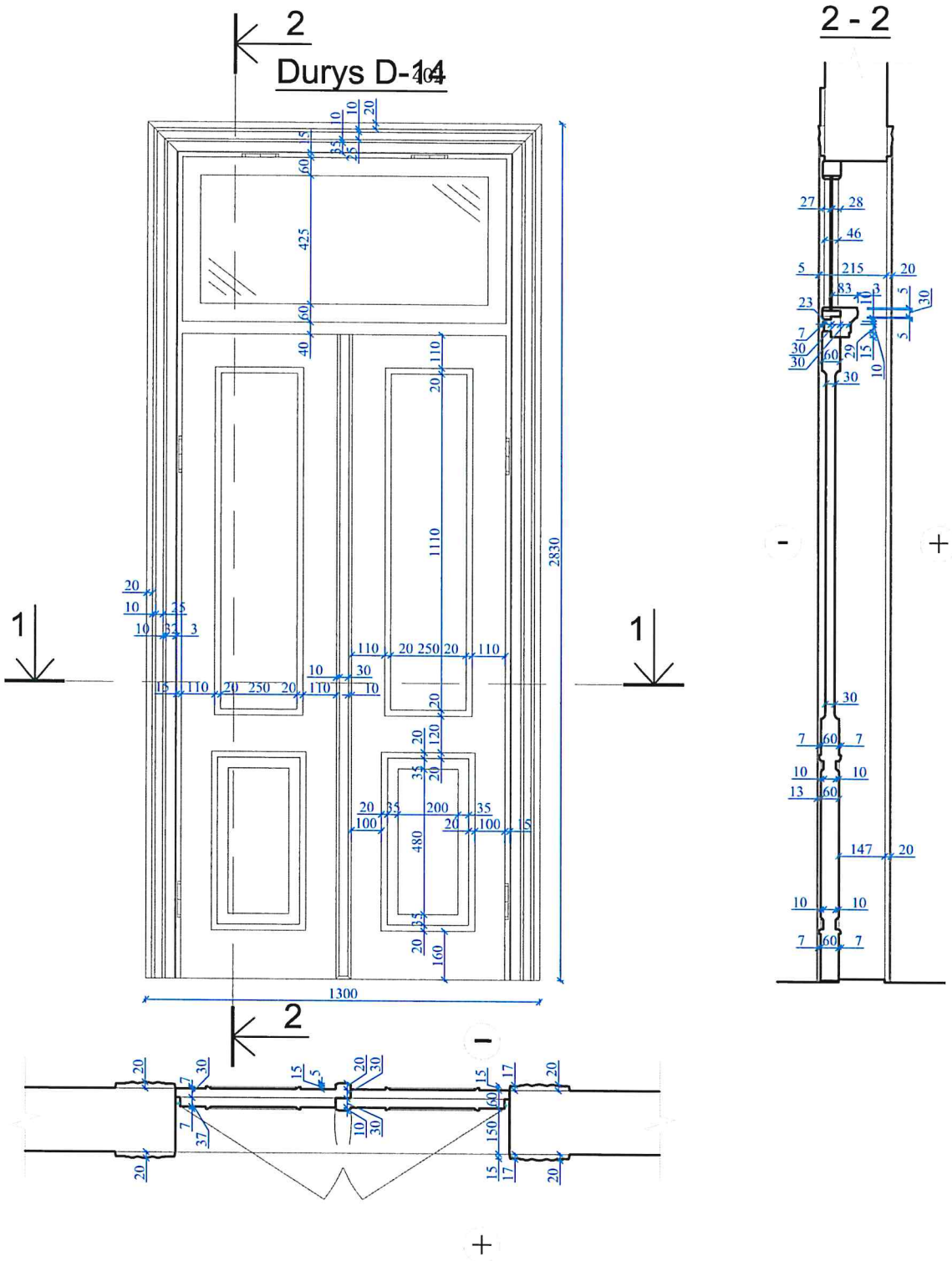

Atestato Nr. 1512	UAB „Šiltas namas“ Ateities g. 31, 06325 Vilnius, tel./faks. (8 5) 269 69 10			Senosios vilos "Anapilis" (UK 1290) Birutės al. 34A, Palangoje remonto, restauravimo ir pritaikymo kultūros poreikiams projektas, **TVARKYBOS DARBŲ PROJEKTAS**
	PAREIGOS	V. PAVARDĖ	PARAŠAS	DATA
KPD.1929	PV	R. Valeckas		2013
KPD.2123	Arch.	I. Pasko		2013
Stadija/ Etapas **TP**	STATYTOJAS: PALANGOS MIESTO SAVIVALDYBĖS ADMINISTRACIJA			NAUJAS LANGAS D-14 / SN- 13- 001- TP- TDP- 31

Mastelis	Laida
1:20	O

Lapas	Lapų
1	1

Langas L-2

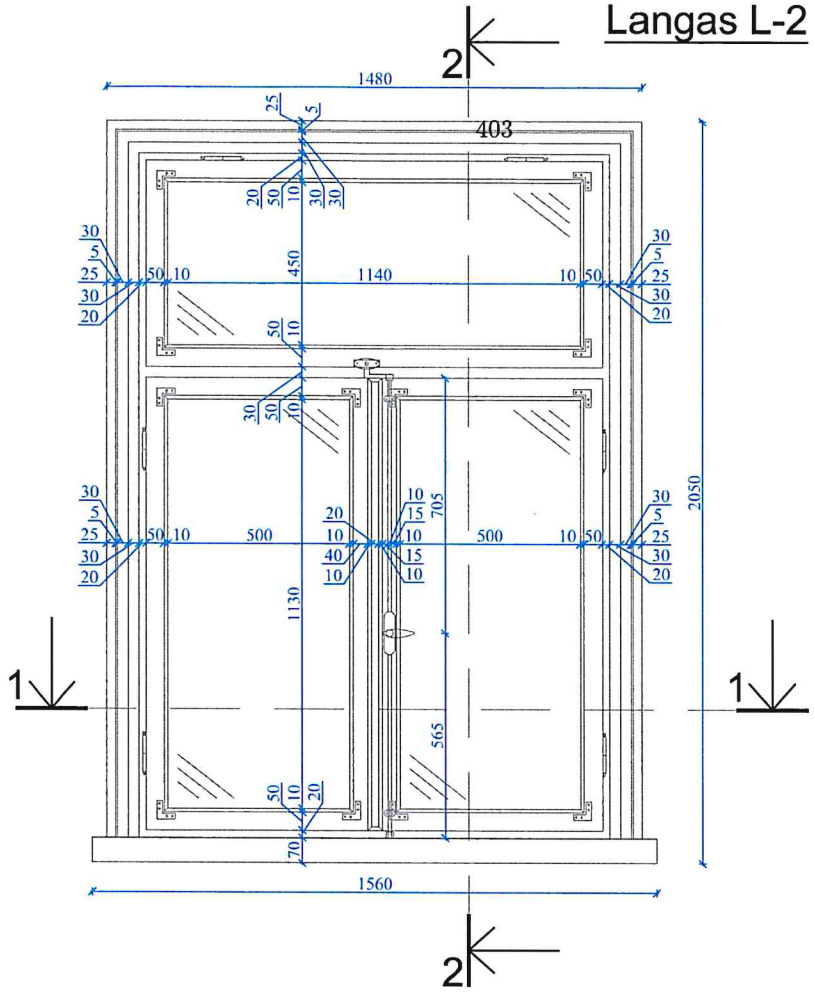

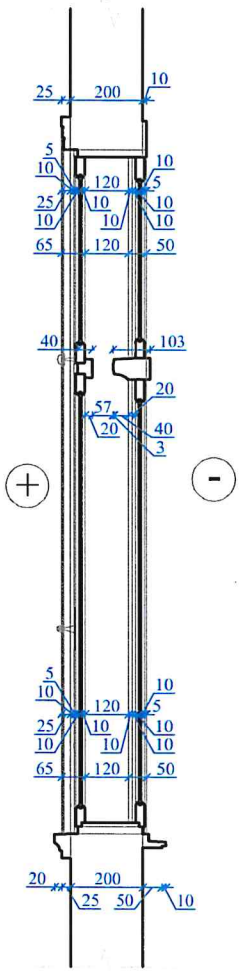

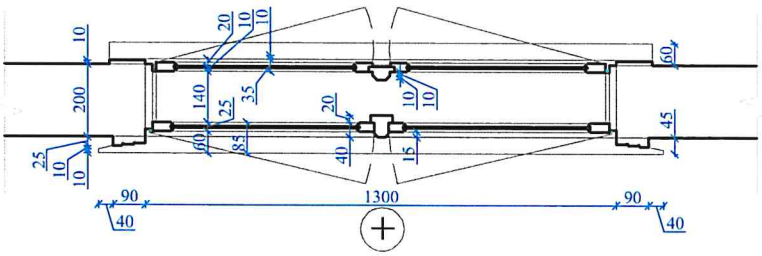

Atestato Nr. 1512	UAB „Šiltas namas“ Ateities g. 31, 06325 Vilnius, tel./faks. (8 5) 269 69 10			Senosios vilos "Anapilis" (UK 1290) Birutės al. 34A, Palangoje remonto, restauravimo ir pritaikymo kultūros poreikiams projektas, **TVARKYBOS DARBŲ PROJEKTAS**
	PAREIGOS	V. PAVARDĖ	PARAŠAS	DATA
KPD.1929	PV	R. Valeckas		2013
KPD.2123	Arch.	I. Pasko		2013
Stadija/ Etapas **TP**	STATYTOJAS: PALANGOS MIESTO SAVIVALDYBĖS ADMINISTRACIJA			NAUJAS LANGAS L-2 / SN- 13- 001- TP- TDP- 32

Mastelis	Laida
1:20	O

Lapas	Lapų
1	1

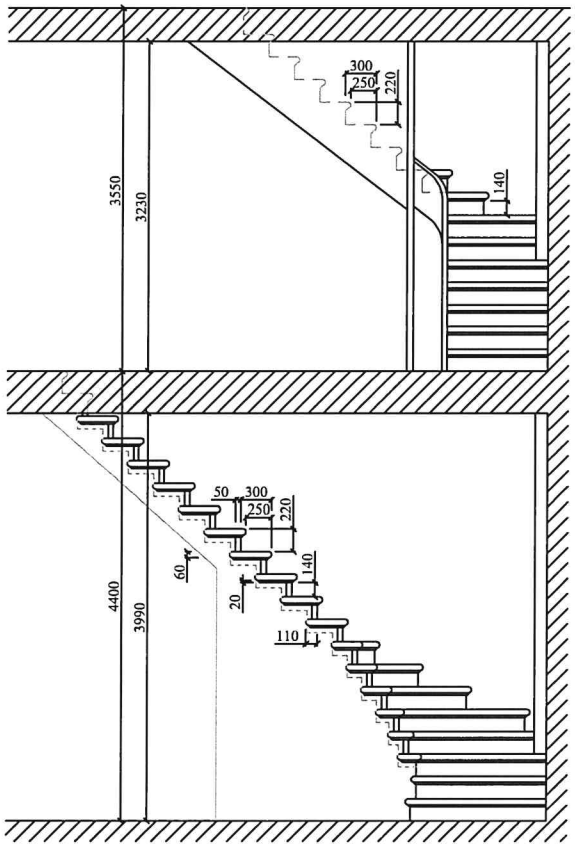

RESTAURUOJAMI LAIPTAI TARP PIRMO IR ANTRO AUKŠTŲ

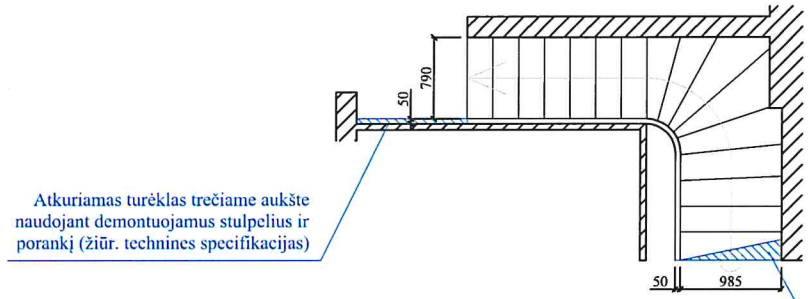

RESTAURUOJAMI LAIPTAI ANTRAME AUKŠTE

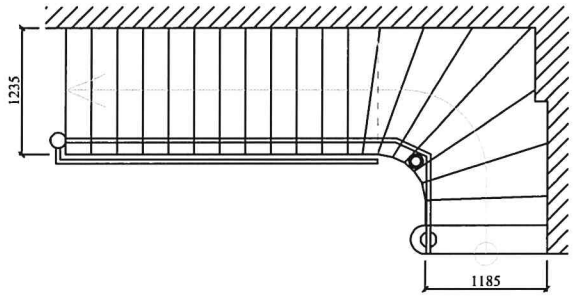

RESTAURUOJAMI LAIPTAI PIRMAME AUKŠTE

404

Atestato Nr. 1512	UAB „Šiltas namas“ Ateities g. 31, 06325 Vilnius, tel./faks. (8 5) 269 69 10				Senosios vilos "Anapilis" (UK 1290) Birutės al. 34A, Palangoje remonto, restauravimo ir pritaikymo kultūros poreikiams projektas, **TVARKYBOS DARBŲ PROJEKTAS**
	PAREIGOS	V. PAVARDĖ	PARAŠAS	DATA	
KPD.1929	PV	R. Valeckas		2013	RESTAURUOJAMI LAIPTAI
KPD.2123	Arch.	I. Pasko		2013	
					Mastelis 1:50 / Laida A
Stadija/ Etapas **TP**	STATYTOJAS: PALANGOS M. SAVIVALDYBĖS ADMINISTRACIJA				SN- 13- 001- TP- TDP- 33
					Lapas 1 / Lapų 1

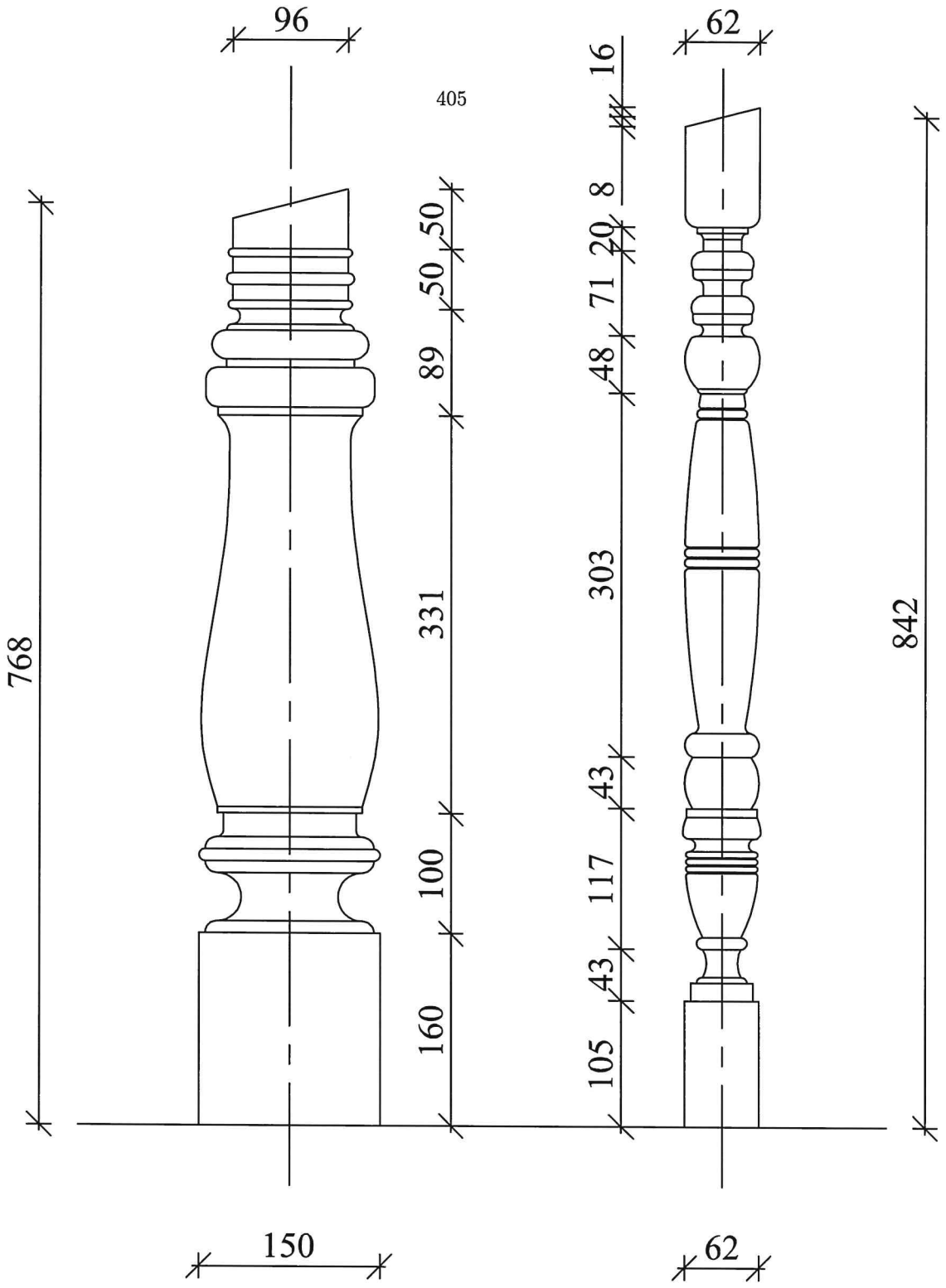

Atestato Nr. 1512	UAB „Šiltas namas“ Ateities g. 31, 06325 Vilnius, tel./faks. (8 5) 269 69 10			
	PAREIGOS	V. PAVARDĖ	PARAŠAS	DATA
KPD.1929	PV	R. Valeckas		2013
KPD.2123	Arch.	I. Pasko		2013
Stadija/ Etapas **TP**	STATYTOJAS: PALANGOS M. SAVIVALDYBĖS ADMINISTRACIJA			

Senosios vilos "Anapilis" (UK 1290) Birutės al. 34A, Palangoje remonto, restauravimo ir pritaikymo kultūros poreikiams projektas,

TVARKYBOS DARBŲ PROJEKTAS

RESTAURUOJAMI LAIPTŲ STULPELIAI	Mastelis	Laida
	1:5	O
SN- 13- 001- TP- TDP- 34	Lapas	Lapų
	1	1

Durų rankena R-1

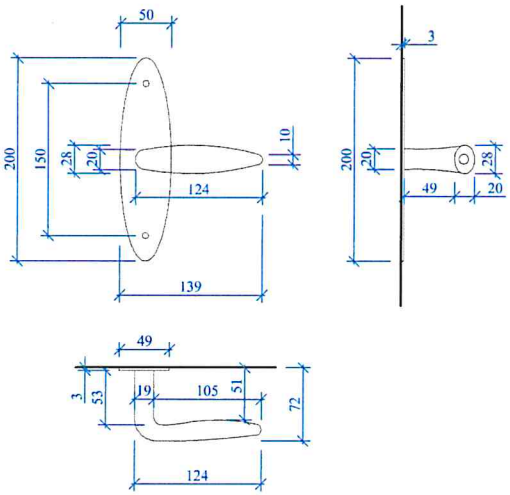



406

Lango rankena R-2

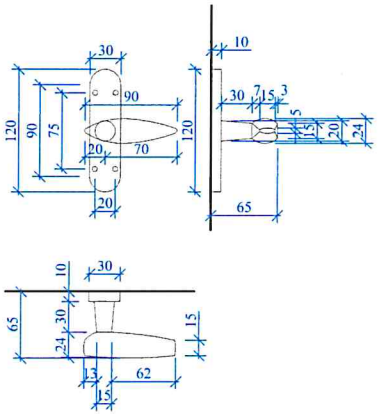

Durų rankena R-3

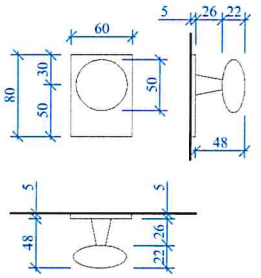

Atestato Nr. 1512	UAB „Šiltas namas“ Ateities g. 31, 06325 Vilnius, tel./faks. (8 5) 269 69 10				Senosios vilos "Anapilis" (UK 1290) Birutės al. 34A, Palangoje remonto, restauravimo ir pritaikymo kultūros poreikiams projektas, **TVARKYBOS DARBŲ PROJEKTAS**	
	PAREIGOS	V. PAVARDĖ	PARAŠAS	DATA		
KPD.1929	PV	R. Valeckas		2013	RESTAURUOJAMOS RANKENOS	Masteliš 1:5 / Laida O
KPD.2123	Arch.	I. Pasko		2013		
Stadija/ Etapas **TP**	STATYTOJAS: PALANGOS MIESTO SAVIVALDYBĖS ADMINISTRACIJA				SN- 13- 001- TP- TDP- 35	Lapas 1 / Lapų 1

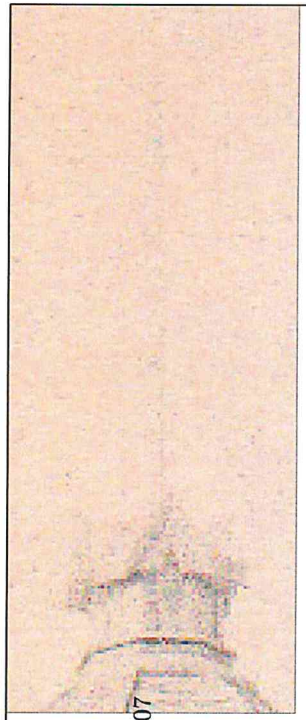

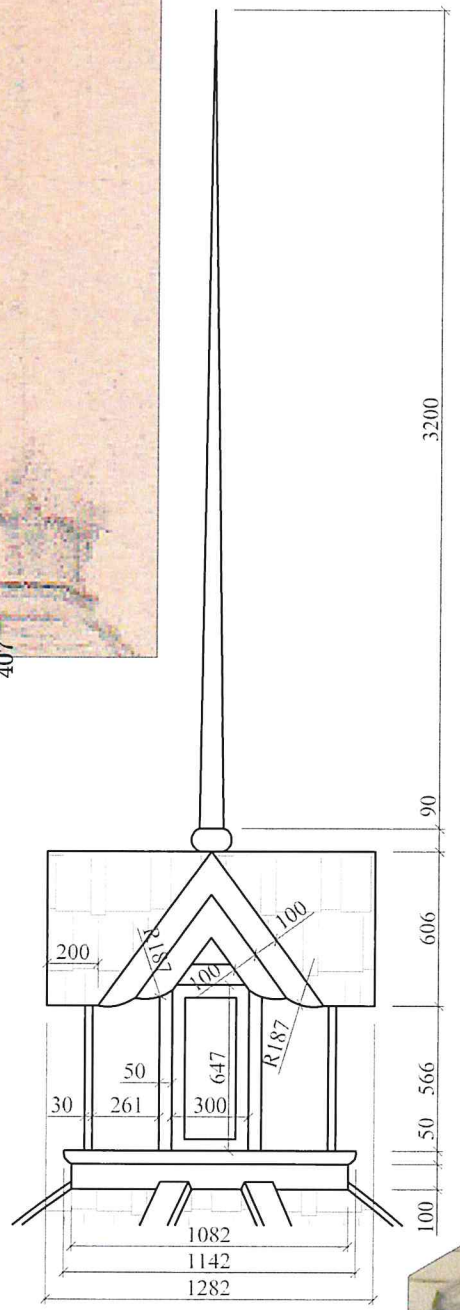

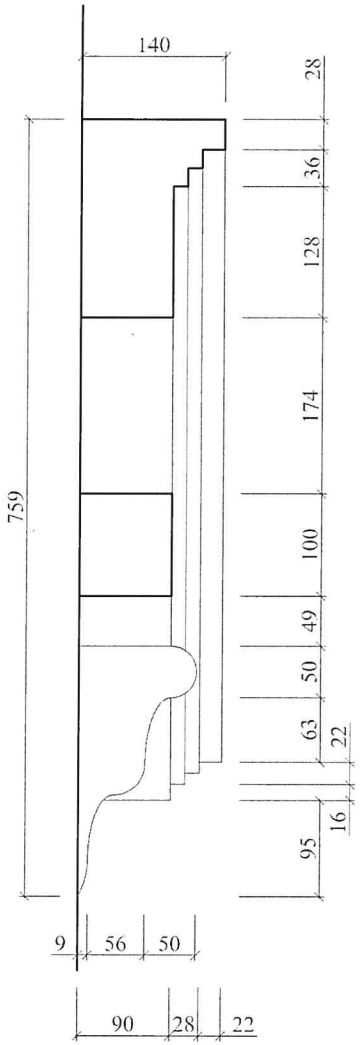

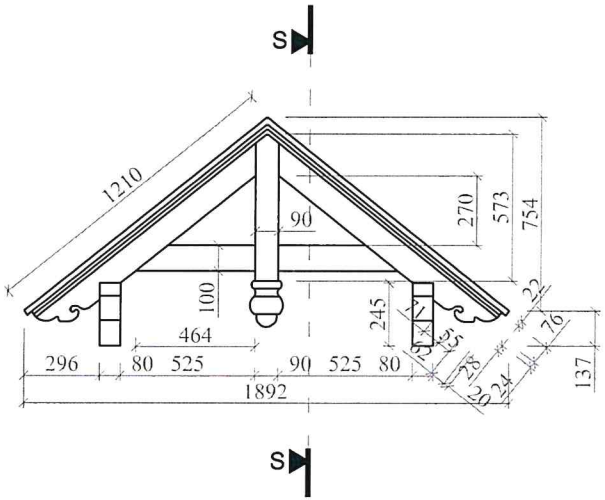

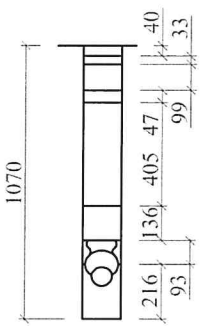

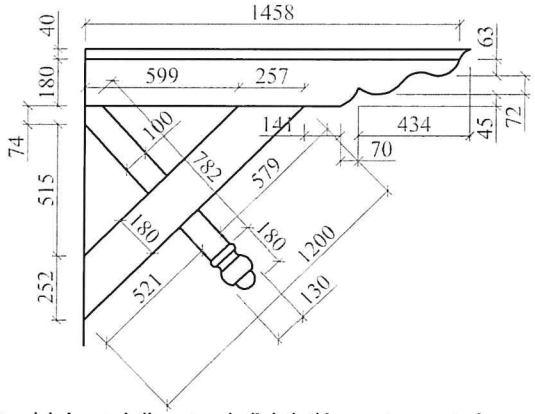



PASTABOS:

1. Zenitinio lango esamų medinių atraminių konstrukcijų matmenis tikrinti atidengus stogo gontų dangą;
2. Stogelis virš balkono durų atkūriamas pagal stogelio šiauriniame fasade pavyzdį;
3. Esama metalinės skardos danga demontuojama, atkūriama autentiška gontų stogo danga.

Atestato Nr. 1512	UAB „Šiltas namas“ Ateities g. 31, 06325 Vilnius, tel./faks. (8 5) 269 69 10			Senosios vilos "Anapilis" (UK 1290) Birutės al. 34A, Palangoje remonto, restauravimo ir pritaikymo kultūros poreikiams projektas, **TVARKYBOS DARBŲ PROJEKTAS**
	PAREIGOS	V. PAVARDĖ	PARAŠAS	DATA
KPD.1929	PV	R. Valeckas		2013
KPD.2123	Arch.	I. Pasko		2013
				ZENITINIS LANGAS VIRŠ KUPOLO STOGELIS VIRŠ BALKONO DURŲ MEDINĖ BALKONO IR STOGELIO PASPARA
Stadija/ Etapas **TP**	STATYTOJAS: PALANGOS MIESTO SAVIVALDYBĖS ADMINISTRACIJA			SN- 13- 001- TP- TDP- 36

Mastelis	Laida
1:5 1:20	O
Lapas	**Lapų**
1	1

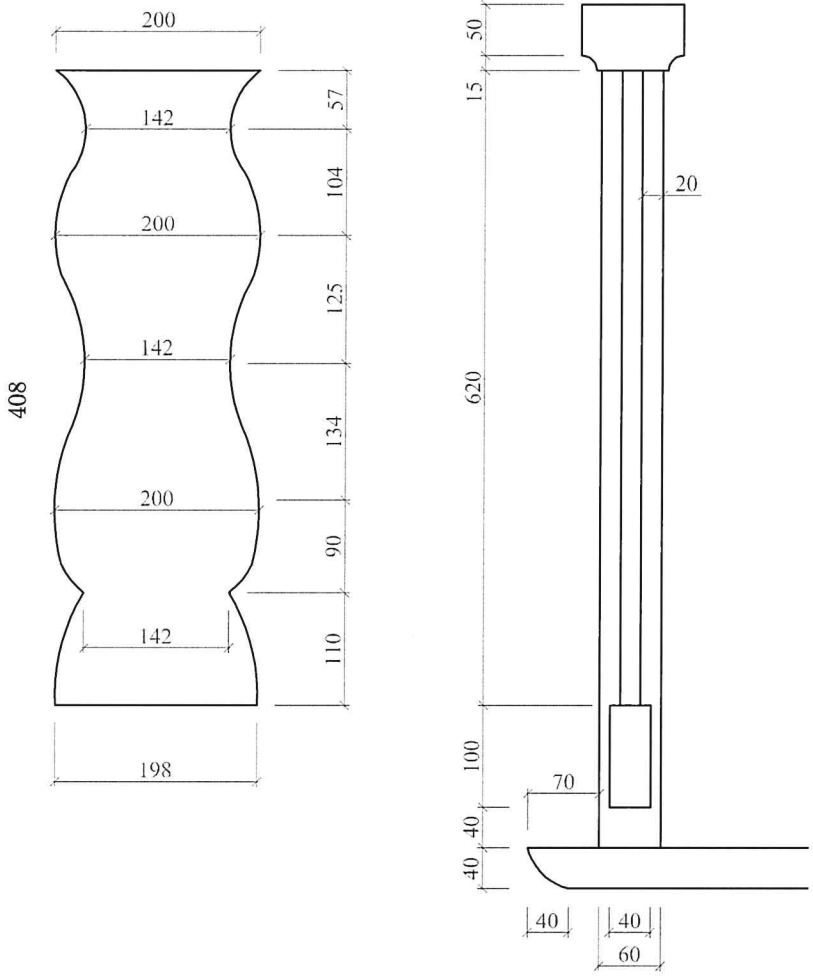

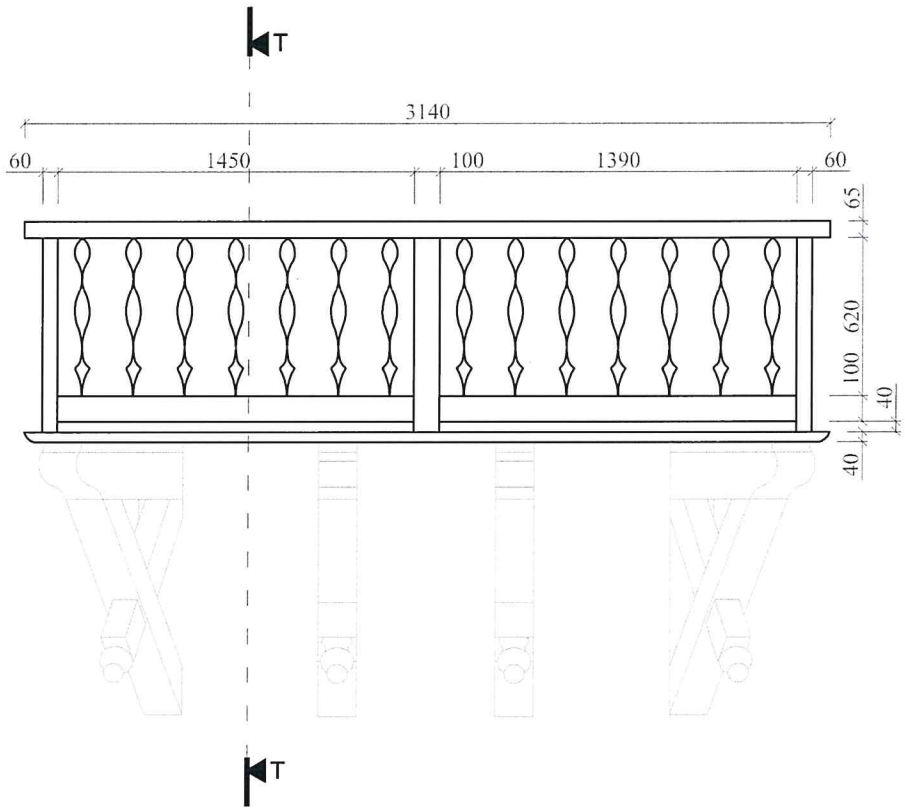

PASTABOS:

1. Balkono detalių matmenis tikrinti vietoje.

Atestato Nr. 1512	UAB „Šiltas namas“ Ateities g. 31, 06325 Vilnius, tel./faks. (8 5) 269 69 10				Senosios vilos "Anapilis" (UK 1290) Birutės al. 34A, Palangoje remonto, restauravimo ir pritaikymo kultūros poreikiams projektas, **TVARKYBOS DARBŲ PROJEKTAS**	
	PAREIGOS	V. PAVARDĖ	PARAŠAS	DATA		
KPD.1929	PV	R. Valeckas		2013	RESTAURUOJAMAS IR DALINAI ATKURIAMAS PERIMETRINIS BOKŠTO BALKONAS	Mastelis 1:5 1:20 / Laida O
KPD.2123	Arch.	I. Pasko		2013		
						Lapas 1 / Lapų 1
Stadija/ Etapas **TP**	STATYTOJAS: PALANGOS MIESTO SAVIVALDYBĖS ADMINISTRACIJA				SN- 13- 001- TP- TDP- 37	

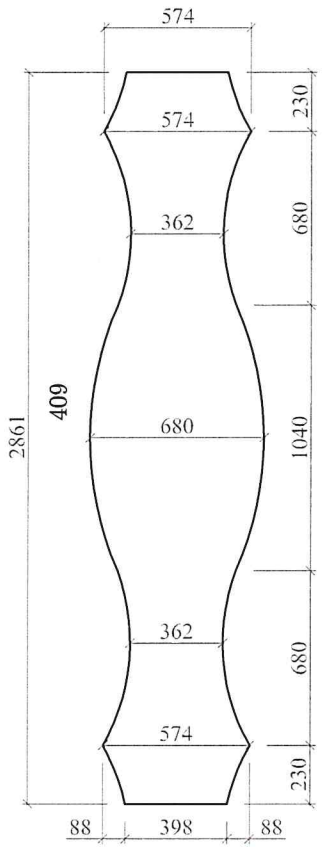

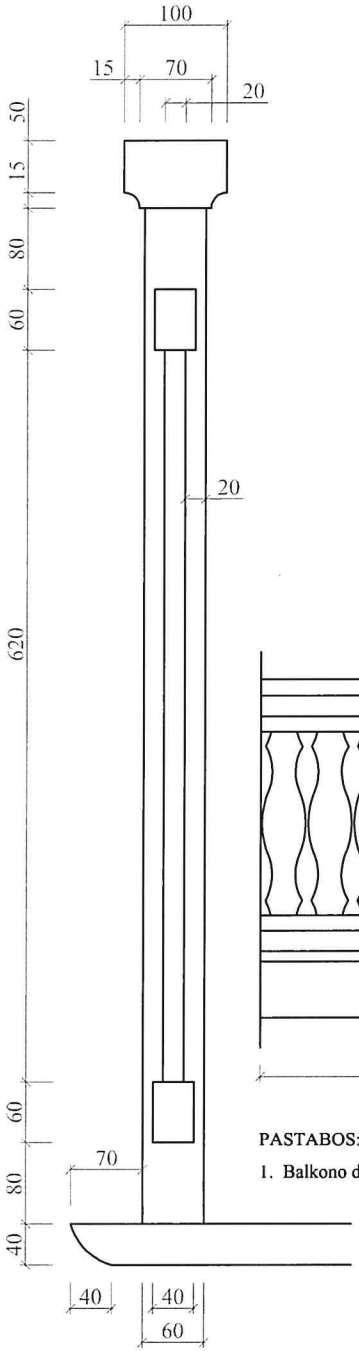

ESAMO BALKONO RYTINIAME FASADE ILGIS 3900 mm

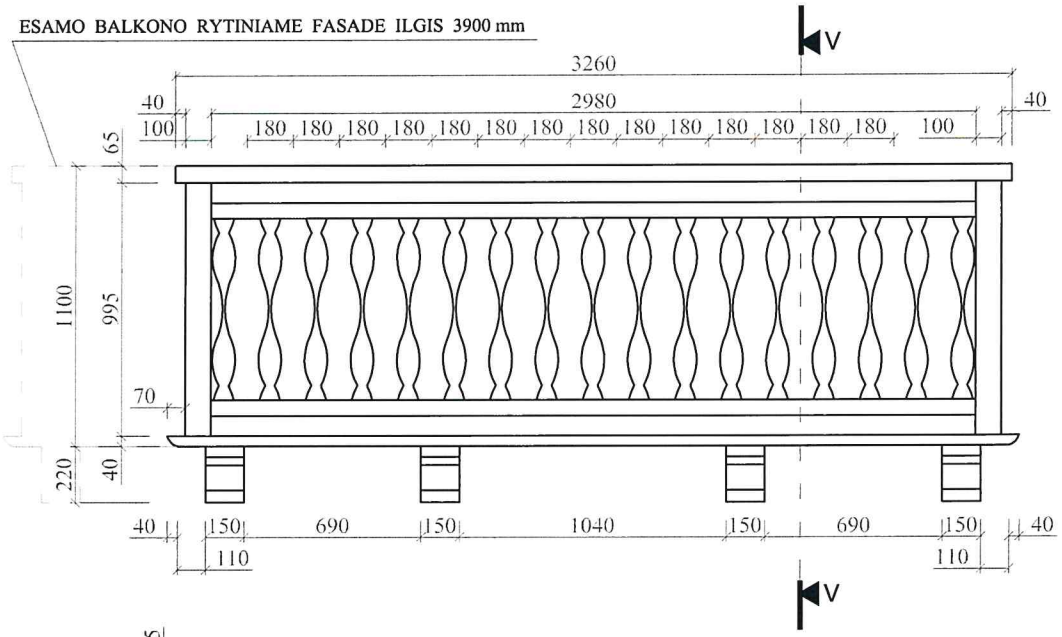

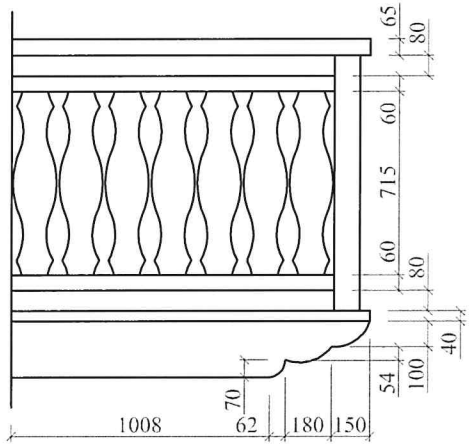

PASTABOS:

1. Balkono detalių matmenis tikrinti vietoje.

Atestato Nr. 1512	UAB „Šiltas namas“ Ateities g. 31, 06325 Vilnius, tel./faks. (8 5) 269 69 10				Senosios vilos "Anapilis" (UK 1290) Birutės al. 34A, Palangoje remonto, restauravimo ir pritaikymo kultūros poreikiams projektas, **TVARKYBOS DARBŲ PROJEKTAS**
	PAREIGOS	V. PAVARDĖ	PARAŠAS	DATA	
KPD.1929	PV	R. Valeckas		2013	RESTAURUOJAMAS IR ATKURIAMAS BALKONAI
KPD.2123	Arch.	I. Pasko		2013	
					Mastelis 1:5 1:20 / Laida O
Stadija/ Etapas **TP**	STATYTOJAS: PALANGOS MIESTO SAVIVALDYBĖS ADMINISTRACIJA				SN- 13- 001- TP- TDP- 38
					Lapas 1 / Lapų 1



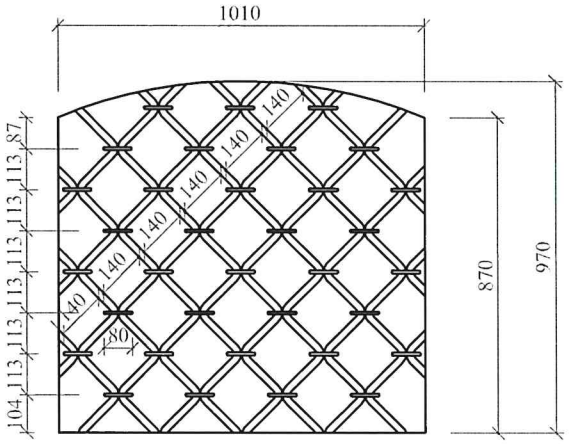

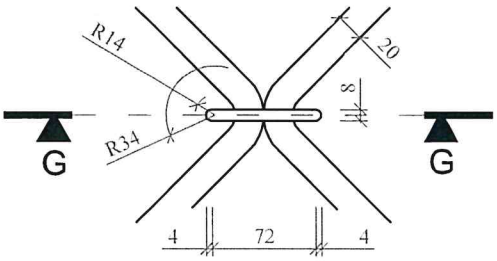

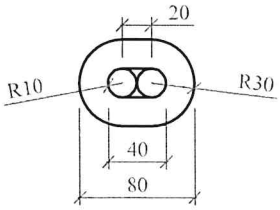

PASTABOS:

1. Apsauginių grotų detalių matmenis tikrinti vietoje.

Atestato Nr. 1512	UAB „Šiltas namas“ Ateities g. 31, 06325 Vilnius, tel./faks. (8 5) 269 69 10				Senosios vilos "Anapilis" (UK 1290) Birutės al. 34A, Palangoje remonto, restauravimo ir pritaikymo kultūros poreikiams projektas, **TVARKYBOS DARBŲ PROJEKTAS**		
	PAREIGOS	V. PAVARDĖ	PARAŠAS	DATA			
KPD.1929	PV	R. Valeckas		2013	RESTAURUOJAMOS IR NAUJAI GAMINAMOS LANGŲ APSAUGINĖS GROTELĖS	Mastelis 1:5 1:20	Laida O
KPD.2123	Arch.	I. Pasko		2013			
Stadija/ Etapas **TP**	STATYTOJAS: PALANGOS MIESTO SAVIVALDYBĖS ADMINISTRACIJA				SN- 13- 001- TP- TDP- 39	Lapas 1	Lapų 1

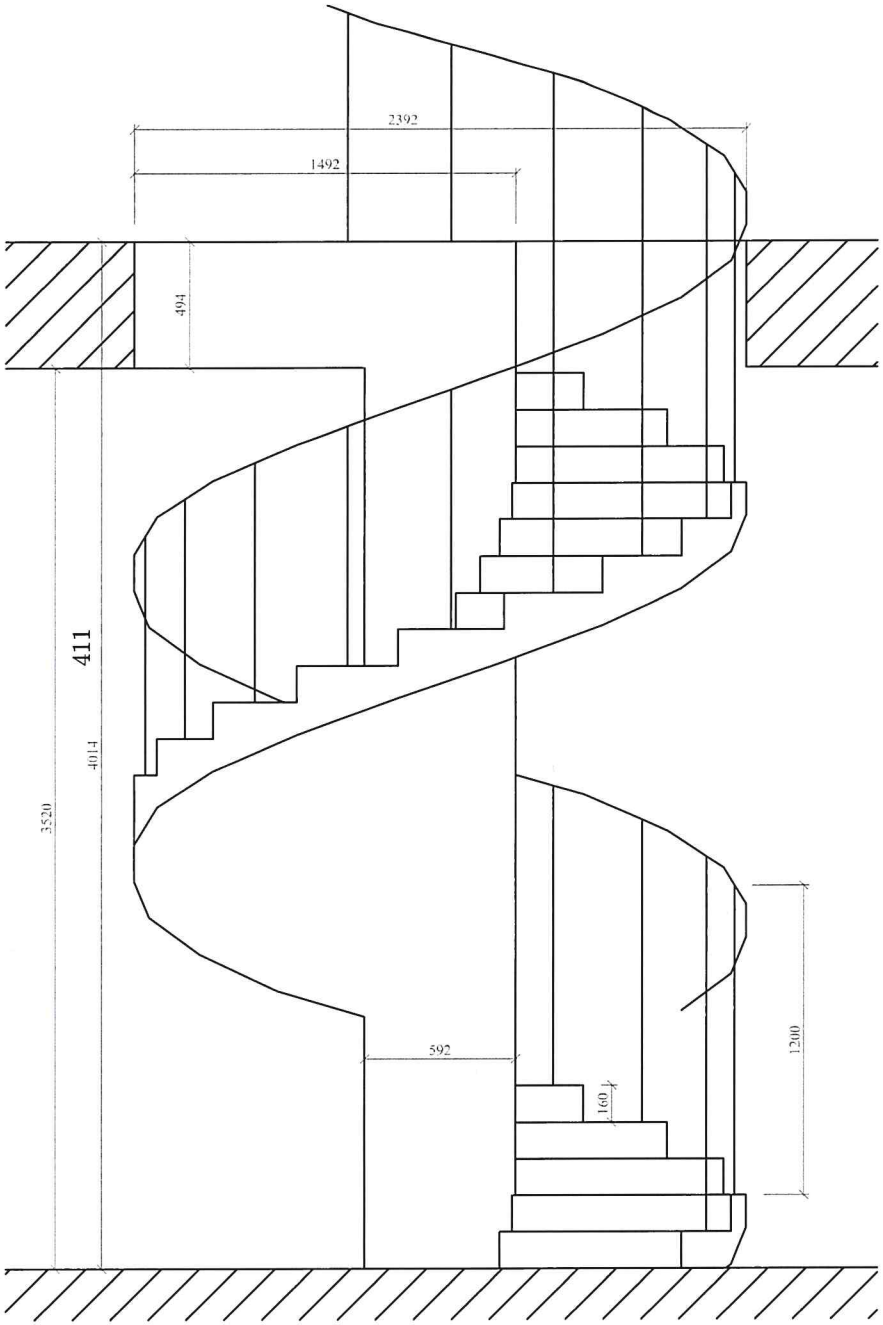

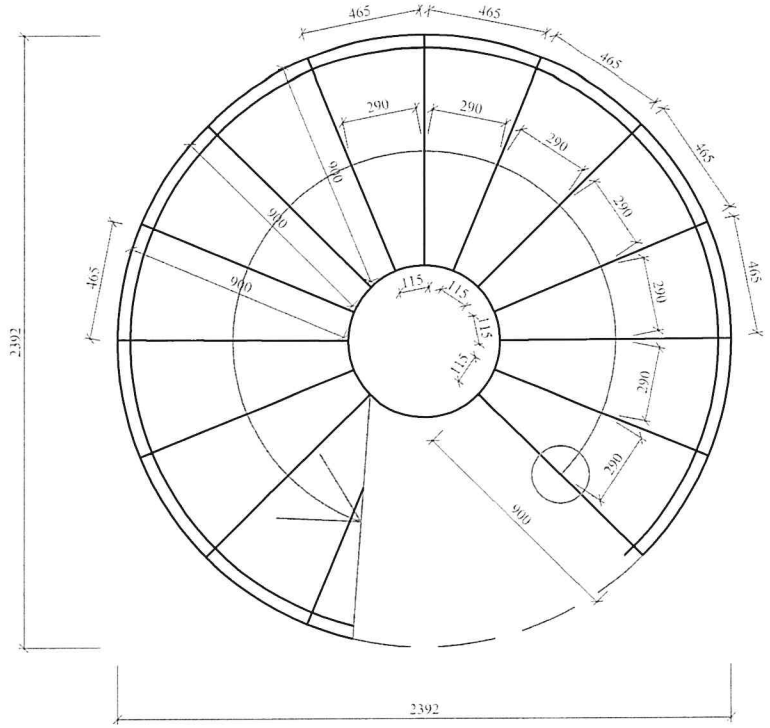

PASTABOS:

1. Sraigtiniams laiptams atkurti kertama anga mediniame perdenginyje. Angos matmenis ir patalpos aukštį nuo grindų iki grindų tikrinti vietoje kertant angą.;
2. Sraigtinių laiptų kolona (stiebas) plieninė, laiptai mediniai. Koloną aptaisoma medinėmis dailylentėmis.

Atestato Nr. 1512	UAB „Šiltas namas“ Ateities g. 31, 06325 Vilnius, tel./faks. (8 5) 269 69 10				Senosios vilos "Anapilis" (UK 1290) Birutės al. 34A, Palangoje remonto, restauravimo ir pritaikymo kultūros poreikiams projektas, **TVARKYBOS DARBŲ PROJEKTAS**	
	PAREIGOS	V. PAVARDĖ	PARAŠAS	DATA		
KPD.1929	PV	R. Valeckas		2013	ATKŪRIAMI SRAIGTINIAI LAIPTAI	Masteliis 1:20 / Laida O
KPD.2123	Arch.	I. Pasko		2013		
Stadija/ Etapas **TP**	STATYTOJAS: PALANGOS MIESTO SAVIVALDYBĖS ADMINISTRACIJA				SN- 13- 001- TP- TDP- 40	Lapas 1 / Lapų 1

Turėklo porankio skerspjūvis
M 1:5

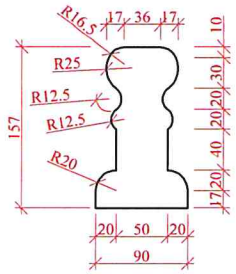

PAGRINDINIAI ĮĖJIMO LAIPTAI:
Laiptų maršo planas

Pirmo ir paskutinio turėklų stulpo vaizdas iš priekio ir iš šono

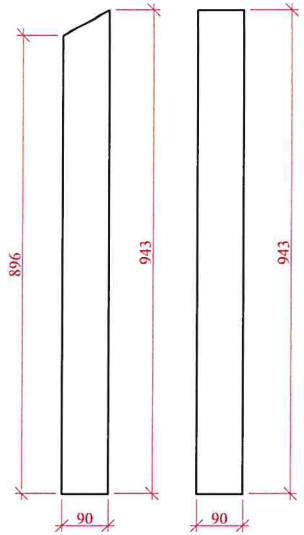

Turėklų stulpelio vaizdas iš priekio ir iš abiejų šonų

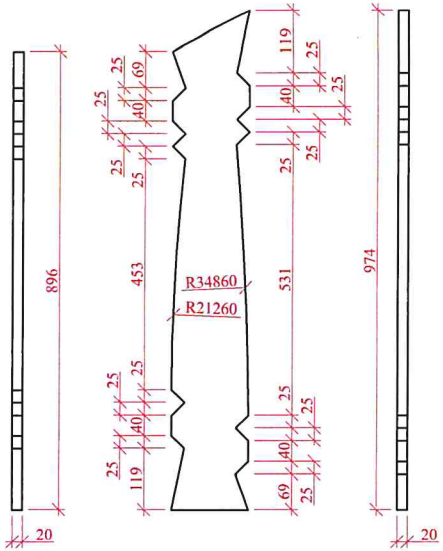

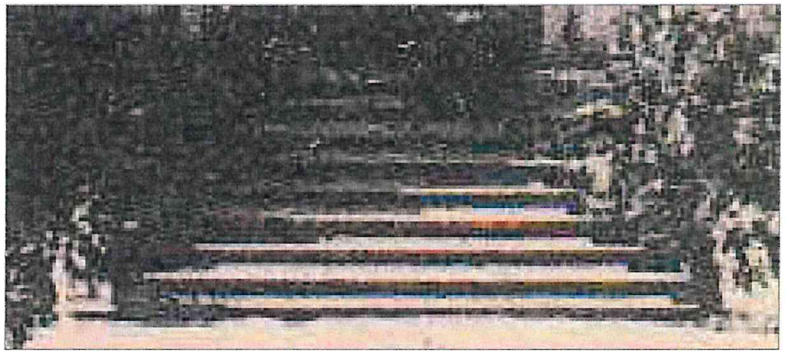

PASTABOS:
1. Matmenis ir altutudes tikslinti vietoje.

Atestato Nr. 1512	UAB „Šiltas namas“ Ateities g. 31, 06325 Vilnius, tel./faks. (8 5) 269 69 10			
	PAREIGOS	V. PAVARDĖ	PARAŠAS	DATA
KPD.1929	PV	R. Valeckas		2013
KPD.2123	PDV	I. Pasko		2013
Stadija/ Etapas TP	STATYTOJAS: PALANGOS M. SAVIVALDYBĖS ADMINISTRACIJA			

Senosios vilos "Anapilis" (UK 1290) Birutės al. 34A, Palangoje remonto, restauravimo ir pritaikymo kultūros poreikiams projektas,
TVARKYBOS DARBŲ PROJEKTAS

	Mastelis	Laida
Laiptų maršo plokštės planas Turėklo porankio skerspjūvis Turėklų stulpelių vaizdas iš priekio ir iš šonų	1:50 1:10	A
SN- 13- 001- TP- TDP- 41	Lapas	Lapų
	1	1

413

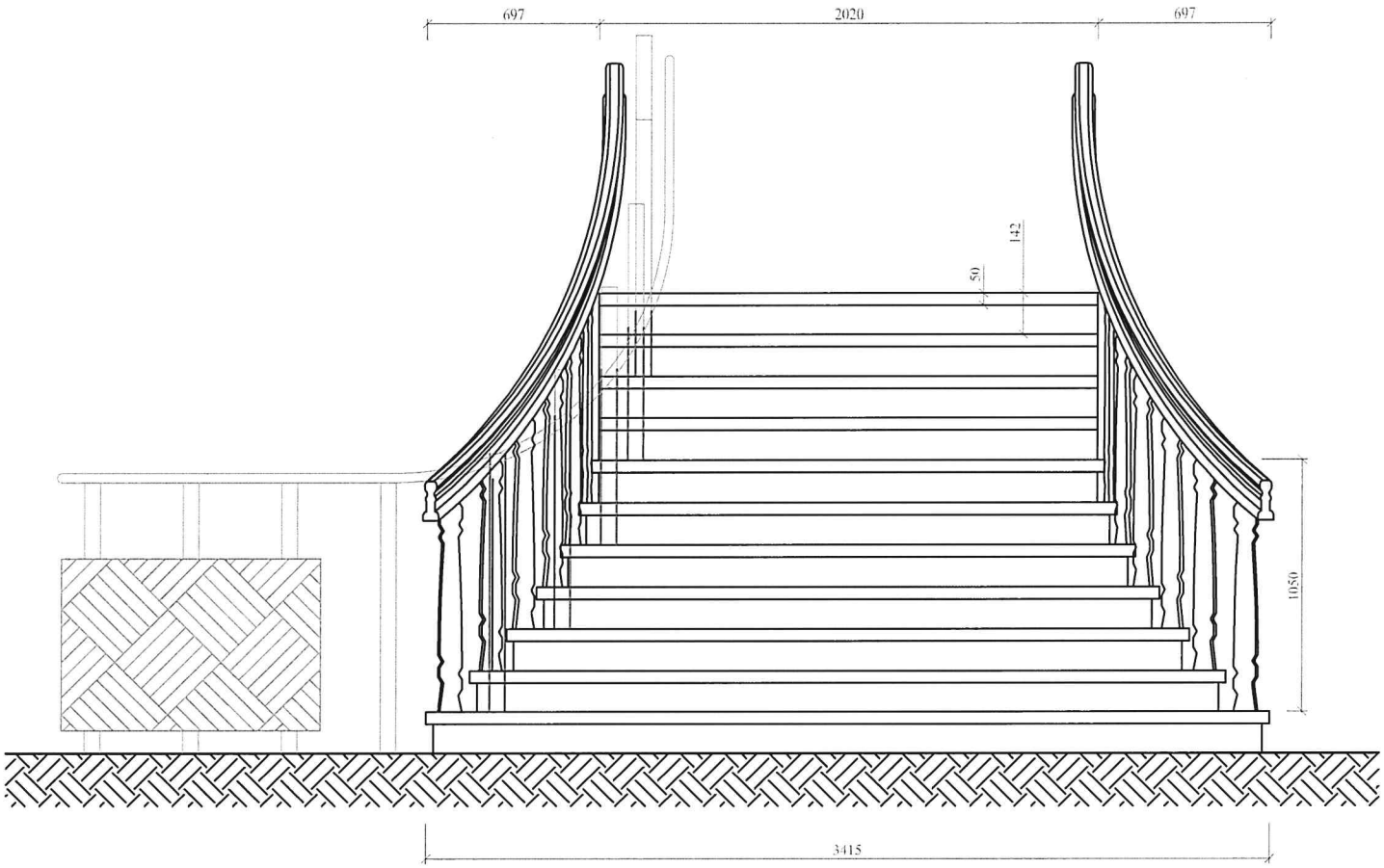

PASTABOS:
1. Matmenis ir altutudes tikslinti vietoje.

Atestato Nr. 1512	UAB „Šiltas namas“ Ateities g. 31, 06325 Vilnius, tel./faks. (8 5) 269 69 10				Senosios vilos "Anapilis" (UK 1290) Birutės al. 34A, Palangoje remonto, restauravimo ir pritaikymo kultūros poreikiams projektas, **TVARKYBOS DARBŲ PROJEKTAS**	
	PAREIGOS	V. PAVARDĖ	PARAŠAS	DATA		
KPD.1929	PV	R. Valeckas		2013	PAGRINDINIAI ĮĖJIMO LAIPTAI: Laiptų vaizdas iš priekio	Mastelis 1:20 / Laida A
KPD.2123	PDV	I. Pasko		2013		
Stadija/ Etapas **TP**	STATYTOJAS: PALANGOS M. SAVIVALDYBĖS ADMINISTRACIJA				SN- 13- 001- TP- TDP- 42	Lapas 1 / Lapų 1

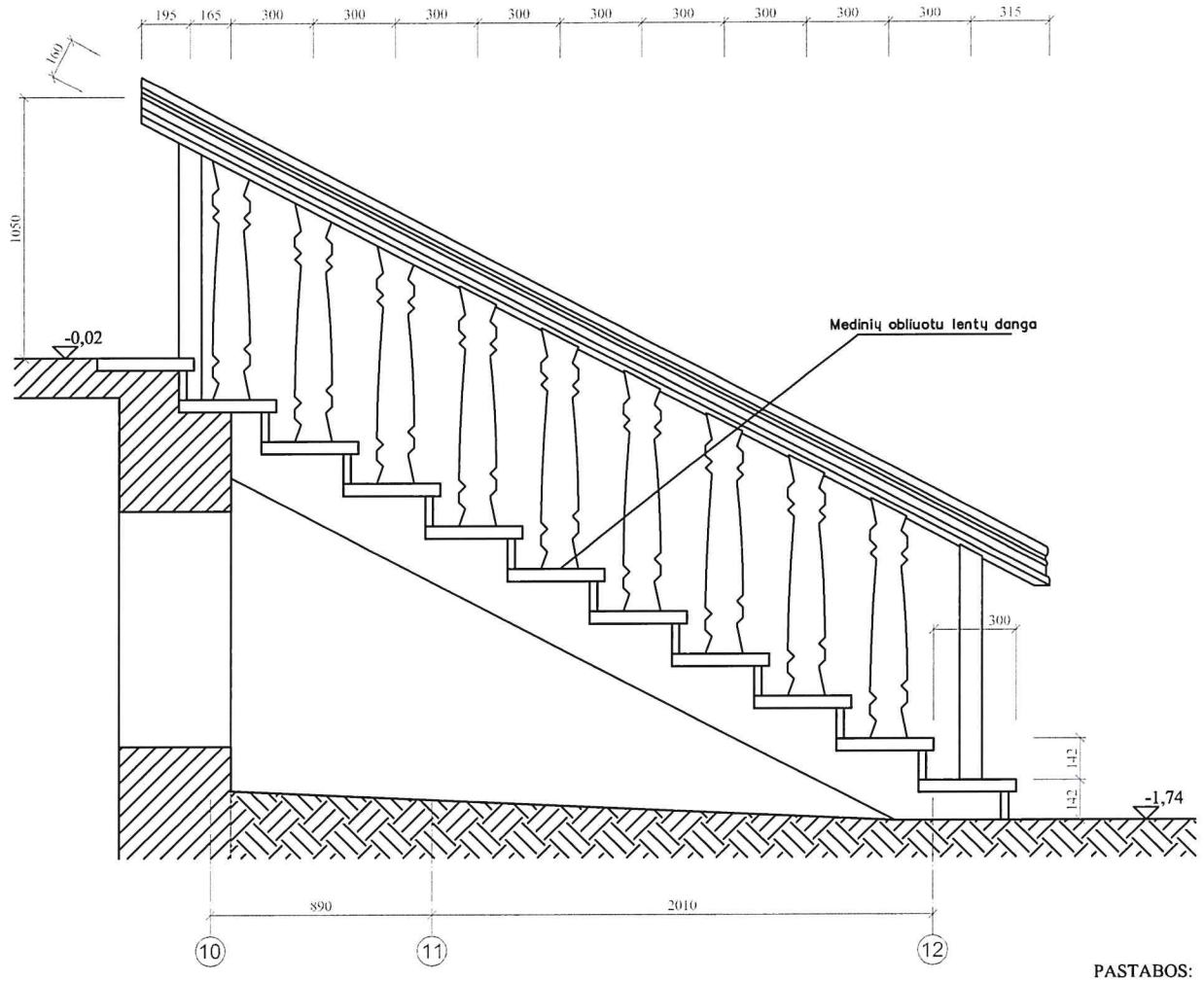

PASTABOS:
1. Matmenis ir altutudes tikslinti vietoje.

Atestato Nr. 1512	UAB „Šiltas namas“ Ateities g. 31, 06325 Vilnius, tel./faks. (8 5) 269 69 10			
	PAREIGOS	V. PAVARDĖ	PARAŠAS	DATA
KPD.1929	PV	R. Valeckas		2013
KPD.2123	PDV	I. Pasko		2013
Stadija/ Etapas TP	STATYTOJAS: PALANGOS M. SAVIVALDYBĖS ADMINISTRACIJA			

Senosios vilos "Anapilis" (UK 1290) Birutės al. 34A, Palangoje remonto, restauravimo ir pritaikymo kultūros poreikiams projektas,
TVARKYBOS DARBŲ PROJEKTAS

	Mastelis	Laida
PAGRINDINIAI ĮĖJIMO LAIPTAI: Laiptų pjūvis L-L	1:20	A
SN- 13- 001- TP- TDP- 43	Lapas 1	Lapų 1

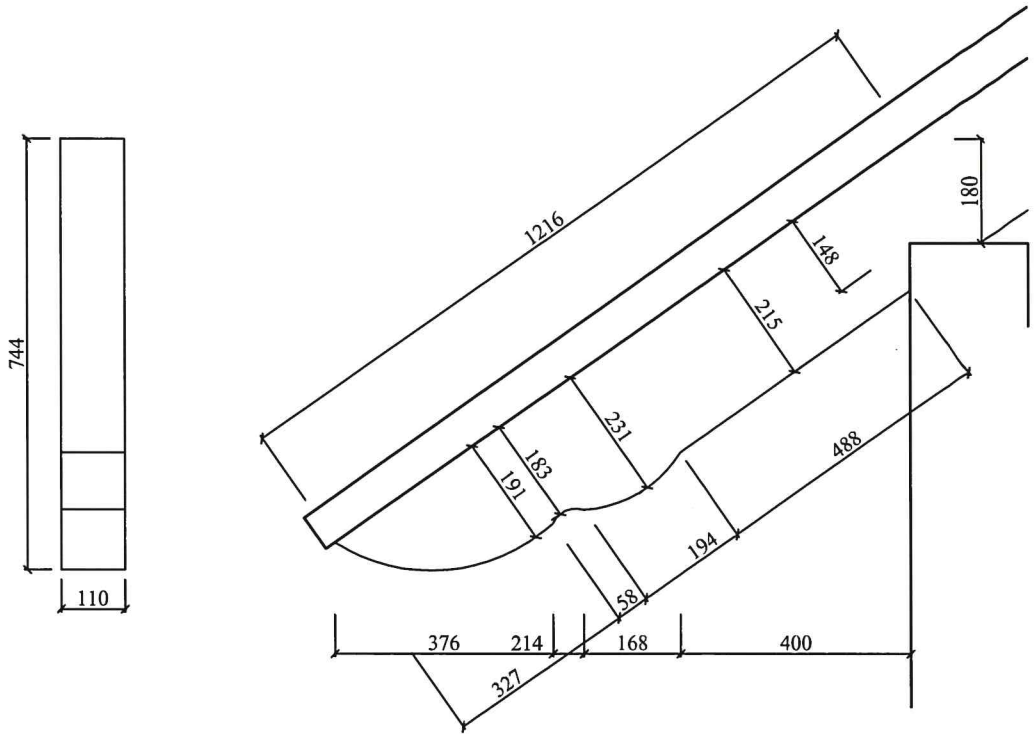

Atestato Nr. 1512	UAB „Šiltas namas“ Ateities g. 31, 06325 Vilnius, tel./faks. (8 5) 269 69 10				Senosios vilos "Anapilis" (UK 1290) Birutės al. 34A, Palangoje remonto, restauravimo ir pritaikymo kultūros poreikiams projektas, **TVARKYBOS DARBŲ PROJEKTAS**		
	PAREIGOS	V. PAVARDĖ	PARAŠAS	DATA			
KPD.1929	PV	R. Valeckas		2013	GEGNĖS GALAS	Mastelis	Laida
KPD.2123	PDV	I. Pasko		2013		1:50	A
Stadija/ Etapas **TP**	STATYTOJAS: PALANGOS M. SAVIVALDYBĖS ADMINISTRACIJA				SN- 13- 001- TP- TDP- 44	Lapas	Lapų
						1	1

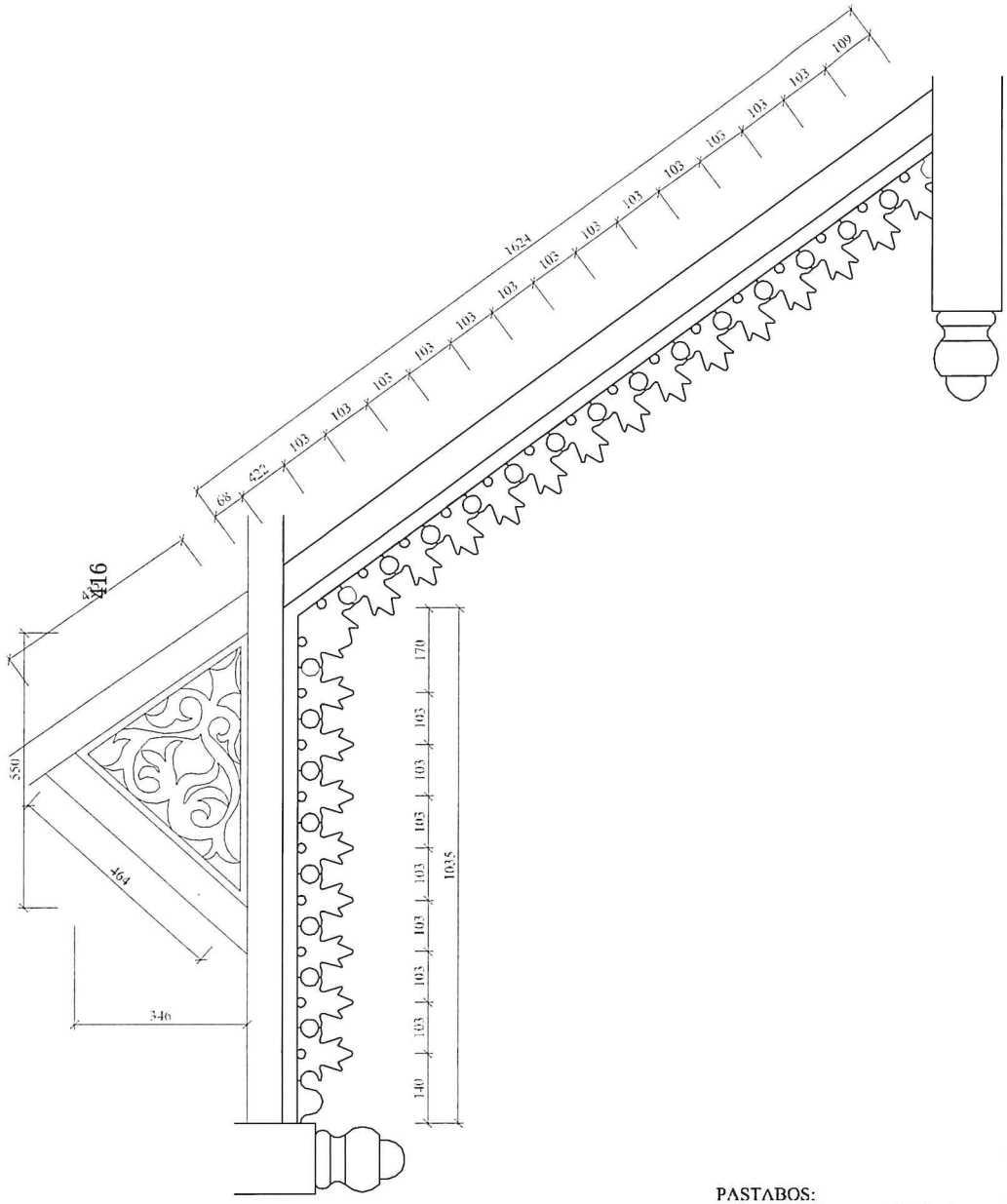

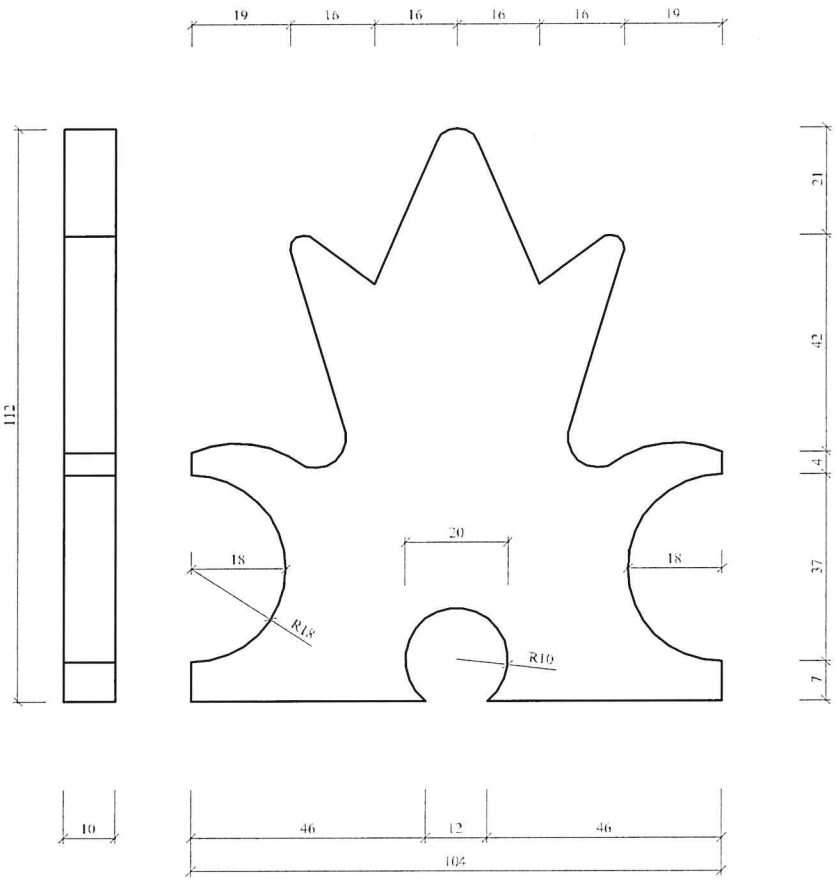

PASTABOS:
1. Matmenis ir altutudes tikslinti vietoje.

Atestato Nr. 1512	UAB „Šiltas namas“ Aušros g. 31, 06325 Vilnius, tel./faks. (8 5) 269 69 70			
	PAREIGOS	V. PAVARDĖ	PARAŠAS	DATA
KPD.1929	PV	R. Valeckas		2013
KPD.2123	PDV	I. Pasko		2013
Statilja/ Etapas TP	STATYTOJAS: PALANGOS M. SAVIVALDYBĖS ADMINISTRACIJA			

Senosios vilos "Anapilis" (UK 1290) Birutės al. 34A, Palangoje remonto, restauravimo ir pritaikymo kultūros poreikiams projektas,
TVARKYBOS DARBŲ PROJEKTAS

	Mastelis	Laida
FRONTONŲ KIAURAPJŪVIU DEKORUOTOS MEDINĖS DETALĖS	1:1 1:10	A
SN- 13- 001- TP- TDP- 45	Lapas 1	Lapų 1